DESPIECE TECNICO

Lavadoras de alto centrifugado
Laveuses à haute essorage
High speed washing machines
Washmaschinen
Lavatrici ad alta centrifuga

LAVANDERIA

Modelos:

LF/E-7 // LF/AC-7 // LF/V-7
LF/E-10 // LF/AC-10 // LF/V-10
LF/E-14 // LF/AC-14 // LF/V-14

Versiones:

Estandar
MP
MPP

Abril 2002 April

FAGOR

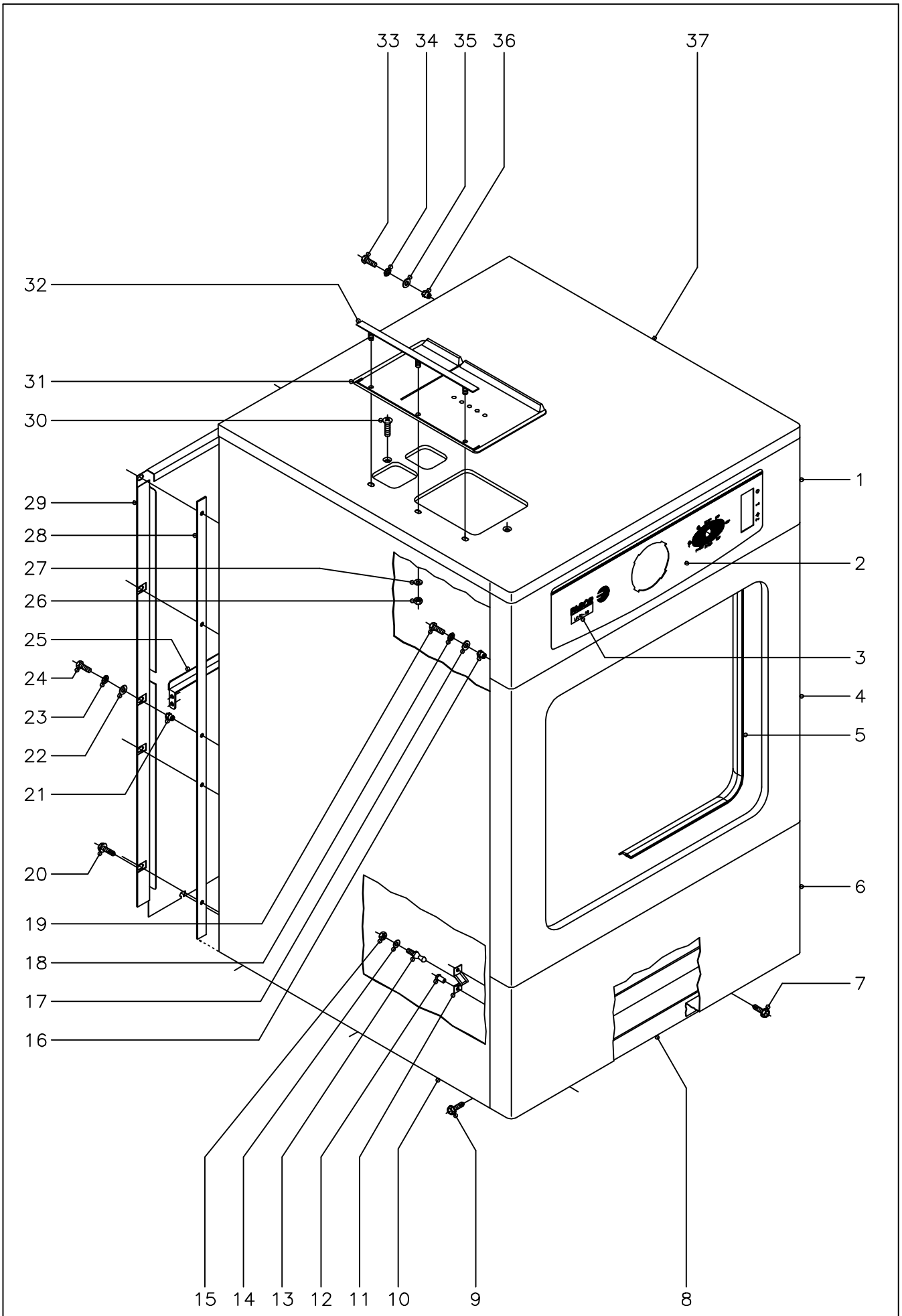

N plano	Firma	Fecha	Aparato	Lamina	
C–1145		4–2002	ARMAZON Y MUEBLE LAVADORAS LF–7, 10, 14	1	Fagor Industrial S.Coop. Oñate

MOD.	LAVADORAS ALTAS REVOLUCIONES	ZONA	ARMAZON Y MUEBLE	PLANO	C-1145

ITEM	CODIGO	DENOMINACION	TEXTO	LF-7	LF-10	LF-14							NOTAS
1	P510312	Portamandos program. mecanico		1	1	-							
1	P520326	Portamandos program. mecanico		-	-	1							
1	P510313	Portamandos program. electronico		1	1	-							
1	P520327	Portamandos program. electronico		-	-	1							
2	P500310	Embellecedor portama. mecanico		1	1	1							
2	P500323	Embellecedor portama. (MP)		1	1	1							
2	P500325	Embellecedor portama. (MPP)		1	1	1							
3	P506510	Adhesivo modelo LF/E-7		1	-	-							
3	P506511	Adhesivo modelo LF/AC-7		1	-	-							
3	P506512	Adhesivo modelo LF/V-7		1	-	-							
3	P506513	Adhesivo modelo LF/E-7 A		1	-	-							
3	P506514	Adhesivo modelo LF/AC-7 A		1	-	-							
3	P506515	Adhesivo modelo LF/E-7 MP		1	-	-							
3	P506516	Adhesivo modelo LF/AC-7 MP		1	-	-							
3	P506517	Adhesivo modelo LF/V-7 MP		1	-	-							
3	P506518	Adhesivo modelo LF/E-7 MPP		1	-	-							
3	P506519	Adhesivo modelo LF/AC-7 MPP		1	-	-							
3	P506520	Adhesivo modelo LF/V-7 MPP		1	-	-							
3	P516504	Adhesivo modelo LF/E-10		-	1	-							
3	P516505	Adhesivo modelo LF/AC-10		-	1	-							
3	P516506	Adhesivo modelo LF/V-10		-	1	-							
3	P516507	Adhesivo modelo LF/E-10 A		-	1	-							
3	P516508	Adhesivo modelo LF/AC-10 A		-	1	-							
3	P516509	Adhesivo modelo LF/E-10 MP		-	1	-							
3	P516510	Adhesivo modelo LF/AC-10 MP		-	1	-							
3	P516511	Adhesivo modelo LF/V-10 MP		-	1	-							
3	P516512	Adhesivo modelo LF/E-10 MPP		-	1	-							
3	P516513	Adhesivo modelo LF/AC-10 MPP		-	1	-							
3	P516514	Adhesivo modelo LF/V-10 MPP		-	1	-							

MOD.	LAVADORAS ALTAS REVOLUCIONES	ZONA	ARMAZON Y MUEBLE	PLANO	C-1145

ITEM	CODIGO	DENOMINACION	TEXTO	LF-7	LF-10	LF-14							NOTAS
3	P526505	Adhesivo modelo LF/E-14		-	-	1							
3	P526506	Adhesivo modelo LF/AC-14		-	-	1							
3	P526507	Adhesivo modelo LF/V-14		-	-	1							
3	P526508	Adhesivo modelo LF/E-14 A		-	-	1							
3	P526509	Adhesivo modelo LF/AC-14 A		-	-	1							
3	P526510	Adhesivo modelo LF/E-14 MP		-	-	1							
3	P526511	Adhesivo modelo LF/AC-14 MP		-	-	1							
3	P526512	Adhesivo modelo LF/V-14 MP		-	-	1							
3	P526513	Adhesivo modelo LF/E-14 MPP		-	-	1							
3	P526514	Adhesivo modelo LF/AC-14 MPP		-	-	1							
3	P526515	Adhesivo modelo LF/V-14 MPP		-	-	1							
4	P510306	Panel frontal		1	1	-							
4	P520322	Panel frontal		-	-	1							
5	P510325	Cortina		1	1	1							
6	P510311	Suplemento panel frontal inferior		1	1	-							
6	P520325	Suplemento panel frontal inferior		-	-	1							
7	Q151323	Tornillo broca Ø4,8x16		2	2	2							
8	P500111	Armazon completo LF-7		1	-	-							
8	P510103	Armazon completo LF-10		-	1	-							
8	P520123	Armazon completo LF-14		-	-	1							
9	Q151323	Tornillo broca Ø4,8x16		6	6	6							
10	P500335	Panel lateral LF-7		2	-	-							
10	P510316	Panel lateral LF-10		-	2	-							
10	P520338	Panel lateral LF-14		-	-	2							
11	X010503	Muelle enganche piton		2	2	2							
12	Q419007	Remache tubular Ø3,2x6		4	4	4							
13	P450303	Piton de enganche		2	2	2							
14	Q232030	Arandela plana A-5		2	2	2							
15	Q221308	Tuerca exagonal autoseguro M-5		2	2	2							

MOD.	LAVADORAS ALTAS REVOLUCIONES	ZONA	ARMAZON Y MUEBLE	PLANO	C-1145

ITEM	CODIGO	DENOMINACION	TEXTO	LF-7	LF-10	LF-14							NOTAS
16	Q221342	Remache exagonal M-5		8	8	8							
17	Q302022	Arandela plana Ø16xØ6x1,2		8	8	8							
18	Q242030	Arandela abanico A-5		8	8	8							
19	Q012031	Tornillo exagonal M-5x10		8	8	8							
20	Q151323	Tornillo broca Ø4,8x16		3	3	3							
21	Q221342	Remache exagonal M-5		13	13	13							
22	Q302022	Arandela plana Ø16xØ6x1,2		13	13	13							
23	Q242030	Arandela abanico A-5		13	13	13							
24	Q012031	Tornillo exagonal M-5x10		13	13	13							
25	P510322	Sujecion panel posterior LF-7 y 10		1	1	-							
25	P520335	Sujecion panel posterior LF-14		-	-	1							
	Q221342	Remache exagonal M-5		4	4	4							
	Q302022	Arandela plana Ø16xØ6x1,2		4	4	4							
	Q242030	Arandela abanico A-5		4	4	4							
	Q012031	Tornillo exagonal M-5x10		4	4	4							
26	Q162030	Tuerca exagonal M-5		3	3	3							
27	Q232030	Arandela plana A-5		3	3	3							
28	3714500	Perfil esponj. adhesivo 20x2x3000		1	1	1							
29	P510307	Panel posterior LF-7 y 10		1	1	-							
29	P520331	Panel posterior LF-14		-	-	1							
30	Q042022	Tornillo avellanado M-4x15		2	2	2							
31	P440704	Tapa cubeta		1	1	1							
32	P440705	Soporte tapa cubeta		1	1	1							
33	Q012031	Tornillo exagonal M-5x10		2	2	2							
34	Q242030	Arandela abanico A-5		2	2	2							
35	Q302022	Arandela plana Ø16xØ6x1,2		2	2	2							
36	Q221342	Remache exagonal M-5		2	2	2							
37	P500338	Encimera LF-7		1	-	-							
37	P510309	Encimera LF-10		-	1	-							

MOD.	LAVADORAS ALTAS REVOLUCIONES	ZONA	ARMAZON Y MUEBLE	PLANO	C-1145

ITEM	CODIGO	DENOMINACION	TEXTO	LF-7	LF-10	LF-14							NOTAS
37	P520339	Encimera LF-14		-	-	1							

N plano	Firma	Fecha	Aparato	Lamina
C-1146		4-2002	AMORTIGUACION Y FRENTE LAVADORAS LF-7, 10, 14	2

Fagor Industrial S.Coop.
Oñate

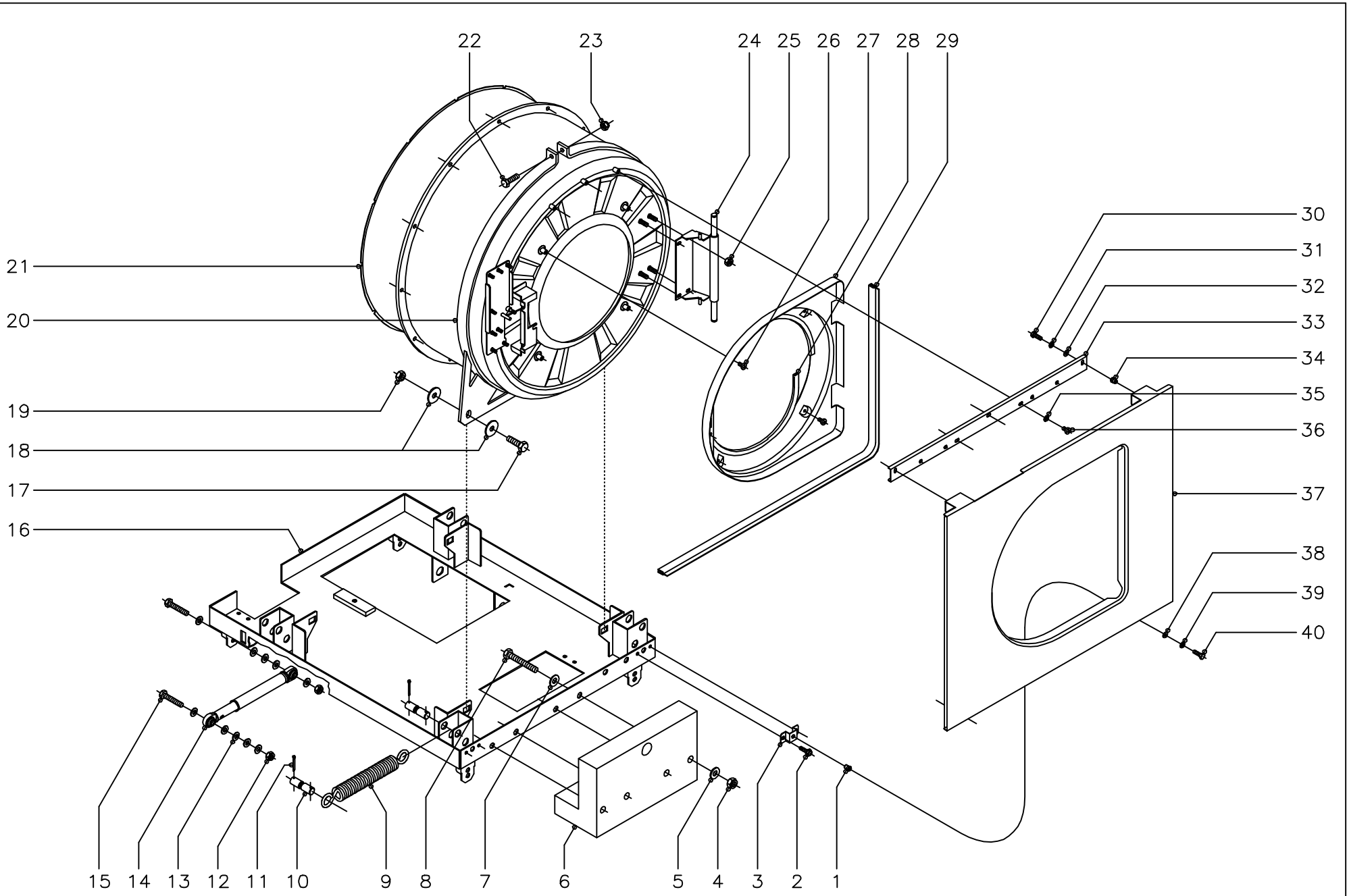

MOD.	LAVADORAS ALTAS REVOLUCIONES	ZONA	AMORTIGUACION Y FRENTE	PLANO	C-1146

ITEM	CODIGO	DENOMINACION	TEXTO	LF-7	LF-10	LF-14							NOTAS
1	Q221342	Remache exagonal M-5		2	2	2							
2	Q151323	Tornillo broca Ø4,8x16		4	4	-							
3	P510323	Soporte frontal inferior		2	2	-							
4	Q221307	Tuerca exagonal autoseguro M-12		4	4	5							
5	Q301010	Arandela plana Ø27xØ12,5x2,5		4	4	5							
6	P506111	Contrapeso		1	-	-							
6	P516111	Contrapeso		-	1	-							
6	P526117	Contrapeso		-	-	1							
7	Q301010	Arandela plana Ø27xØ12,5x2,5		4	4	5							
8	Q151357	Tornillo exagonal M-12x80		4	4	-							
8	Q011379	Tornillo exagonal M-12x70		-	-	3							
8	Q151355	Tornillo exagonal M-12x110		-	-	2							
9	P500201	Muelle sujecion cuna LF-7		4	-	-							
9	P510201	Muelle sujecion cuna LF-10		-	4	-							
9	P520201	Muelle sujecion cuna LF-14		-	-	4							
10	P530210	Pasador muelles		8	8	8							
11	Q352015	Pasador de aletas Ø3x30		16	16	16							
12	Q221306	Tuerca exagonal autoseguro M-10		8	8	8							
13	Q232060	Arandela plana A-10		40	40	40							
14	P530213	Amortiguador		4	4	4							
15	Q151326	Tornillo exagonal M-10x55		8	8	8							
16	P500202	Cuna LF-7		1	-	-							
16	P510202	Cuna LF-10		-	1	-							
16	P520202	Cuna LF-14		-	-	1							
17	Q151341	Tornillo exagonal M-12x35		4	4	-							
17	Q011387	Tornillo exagonal M-14x50		-	-	4							
18	Q301313	Arandela plana Ø38xØ12x3		8	8	-							
18	Q301380	Arandela plana A-15		-	-	8							
19	Q221307	Tuerca exagonal autoseguro M-12		4	4	-							

MOD.	LAVADORAS ALTAS REVOLUCIONES	ZONA	AMORTIGUACION Y FRENTE	PLANO	C-1146

ITEM	CODIGO	DENOMINACION	TEXTO	LF-7	LF-10	LF-14							NOTAS
19	Q221338	Tuerca exagonal autoseguro M-14		-	-	4							
20	P516103	Anillo anterior cuba LF-7 y 10		1	1	-							
20	P526108	Anillo anterior cuba LF-14		-	-	1							
21	P506106	Cuba LF-7		1	-	-							
21	P516105	Cuba LF-10		-	1	-							
21	P526105	Cuba LF-14		-	-	1							
22	Q012056	Tornillo exagonal M-8x40		1	1	1							
23	Q221309	Tuerca exagonal autoseguro M-8		1	1	1							
24	P500511	Soporte bisagra		1	1	1							
25	Q222012	Tuerca exagonal autoblocante M-6		4	4	4							
26	Q032031	Tornillo alomado M-5x10		4	4	4							
27	P520332	Fondo puerta		1	1	1							
28	3673700	Perfil goma gris en "U" 12x6x1350		1	1	1							
29	3703500	Perfil goma en "Y" 16x3x1300		1	1	1							
30	Q012031	Tornillo exagonal M-5x10		2	2	2							
31	Q242030	Arandela abanico A-5		2	2	2							
32	Q302022	Arandela plana Ø16x6x1,2		2	2	2							
33	P510324	Soporte frontal superior		1	1	-							
33	P520343	Soporte cubierta contrapeso		-	-	2							
34	Q221342	Remache exagonal M-5		2	2	2							
35	Q242030	Arandela abanico A-5		3	3	6							
36	Q032031	Tornillo alomado M-5x10		3	3	6							
37	P510321	Cubierta contrapeso LF-7 y 10		1	1	-							
37	P520323	Cubierta contrapeso LF-14		-	-	1							
38	Q302022	Arandela plana Ø16x6x1,2		2	2	2							
39	Q242030	Arandela abanico A-5		2	2	2							
40	Q012031	Tornillo exagonal M-5x10		2	2	2							

N plano	Firma	Fecha	Aparato	PUERTA	Lamina	Fagor Industrial S.Coop.
C-1147		4-2002	LAVADORAS LF-7, 10, 14		3	Oñate

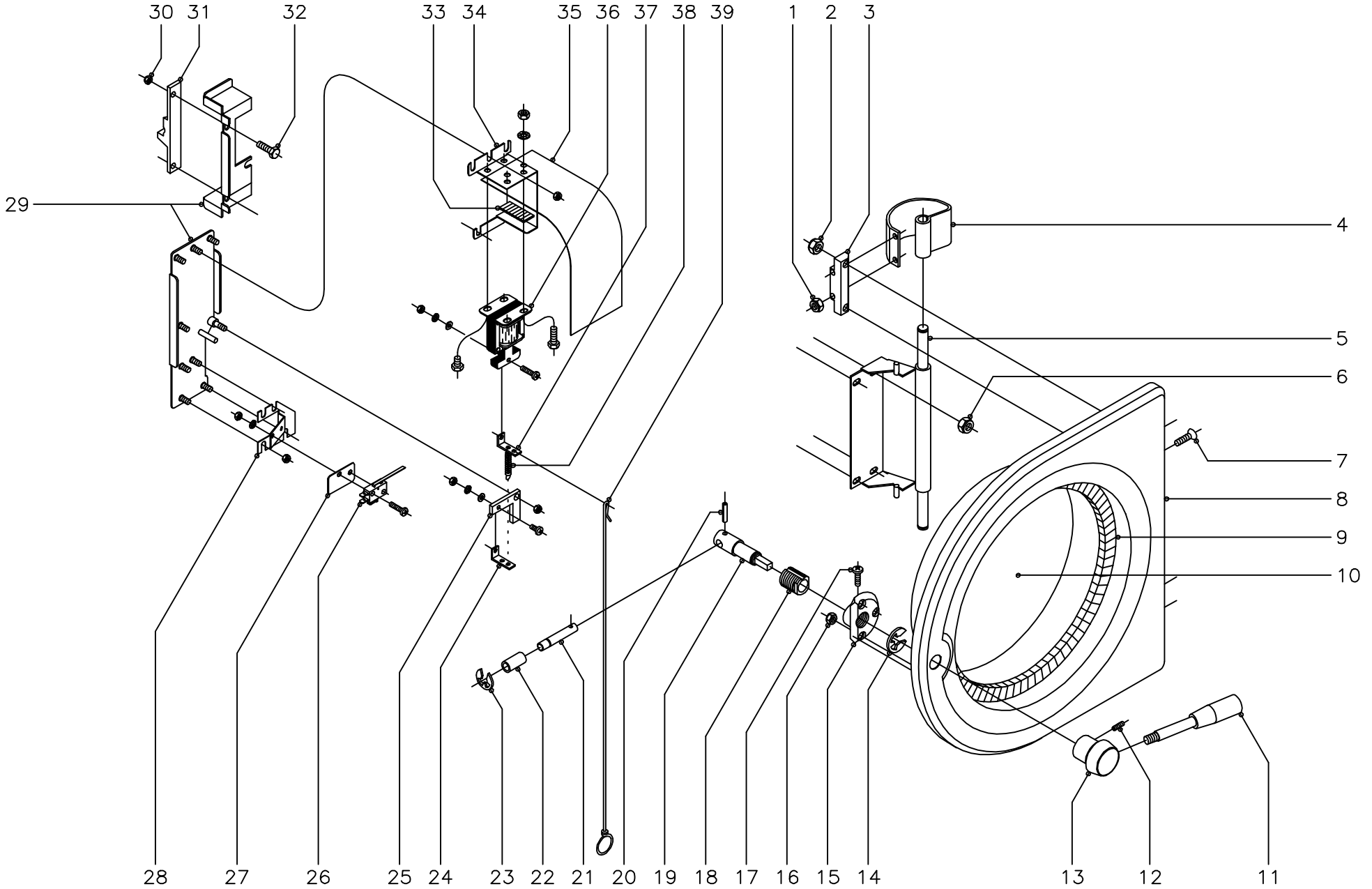

MOD.	LAVADORAS ALTAS REVOLUCIONES	ZONA	PUERTA	PLANO	C-1147

ITEM	CODIGO	DENOMINACION	TEXTO	LF-7	LF-10	LF-14							NOTAS
1	Q222030	Tuerca autoblocante M-5		4	4	4							
2	Q222012	Tuerca autoblocante M-6		4	4	4							
3	P500504	Sujecion bisagra		2	2	2							
4	P500502	Bisagra puerta		2	2	2							
5	P500511	Soporte bisagra		1	1	1							
6	Q222012	Tuerca autoblocante M-6		4	4	4							
7	Q062035	Tornillo allem 3 avellanado M-5x30		4	4	4							
8	P520508	Marco puerta		1	1	1							
9	P440502	Junta de puerta		1	1	1							
10	P440503	Mirilla puerta		1	1	1							
11	P520512	Palanca cierre puerta		1	1	1							
12	Q132042	Varilla roscada M-6x15		1	1	1							
13	P520513	Casquillo palanca cierre puerta		1	1	1							
14	Q271031	Anillo seguridad A-9		1	1	1							
15	P520515	Soporte cojinete guia		1	1	1							
16	Q222012	Tuerca autoblocante M-6		3	3	3							
17	Q152015	Tornillo alomado M-3x6		1	1	1							
18	P520503	Cojinete guia		1	1	1							
19	P520500	Eje palanca cierre		1	1	1							
20	Q371033	Manguito sujecion Ø3x12		1	1	1							
21	P530542	Eje tope		1	1	1							
22	P530544	Casquillo cierre		1	1	1							
23	Q301043	Anillo seguridad A-10		1	1	1							
24	P530559	Empalme muelle		1	1	1							
	Q032011	Tornillo alomado M-3x10		1	1	1							
	Q231310	Arandela plana A-3		1	1	1							
	Q242010	Arandela abanico A-3		1	1	1							
	Q161310	Tuerca exagonal M-3		1	1	1							
25	P530514	Tope cierre		1	1	1							

MOD.	LAVADORAS ALTAS REVOLUCIONES	ZONA	PUERTA	PLANO	C-1147

ITEM	CODIGO	DENOMINACION	TEXTO	LF-7	LF-10	LF-14							NOTAS
	Q222012	Tuerca autoblocante M-6		1	1	1							
26	P530558	Microrruptor puerta		1	1	1							
	Q032013	Tornillo alomado M-3x20		2	2	2							
	Q242010	Arandela abanico A-3		2	2	2							
	Q161310	Tuerca exagonal M-3		2	2	2							
27	R010535	Placa separadora		1	1	1							
28	P530541	Soporte micro		1	1	1							
	Q222012	Tuerca autoblocante M-6		3	3	3							
29	-	Sujeciones del cierre		-	-	-							Soldados a cuba
30	Q222012	Tuerca autoblocante M-6		2	2	2							
31	P530549	Pestillo		1	1	1							
32	Q012042	Tornillo exagonal M-6x15		2	2	2							
33	3714500	Perfil esponjoso adhesivo 20x2x40		1	1	1							Tope electroiman
34	P510506	Sujecion electroiman		1	1	1							
	Q222012	Tuerca autoblocante M-6		4	4	4							
35	P530540	Cubierta electroiman		1	1	1							
36	P533046	Electroiman de puerta		1	1	1							
	Q012021	Tornillo exagonal M-4x10		4	4	4							
	Q242020	Arandela abanico A-4		4	4	4							
	Q162020	Tuerca exagonal M-4		4	4	4							
37	P530559	Empalme muelle		1	1	1							
	Q032011	Tornillo alomado M-3x20		1	1	1							
	Q231310	Arandela plana A-3		1	1	1							
	Q242010	Arandela abanico A-3		1	1	1							
	Q161310	Tuerca exagonal M-3		1	1	1							
38	P530531	Muelle electroiman		1	1	1							
39	P530507	Palanca apertura manual		1	1	1							

N plano	C-1148
Firma	
Fecha	4-2002
Aparato	LAVADORAS LF-7, 10
	PARTE FUNCIONAL MECANICA
Lamina	4
	Fagor Industrial S.Coop. Oñate

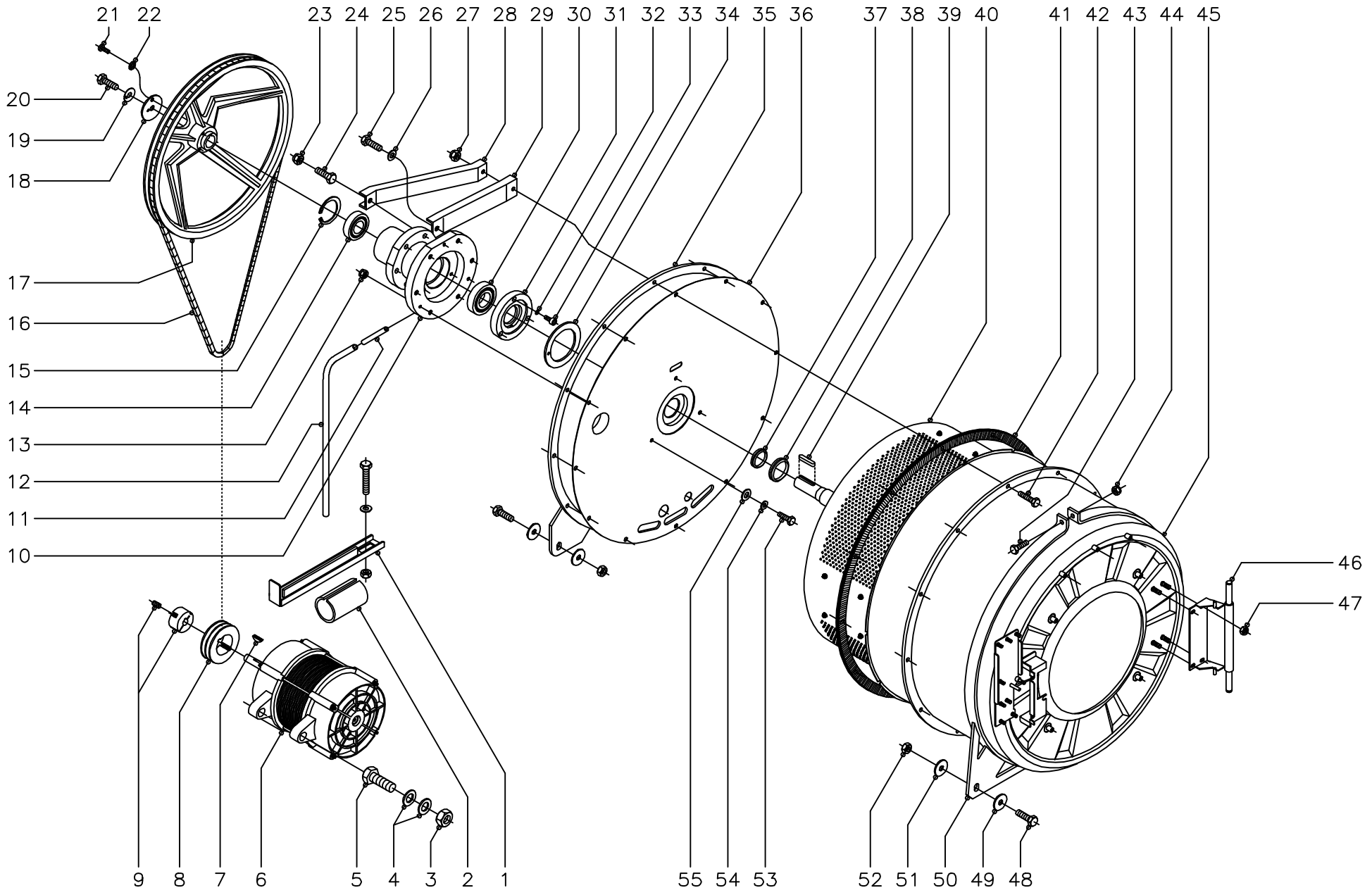

MOD.	LAVADORAS ALTAS REVOLUCIONES	ZONA	PARTE FUNCIONAL MECANICA	PLANO	C-1148

ITEM	CODIGO	DENOMINACION	TEXTO	LF-7	LF-10								NOTAS
1	P510207	Tensor de motor		1	1								
	Q151356	Tornillo exagonal M-10x110		1	1								
	Q232060	Arandela plana A-10		1	1								
	Q161360	Tuerca exagonal M-10		1	1								
2	P530218	Junta tensor motor		1	1								
3	Q221348	Tuerca exagon. autoblocante M-20		2	2								
4	Q231311	Arandela plana A-21		4	4								
5	Q151353	Tornillo exagonal M-20x70		2	2								
6	P505903	Motor 230/400 V. 50Hz.		1	-								
6	P515901	Motor 230/400 V. 50Hz.		-	1								
7	Q563005	Lengüeta parte redonda 5x9		1	1								
8	P505905	Polea motor		1	1								
9	P505904	Casquillo polea con tornillos		1	1								
10	P506001	Soporte rodamientos		1	-								
10	P516001	Soporte rodamientos		-	1								
11	P446019	Tubo Ø10xØ8x100		1	1								
12	3721900	Tubo transparente Ø12xØ10x400		1	1								
13	Q222012	Tuerca exagonal autoblocante M-6		3	3								
14	P446011	Rodamiento 6206-2ZC3		1	2								
15	Q301028	Anillo de seguridad Ø62x2		1	1								
16	P515903	Correa SPZ. LW-1700		2	2								
17	P506002	Polea tambor		1	1								
18	P446016	Arandela fijacion polea		1	1								
19	Q301329	Arandela de seguridad		1	1								
20	Q151341	Tornillo exagonal M-12x35		1	1								
21	Q032041	Tornillo alomado M-6x10		1	1								
22	Q242040	Arandela abanico A-6		1	1								
23	Q221306	Tuerca exagonal autoblocan. M-10		6	6								
24	Q151326	Tornillo exagonal M-10x55		6	6								

MOD.	LAVADORAS ALTAS REVOLUCIONES	ZONA	PARTE FUNCIONAL MECANICA	PLANO	C-1148

ITEM	CODIGO	DENOMINACION	TEXTO	LF-7	LF-10								NOTAS
25	Q011364	Tornillo exagonal M-10x25		6	6								
26	Q232060	Arandela plana A-10		6	6								
27	Q221309	Tuerca exagonal autoblocante M-8		12	12								
28	P446021	Refuerzo superior fondo cuba		6	6								
29	P446020	Refuerzo inferior fondo cuba		6	6								
30	P446010	Rodamiento 6207-2RSC3		1	2								
31	P516002	Casquillo retenes		1	1								
32	Q261030	Arandela muelle A-5		3	3								
33	Q122032	Tornillo allem M-5x15		3	3								
34	P456004	Junta retenes		1	1								
35	P516104	Anillo posterior soporte cuba		1	1								
36	P516004	Fondo de cuba		1	1								
37	P514922	Reten V-RING 40 A		1	1								
38	P514921	Reten V-RING 50 A		1	1								
39	P446017	Lengüeta de ajuste A8x7x45		1	1								
40	P504935	Tambor LF-7		1	-								
40	P514919	Tambor LF-10		-	1								
41	P506103	Junta de cuba		1	1								
42	Q012056	Tornillo exagonal M-8x40		12	12								
43	Q012056	Tornillo exagonal M-8x40		1	1								
44	Q221309	Tuerca exagonal autoblocante M-8		1	1								
45	P506106	Cuba LF-7		1	-								
45	P516105	Cuba LF-10		-	1								
46	P500511	Soporte bisagra		1	1								
47	Q222012	Tuerca exagonal autoblocante M-6		4	4								
48	Q151341	Tornillo exagonal M-12x35		4	4								
49	Q301313	Arandela plana Ø38xØ12x3		4	4								
50	P516103	Anillo anterior cuba LF-7 y 10		1	1								
51	Q301313	Arandela plana Ø38xØ12x3		4	4								

MOD.	LAVADORAS ALTAS REVOLUCIONES	ZONA	PARTE FUNCIONAL MECANICA	PLANO	C-1148

ITEM	CODIGO	DENOMINACION	TEXTO	LF-7	LF-10								NOTAS
52	Q221307	Tuerca exagon. autoblocante M-12		4	4								
53	Q012046	Tornillo exagonal M-6x40		3	3								
54	Q232040	Arandela plana A-6		3	3								
55	Q304040	Arandela de estanq. Ø6,4xØ10,4x1		3	3								

N plano
C-1149

Firma

Fecha
4-2002

Aparato
PARTE FUNCIONAL MECANICA
LAVADORA LF-14

Lamina
5

Fagor Industrial S.Coop.
Onate

FAGOR

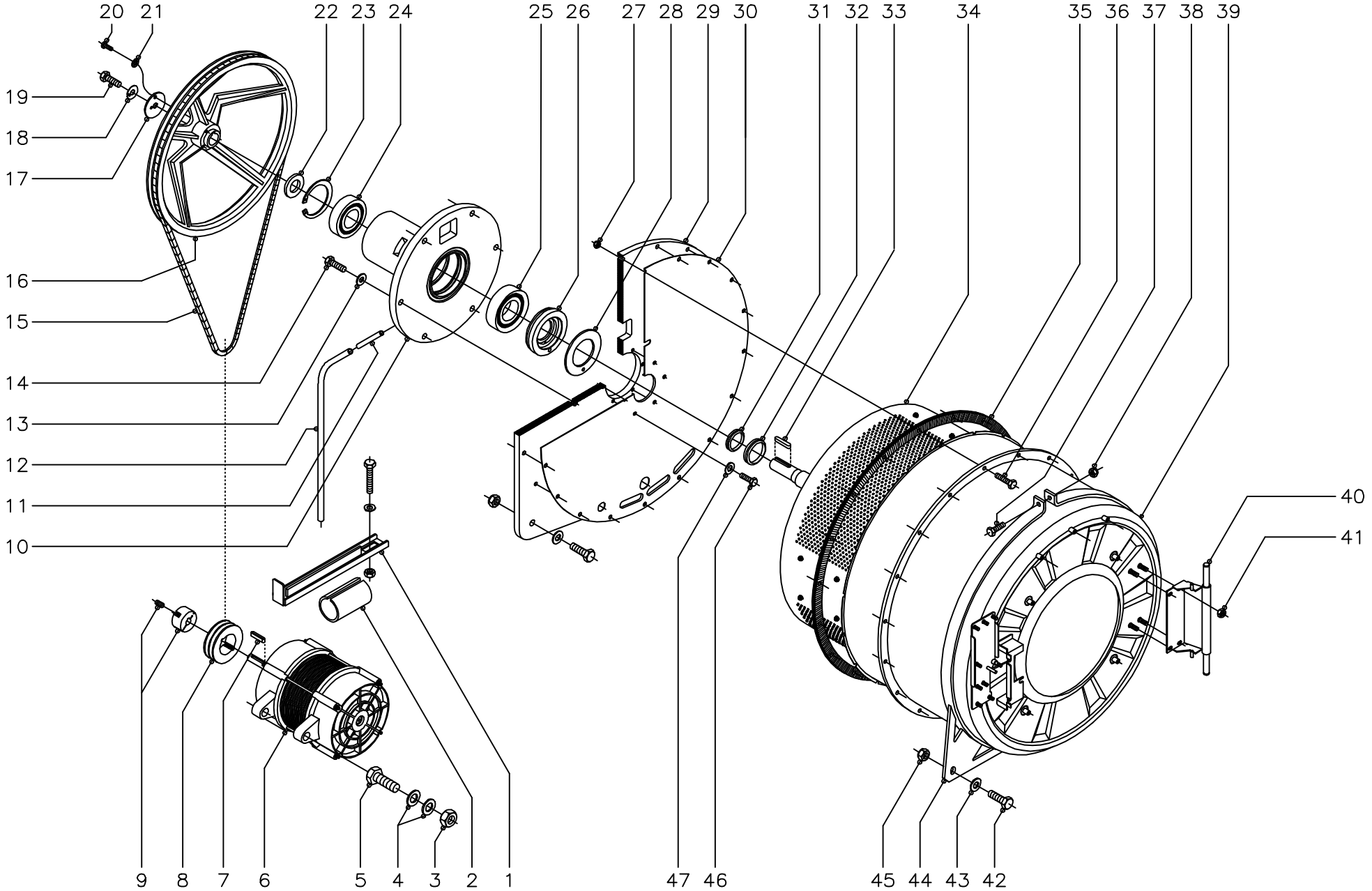

MOD.	LAVADORAS ALTAS REVOLUCIONES	ZONA	PARTE FUNCIONAL MECANICA	PLANO	C-1149

ITEM	CODIGO	DENOMINACION	TEXTO	LF-14									NOTAS
1	P520209	Tensor de motor		1									
	Q151326	Tornillo exagonal M-10x55		1									
	Q232060	Arandela plana A-10		1									
	Q161360	Tuerca exagonal M-10		1									
2	P530218	Junta tensor motor		1									
3	Q221348	Tuerca exagon. autoblocante M-20		2									
4	Q231311	Arandela plana A-21		4									
5	Q151353	Tornillo exagonal M-20x70		2									
6	P525907	Motor 230/400 V. 50Hz.		1									
7	P446017	Lengüeta A8x7x45 DIN-6885		1									
8	P505905	Polea motor		1									
9	P525904	Casquillo polea con tornillos		1									
10	P526001	Soporte rodamientos		1									
11	P446019	Tubo Ø10xØ8x100		1									
12	3721900	Tubo transparente Ø12xØ10x600		1									
13	Q301010	Arandela Ø27xØ12,5x2,5		6									
14	Q151341	Tornillo exagonal M-12x35		6									
15	P525906	Correa SPZ. LW-1900		2									
16	P506002	Polea tambor		1									
17	P446016	Arandela fijacion polea		1									
18	Q301329	Arandela de seguridad		1									
19	Q151341	Tornillo exagonal M-12x35		1									
20	Q032041	Tornillo alomado M-6x10		1									
21	Q242040	Arandela abanico A-6		1									
22	Q526005	Casquillo		1									
23	Q301030	Anillo de seguridad Ø90		1									
24	P305934	Rodamiento 6308 2Z		1									
25	P305933	Rodamiento 6309 2RS		1									
26	P526013	Casquillo soporte rodamientos		1									

MOD.	LAVADORAS ALTAS REVOLUCIONES	ZONA	PARTE FUNCIONAL MECANICA	PLANO	C-1149

ITEM	CODIGO	DENOMINACION	TEXTO	LF-14									NOTAS
27	Q221306	Tuerca exagon. Autoblocante M-10		18									
28	P456004	Junta retenes		1									
29	P526004	Plancha fondo cuba		1									
30	P526012	Fondo de cuba		1									
31	P524939	Reten V-RING 45A		1									
32	P524938	Reten V-RING 55A		1									
33	P446017	Lengüeta de ajuste A8x7x45		1									
34	P524940	Tambor LF-14		1									
35	P456105	Junta de cuba		1									
36	Q151326	Tornillo exagonal M-10x55		18									
37	Q012056	Tornillo exagonal M-8x40		1									
38	Q221309	Tuerca exagonal autoblocante M-8		1									
39	P526105	Cuba LF-14		1									
40	P500511	Soporte bisagra		1									
41	Q222012	Tuerca exagonal autoblocante M-6		4									
42	Q011387	Tornillo exagonal M-14x50		4									
43	Q301380	Arandela plana A-15		4									
44	P526108	Anillo anterior soporte cuba		1									
45	Q221338	Tuerca exagon. autoblocante M-14		4									
46	Q012042	Tornillo exagonal M-6x15		6									
47	Q304040	Arandela de cobre Ø10,4xØ6,4x1		6									

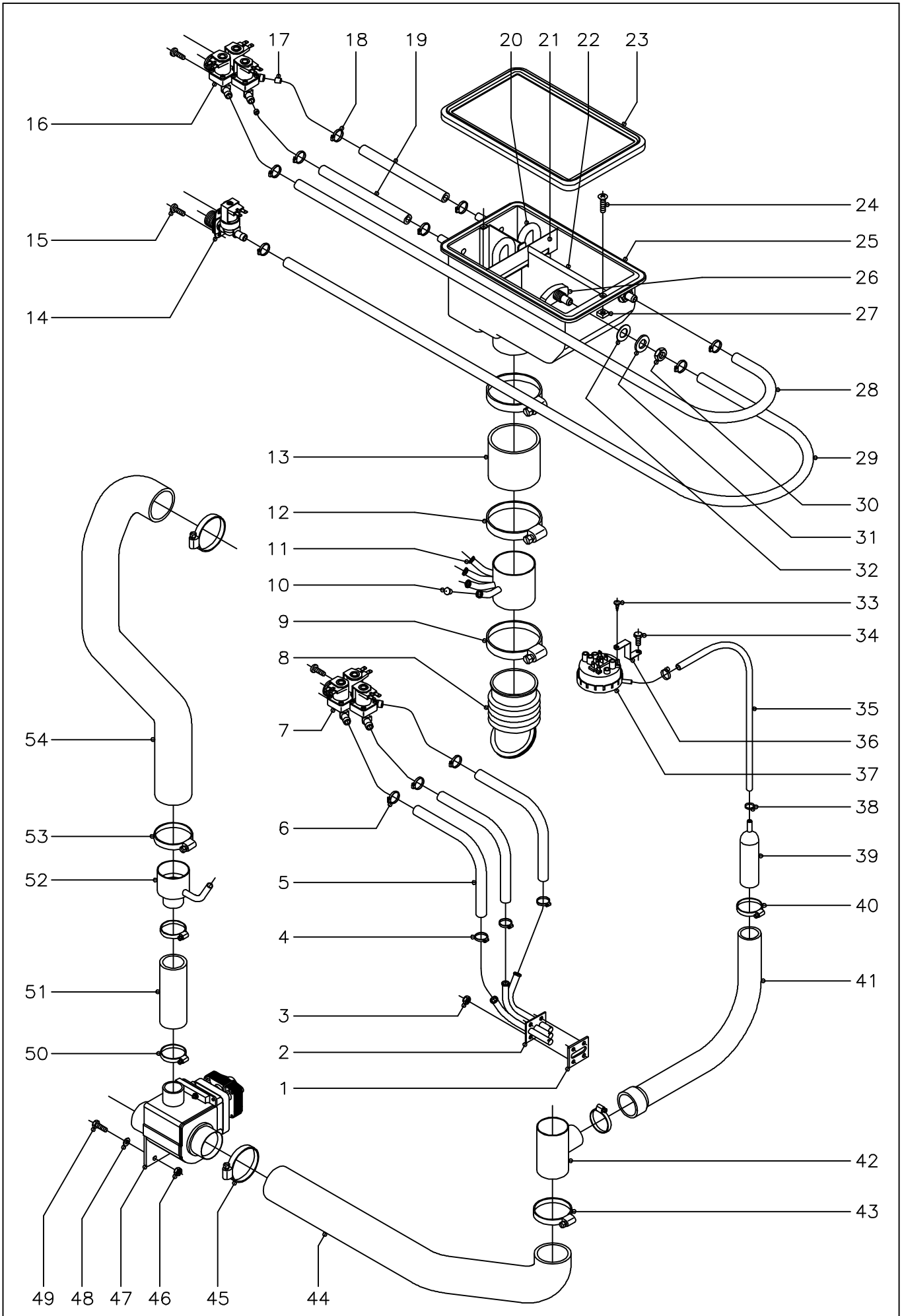

N plano	Firma	Fecha	Aparato	Lamina	
C−1150		4−2002	PARTE FUNCIONAL HIDRAULICA LAVADORAS LF−7,10,14(Electromecanicas)	6	Fagor Industrial S.Coop. Oñate

MOD.	LAVADORAS ALTAS REVOLUCIONES (Electromecanicas)	ZONA	PARTE FUNCIONAL HIDRAULICA	PLANO	C-1150

ITEM	CODIGO	DENOMINACION	TEXTO	LF-7	LF-10	LF-14							NOTAS
1	P505003	Junta inyectores		1	1	1							
2	P505006	Inyector completo		1	1	1							
3	Q222012	Tuerca exagonal autoblocante M-6		4	4	4							
4	Q881302	Abrazadera 12 - 20		3	3	3							
5	3676900	Tubo de goma Ø17xØ10x550		3	3	3							
6	Q881302	Abrazadera 12 - 20		3	3	3							
7	Z611123	Electrovalvula triple		1	1	1							
8	P440709	Conducto cubeta a cuba		1	1	1							
9	Q881335	Abrazadera 60 - 80		1	1	1							
10	P532116	Capucha dosificador		4	4	4							
11	P520700	Dosificador LF completo		1	1	1							
12	Q881326	Abrazadera 70 - 90		2	2	2							
13	P532108	Tubo de goma Ø86xØ76x90		1	1	1							
14	Z701135	Electrovalvula simple		1	1	1							
15	Q151320	Tornillo alomado M-4x6		6	6	6							
16	Z611123	Electrovalvula triple		1	1	1							
17	P443042	Regulador caudal (3l./m.)		2	2	2							
18	Q881302	Abrazadera 12 - 20		8	8	8							
19	3676900	Tubo de goma Ø17xØ10x550		2	2	2							
20	P440702	Tubo sifon		2	2	2							
21	P440715	Escuadra proteccion		1	1	1							
22	P440721	Perfil refuerzo		1	1	1							
23	P500702	Junta de cubeta		1	1	1							
24	Q152019	Tornillo avellanado M-4x15		2	2	2							
25	P440700	Cubeta de detergentes		1	1	1							
26	P440701	Difusor de detergentes		2	2	2							
27	Q222004	Tuerca cuadrada M-4		2	2	2							
28	3676900	Tubo de goma Ø17xØ10x700		1	-	-							
28	3676900	Tubo de goma Ø17xØ10x850		-	1	-							

MOD.	LAVADORAS ALTAS REVOLUCIONES (Electromecanicas)	ZONA	PARTE FUNCIONAL HIDRAULICA	PLANO	C-1150

ITEM	CODIGO	DENOMINACION	TEXTO	LF-7	LF-10	LF-14							NOTAS
28	3676900	Tubo de goma Ø17xØ10x900		-	-	1							
29	3676900	Tubo de goma Ø17xØ10x700		1	-	-							
29	3676900	Tubo de goma Ø17xØ10x850		-	1	-							
29	3676900	Tubo de goma Ø17xØ10x900		-	-	1							
30	Q223018	Tuerca exagonal M-16x1,5		2	2	2							
31	Q301302	Arandela plana A-17		2	2	2							
32	Q307002	Arandela junta		2	2	2							
33	Q082032	Tornillo alomado BZ-3,5x9,5		1	1	1							
34	Q032031	Tornillo alomado M-5x10		1	1	1							
35	3702400	Tubo goma negra Ø8xØ4x1000		1	1	1							
36	P503068	Soporte presostato		1	1	1							
37	P503008	Presostato de nivel		1	1	1							
38	Z704061	Brida cremallera		2	2	2							
39	P445002	Camara presostato		1	1	1							
40	Q881306	Abrazadera 32 - 50		2	2	2							
41	P445001	Codo de presostato		1	1	1							
42	-	Toma presion		1	1	1							Soldado a cuba
43	Q881324	Abrazadera 50 - 70		1	1	1							
44	P455000	Conducto desagüe		1	1	-							
44	P445005	Conducto rebosadero (desagüe)		-	-	1							
45	Q881324	Abrazadera 50 - 70		1	1	1							
46	Q162030	Tuerca exagonal M-5		2	2	2							
47	P302120	Valvula vaciado		1	1	1							
48	Q302022	Arandela plana Ø16xØ6x1,2		2	2	2							
49	Q012032	Tornillo exagonal M-5x15		2	2	2							
50	Q881306	Abrazadera 32 - 50		2	2	2							
51	P502106	Tubo rebosadero		1	1	1							
52	P502101	Reduccion rebosadero		1	1	1							
53	Q881324	Abrazadera 50 - 70		2	2	2							

MOD.	LAVADORAS ALTAS REVOLUCIONES (Electromecanicas)	ZONA	PARTE FUNCIONAL HIDRAULICA	PLANO	C-1150

ITEM	CODIGO	DENOMINACION	TEXTO	LF-7	LF-10	LF-14							NOTAS
54	P445005	Conducto rebosadero		1	1	1							

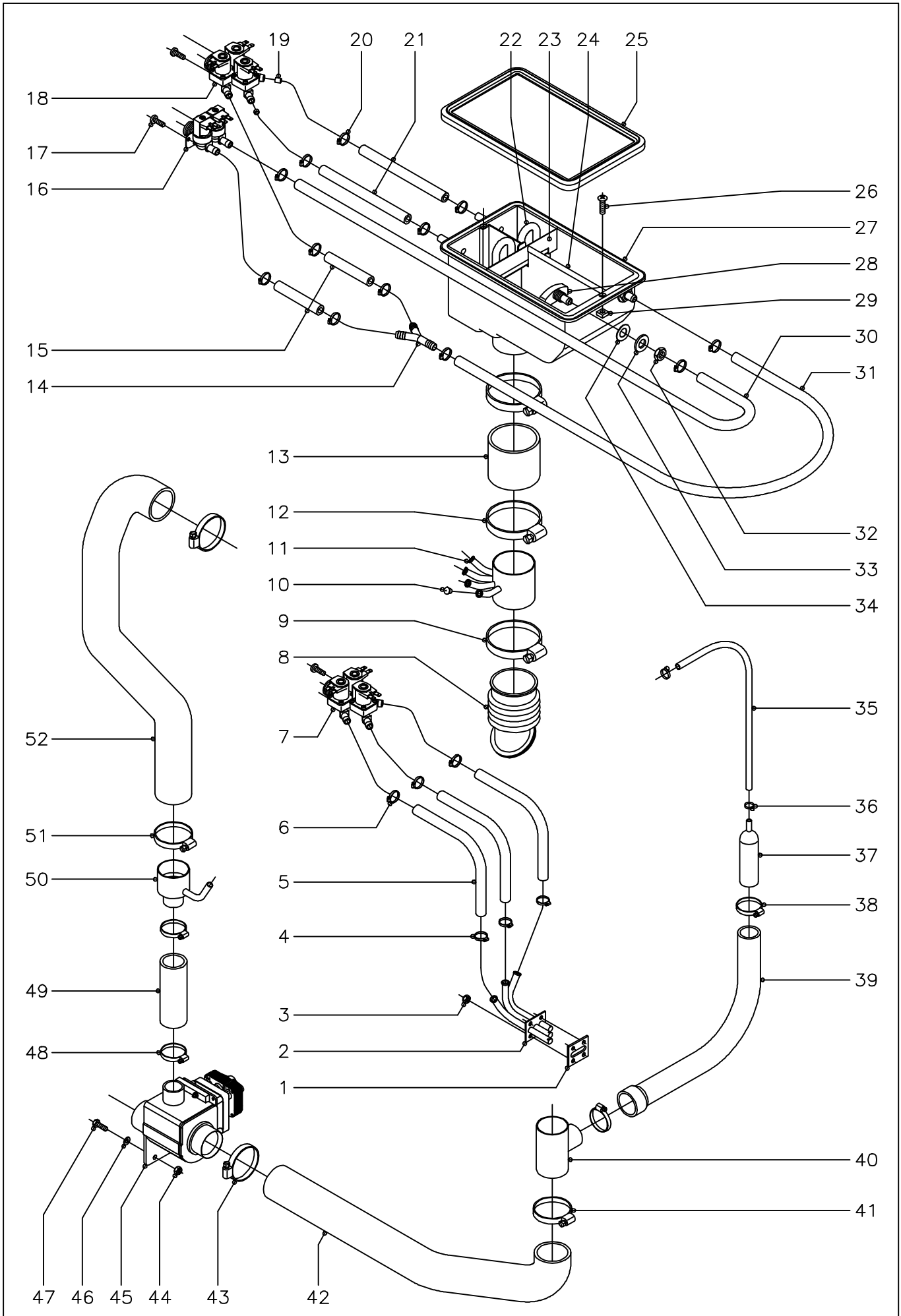

N plano	Firma	Fecha	Aparato	Lamina	
C–1151		4–2002	PARTE FUNCIONAL HIDRAULICA LAVADORAS LF–7,10,14 (Electronicas)	7	Fagor Industrial S.Coop. Oñate

MOD.	LAVADORAS ALTAS REVOLUCIONES (Electronicas)	ZONA	PARTE FUNCIONAL HIDRAULICA	PLANO	C-1151

ITEM	CODIGO	DENOMINACION	TEXTO	LF-7 MP / LF-7 MPP	LF-10 MP / LF-10 MPP	LF-14 MP / LF-14 MPP							NOTAS
1	P505003	Junta inyectores		1	1	1							
2	P505006	Inyector completo		1	1	1							
3	Q222012	Tuerca exagonal autoblocante M-6		4	4	4							
4	Q881302	Abrazadera 12 - 20		3	3	3							
5	3676900	Tubo de goma Ø17xØ10x550		3	3	3							
6	Q881302	Abrazadera 12 - 20		3	3	3							
7	Z611123	Electrovalvula triple		1	1	1							
8	P440709	Conducto cubeta a cuba		1	1	1							
9	Q881335	Abrazadera 60 - 80		1	1	1							
10	P532116	Capucha dosificador		4	4	4							
11	P520700	Dosificador LF completo		1	1	1							
12	Q881326	Abrazadera 70 - 90		2	2	2							
13	P532108	Tubo de goma Ø86xØ76x90		1	1	1							
14	Z201106	Racord en "Y"		1	1	1							
15	3676900	Tubo de goma Ø17xØ10x200		2	2	2							
16	P255001	Electrovalvula doble		1	1	1							
17	Q151320	Tornillo alomado M-4x6		6	6	6							
18	Z611123	Electrovalvula triple		1	1	1							
19	P443042	Regulador caudal (3l./m.)		2	2	2							
20	Q881302	Abrazadera 12 - 20		8	8	8							
21	3676900	Tubo de goma Ø17xØ10x550		2	2	2							
22	P440702	Tubo sifon		2	2	2							
23	P440715	Escuadra proteccion		1	1	1							
24	P440721	Perfil refuerzo		1	1	1							
25	P500702	Junta de cubeta		1	1	1							
26	Q152019	Tornillo avellanado M-4x15		2	2	2							
27	P440700	Cubeta de detergentes		1	1	1							
28	P440701	Difusor de detergentes		2	2	2							
29	Q222004	Tuerca cuadrada M-4		2	2	2							

MOD.	LAVADORAS ALTAS REVOLUCIONES (Electronicas)	ZONA	PARTE FUNCIONAL HIDRAULICA	PLANO	C-1151

ITEM	CODIGO	DENOMINACION	TEXTO	LF-7 MP / LF-7 MPP	LF-10 MP / LF-10 MPP	LF-14 MP / LF-14 MPP							NOTAS
30	3676900	Tubo de goma Ø17xØ10x700		1	-	-							
30	3676900	Tubo de goma Ø17xØ10x850		-	1	-							
30	3676900	Tubo de goma Ø17xØ10x900		-	-	1							
31	3676900	Tubo de goma Ø17xØ10x700		1	-	-							
31	3676900	Tubo de goma Ø17xØ10x850		-	1	-							
31	3676900	Tubo de goma Ø17xØ10x900		-	-	1							
32	Q223018	Tuerca exagonal M-16x1,5		2	2	2							
33	Q301302	Arandela plana A-17		2	2	2							
34	Q307002	Arandela junta		2	2	2							
35	3702400	Tubo goma negra Ø8xØ4x1000		1	1	1							
36	Z704061	Brida cremallera		2	2	2							
37	P445002	Camara presostato		1	1	1							
38	Q881306	Abrazadera 32 - 50		2	2	2							
39	P445001	Codo de presostato		1	1	1							
40	-	Toma presion		1	1	1							Soldado a cuba
41	Q881324	Abrazadera 50 - 70		1	1	1							
42	P455000	Conducto desagüe		1	1	-							
42	P445005	Conducto rebosadero (desagüe)		-	-	1							
43	Q881324	Abrazadera 50 - 70		1	1	1							
44	Q162030	Tuerca exagonal M-5		2	2	2							
45	P302120	Valvula vaciado		1	1	1							
46	Q302022	Arandela plana Ø16xØ6x1,2		2	2	2							
47	Q012032	Tornillo exagonal M-5x15		2	2	2							
48	Q881306	Abrazadera 32 - 50		2	2	2							
49	P502106	Tubo rebosadero		1	1	1							
50	P502101	Reduccion rebosadero		1	1	1							
51	Q881324	Abrazadera 50 - 70		2	2	2							
52	P445005	Conducto rebosadero		1	1	1							

N plano
C-1152

Firma

Fecha
4-2002

Aparato
LAVADORAS LF-7,10,14 (Electromecanicas)

PARTE FUNCIONAL ELECTRICA

Lamina
8

Fagor Industrial S.Coop.
Oñate

FAGOR

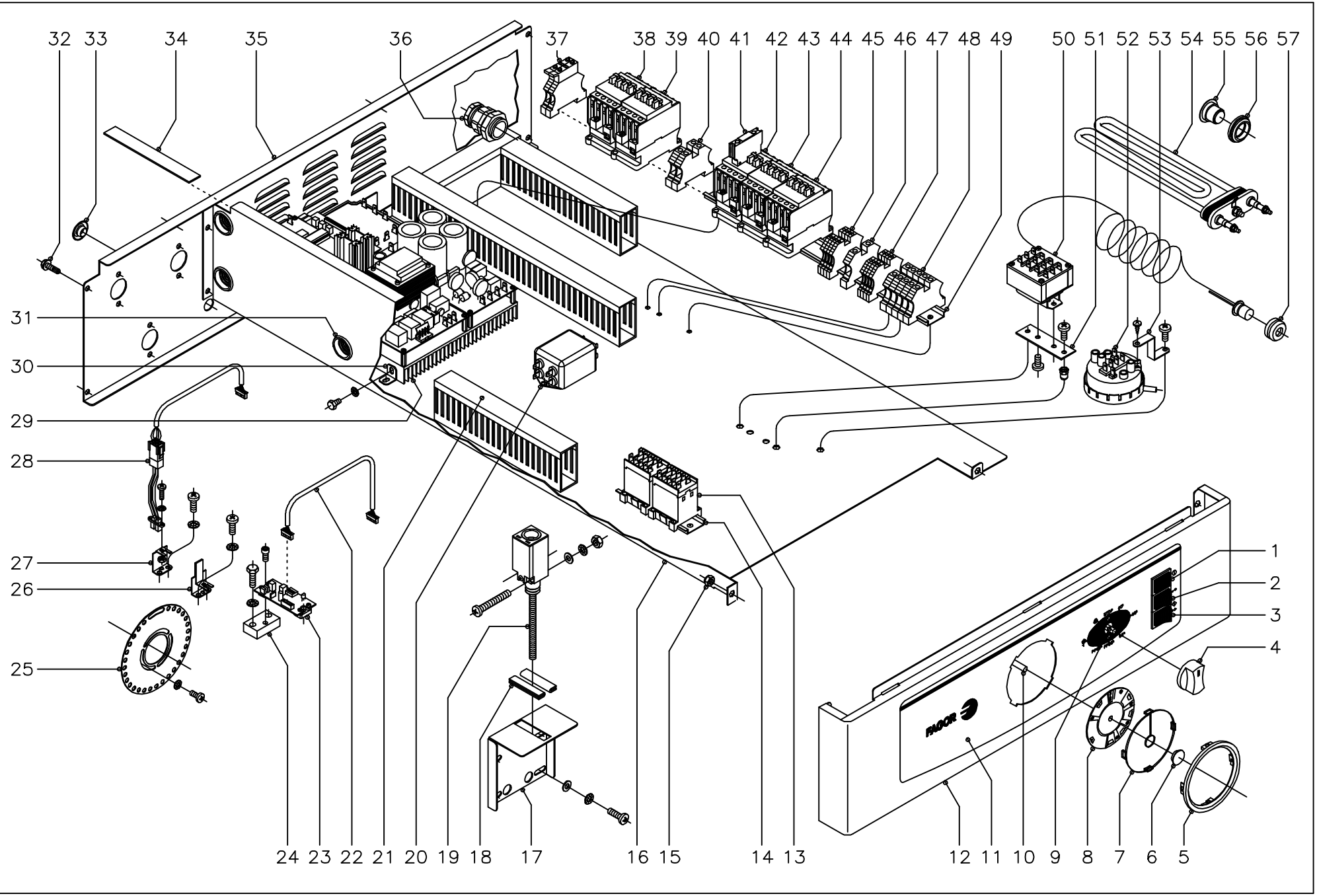

MOD.	LAVADORAS ALTAS REVOLUCIONES (Electromecanicas)	ZONA	PARTE FUNCIONAL ELECTRICA	PLANO	C-1152

ITEM	CODIGO	DENOMINACION	TEXTO	LF-7	LF-10	LF-14							NOTAS
1	P503004	Piloto rojo		1	1	1							
2	P503005	Pulsador verde (puerta)		1	1	1							
3	P503006	Pulsador blanco (avance)		1	1	1							
4	R663062	Boton de mando completo		1	1	1							
5	P440336	Marco mirilla		1	1	1							
6	P302882	Embellecedor disco programador		1	1	1							
7	P500315	Mirilla de disco		1	1	1							
8	P500314	Disco programador		1	1	1							
9	P433023	Conmutador 8 posiciones		1	1	1							
	Z602906	Casquillo distanciador		2	2	2							Amarre conmutador
	Q041324	Tornillo avellanado M-4x25		2	2	2							Amarre conmutador
10	P433004	Programador rotativo		1	1	1							
	Q151320	Tornillo alomado M-4x6		2	2	2							Amarre programador
	Q242020	Arandela abanico A-4		2	2	2							Amarre programador
11	P500310	Embellecedor portamandos		1	1	1							
12	P510312	Portamandos program. Mecanico		1	1	-							
12	P520326	Portamandos program. Mecanico		-	-	1							
13	Z683087	Contactor 230 V.		2	2	2							
14	Z103084	Guia contactor L=138		1	1	1							
15	Q222012	Tuerca exagonal autoblocante M-6		3	3	3							
16	P503067	Soporte cuadro electrico LF-7		1	-	-							
16	P513003	Soporte cuadro electrico LF-10		-	1	-							
16	P523004	Soporte cuadro electrico LF-14		-	-	1							
17	P523005	Tope micro de seguridad		1	1	1							
	Q302022	Arandela plana Ø16xØ6x1,2		2	2	2							
	Q242030	Arandela abanico A-5		2	2	2							
	Q032031	Tornillo alomado M-5x10		2	2	2							
18	3673700	Perfil goma gris en "U" 12x6x50		2	2	2							
19	Z273016	Micro de seguridad		1	1	1							

MOD.	LAVADORAS ALTAS REVOLUCIONES (Electromecanicas)	ZONA	PARTE FUNCIONAL ELECTRICA	PLANO	C-1152

ITEM	CODIGO	DENOMINACION	TEXTO	LF-7	LF-10	LF-14							NOTAS
	Q031326	Tornillo alomado M-4x40		2	2	2							
	Q232030	Arandela plana A-5		2	2	2							
	Q242020	Arandela abanico A-4		2	2	2							
	Q221305	Tuerca exagonal autoblocante M-4		2	2	2							
20	P523018	Filtro interferencias		1	1	1							
	Q151323	Tornillo broca Ø4,8x16		2	2	2							
21	3715520	Canaleta unex 60x30xlongitud		8	8	8							
	Q419005	Remache tubular Ø4x8		14	14	14							
22	P503028	Cableado sensor		2	2	2							
23	P533016	Sensor galga liar		2	2	2							
	Q122032	Tornillo allem M-5x15		4	4	4							
24	P526006	Calzo sensor		-	-	2							
	Q242040	Arandela abanico A-6		-	-	4							
	Q012043	Tornillo exagonal M-6x20		-	-	4							
25	P506006	Disco detector		1	1	1							
	Q242020	Arandela abanico A-4		3	3	3							
	Q153021	Tornillo alomado M-4x10		3	3	3							
26	P526010	Soporte detector 14 Kg.		-	-	1							
	Q242020	Arandela abanico A-4		-	-	2							
	Q151320	Tornillo alomado M-4x6		-	-	2							
27	P506009	Soporte detector 7 y 10 Kg.		1	1	-							
	Q242020	Arandela abanico A-4		2	2	-							
	Q151320	Tornillo alomado M-4x6		2	2	-							
28	P503027	Cableado detector		1	1	1							
	Q032011	Tornillo alomado M-3x10		1	1	1							
	Q242010	Arandela abanico A-3		2	2	2							
	Q162010	Tuerca exagonal M-3		1	1	1							
29	P503009	Convertidor V/F Liar		1	1	1							
30	P503012	Amarre convertidor		4	4	4							

MOD.	LAVADORAS ALTAS REVOLUCIONES (Electromecanicas)	ZONA	PARTE FUNCIONAL ELECTRICA	PLANO	C-1152

ITEM	CODIGO	DENOMINACION	TEXTO	LF-7	LF-10	LF-14							NOTAS
	Q242030	Arandela abanico A-5		8	8	8							
	Q152051	Tornillo exagonal M-5x6		8	8	8							
31	X723014	Pasamuros Ø 30		4	4	4							
32	Q151323	Tornillo broca Ø4,8x16		9	9	9							
33	P530335	Tapon soporte electrovalvulas		4	4	4							
34	3714500	Perfil esponjoso adhe. 20x2x1000		1	1	1							
35	P510320	Soporte electrovalvulas LF-7 y 10		1	1	-							
35	P520336	Soporte electrovalvulas LF-14		-	-	1							
36	R023013	Prensaestopas		1	1	1							
37	R073005	Borna portafusibles		2	2	2							
	P184011	Cartucho fusible 4 A.		2	2	2							
38	P433030	Contactor 3TF3001-OAL2 (230V.)		1	1	1							
39	P433030	Contactor 3TF3001-OAL2 (230V.)		1	1	1							
40	P453025	Borne paso 10 (gris)		2	2	2							
41	Z316328	Contacto auxiliar 1NC 3TX4001-2A		1	1	1							
42	P433030	Contactor 3TF3001-OAL2 (230V.)		1	1	1							
43	P433030	Contactor 3TF3001-OAL2 (230V.)		1	1	1							
44	P433030	Contactor 3TF3001-OAL2 (230V.)		1	1	1							
45	Z103029	Borne paso 2,5 (gris)		4	4	4							
46	P453026	Borne tierra 10 (amarillo-verde)		1	1	1							
47	Z103029	Borne paso 2,5 (gris)		4	4	4							
48	P453025	Borne paso 10 (gris)		3	3	3							
	Z263302	Borne neutro 10 (azul)		1	1	1							
	P453026	Borne tierra 10 (amarillo-verde)		1	1	1							
49	Z103083	Guia contactor L= 73		1	1	1							
	R663054	Guia contactor L= 320		1	1	1							
50	P433018	Termostato 4 tempera. Preselecci.		1	1	1							
	Q032021	Tornillo alomado M-4x10		2	2	2							
51	P453020	Sujecion termostato		1	1	1							

MOD.	LAVADORAS ALTAS REVOLUCIONES (Electromecanicas)	ZONA	PARTE FUNCIONAL ELECTRICA	PLANO	C-1152

ITEM	CODIGO	DENOMINACION	TEXTO	LF-7	LF-10	LF-14							NOTAS
	Q032031	Tornillo alomado M-5x10		2	2	2							
	Q221342	Remache exagonal M-5		2	2	2							
52	P503008	Presostato de nivel		1	1	-							
52	P523002	Presostato de nivel		-	-	1							
	Q082032	Tornillo alomado BZ-3,5x9,5		1	1	1							
53	P503068	Soporte presostato		1	1	1							
	Q032031	Tornillo alomado M-5x10		1	1	1							
54	P103012	Resistencia 2000 W. 230 V.		3	-	-							
54	P143002	Resistencia 3000 W. 230 V.		-	3	-							
54	P183002	Resistencia 4000 W. 230 V.		-	-	3							
55	P443060	Tapon		1	1	1							
56	N503017	Soporte termostato		1	1	1							
57	Z703048	Pasamuros bulbo		1	1	1							

MOD.	LAVADORAS ALTAS REVOLUCIONES (Electromecanicas)	ZONA	VARIOS	PLANO	

ITEM	CODIGO	DENOMINACION	TEXTO	LF-7	LF-10	LF-14							NOTAS
	P536528	Folleto de instrucciones		1	1	1							
	Z602121	Manguera entrada de agua		3	3	3							
	R189915	Taco Fisher de 10		4	4	4							Fijacion maquina
	Q151352	Tornillo 8x60		4	4	4							Fijacion maquina
	Q232050	Arandela A-8		4	4	4							Fijacion maquina
	P533053	Esquema electrico adhesivo		1	1	1							Plano HC-30860
	P533067	Leyenda esquema electrico		1	1	1							Plano HC-30886
	P523012	Instalacion electrica base		1	1	1							
	P523013	Instalacion altas revoluciones		1	1	1							
	P523007	Cableado a resistencias		1	1	1							
	P523008	Cableado a motor		1	1	1							
	P523009	Cableado regletas a contactores		2	2	2							
	P533061	Cableado a micro de seguridad		1	1	1							
	P513004	Cubierta cuadro electrico transpar.		1	1	-							
	P523017	Cubierta cuadro electrico transpar.		-	-	1							

N plano
C-1153

Firma

Fecha
4-2002

Aparato
LAVADORAS LF-7,10,14 (Electronicas)

PARTE FUNCIONAL ELECTRICA

Lamina
9

Fagor Industrial S.Coop.
Oñate

FAGOR

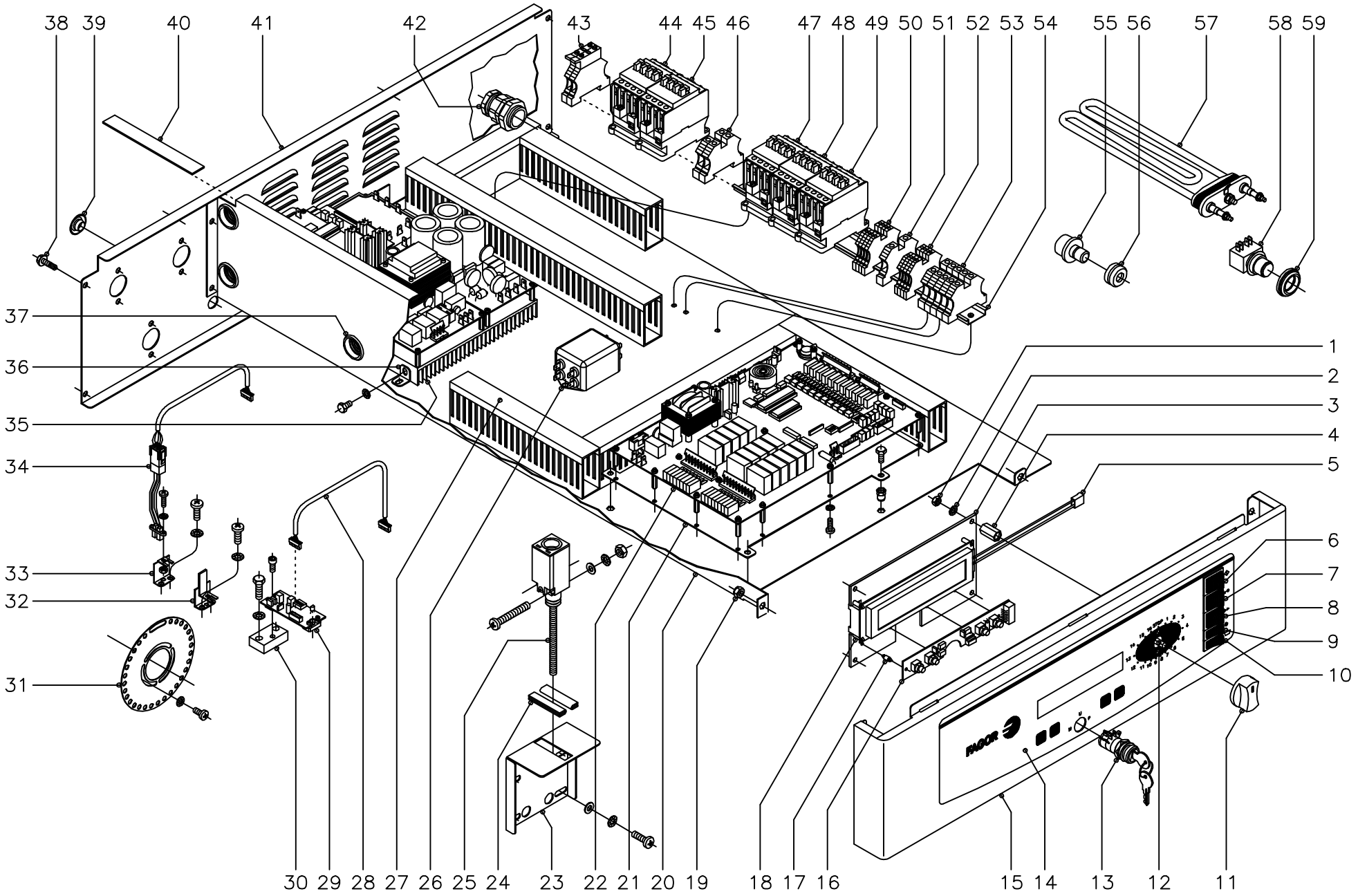

MOD.	LAVADORAS ALTAS REVOLUCIONES (Electronicas)	ZONA	PARTE FUNCIONAL ELECTRICA	PLANO	C-1153

ITEM	CODIGO	DENOMINACION	TEXTO	LF-7 MP	LF-10 MP	LF-14 MP	LF-7 MPP	LF-10 MPP	LF-14 MPP				NOTAS
1	Q162020	Tuerca exagonal M-4		4	4	4	4	4	4				
2	Q242020	Arandela abanico A-4		4	4	4	4	4	4				
3	P503052	Soporte display y teclado		1	1	1	1	1	1				
4	P503034	Casquillo distanciador		4	4	4	4	4	4				
5	P503050	Display completo		1	1	1	1	1	1				
6	Z213033	Pulsador marcha		1	1	1	1	1	1				
7	P503005	Pulsador verde (puerta)		1	1	1	1	1	1				
8	P503006	Pulsador blanco (avance)		1	1	1	1	1	1				
9	P503026	Interruptor ambar (sin centrifugado)		1	1	1	1	1	1				
10	P503026	Interruptor ambar (flot)		1	1	1	1	1	1				
11	R663062	Boton de mando completo		1	1	1	1	1	1				
12	P503029	Selector de programa		1	1	1	1	1	1				
	Q151320	Tornillo alomado M-4x6		2	2	2	2	2	2				
	Q242020	Arandela abanico A-4		2	2	2	2	2	2				
	P503037	Sujecion selector de programa		1	1	1	1	1	1				
	Q222012	Tuerca exagonal autoblocante M-6		2	2	2	2	2	2				
13	P503032	Interruptor a llave		-	-	-	1	1	1				
14	P500323	Embellecedor portamandos		1	1	1	-	-	-				
14	P500325	Embellecedor portamandos		-	-	-	1	1	1				
15	P510313	Portamandos program. Electronico		1	1	-	1	1	-				
15	P520327	Portamandos program. Electronico		-	-	1	-	-	1				
16	P503011	Teclado programador		-	-	-	1	1	1				
17	P503045	Separador teclado		-	-	-	4	4	4				
18	P503043	Separador display		4	4	4	4	4	4				
19	Q222012	Tuerca exagonal autoblocante M-6		3	3	3	3	3	3				
20	P503067	Soporte cuadro electrico LF-7		1	-	-	1	-	-				
20	P513003	Soporte cuadro electrico LF-10		-	1	-	-	1	-				
20	P523004	Soporte cuadro electrico LF-14		-	-	1	-	-	1				
21	P503051	Suplemento cuadro electrico		1	1	1	1	1	1				

MOD.	LAVADORAS ALTAS REVOLUCIONES (Electronicas)		ZONA	PARTE FUNCIONAL ELECTRICA								PLANO	C-1153
ITEM	CODIGO	DENOMINACION	TEXTO	LF-7 MP	LF-10 MP	LF-14 MP	LF-7 MPP	LF-10 MPP	LF-14 MPP				NOTAS
	Q012031	Tornillo exagonal M-5x10		4	4	4	4	4	4				
	Q221342	Remache exagonal M-5		4	4	4	4	4	4				
22	P503010	Programador electronico		1	1	1	1	1	1				
	Q152015	Tornillo alomado M-3x6		14	14	14	14	14	14				
	Q242010	Arandela abanico A-3		14	14	14	14	14	14				
23	P523005	Tope micro de seguridad		1	1	1	1	1	1				
	Q302022	Arandela plana Ø16xØ6x1,2		2	2	2	2	2	2				
	Q242030	Arandela abanico A-5		2	2	2	2	2	2				
	Q032031	Tornillo alomado M-5x10		2	2	2	2	2	2				
24	3673700	Perfil goma gris en "U" 12x6x50		2	2	2	2	2	2				
25	Z273016	Micro de seguridad		1	1	1	1	1	1				
	Q031326	Tornillo alomado M-4x40		2	2	2	2	2	2				
	Q232030	Arandela plana A-5		2	2	2	2	2	2				
	Q242020	Arandela abanico A-4		2	2	2	2	2	2				
	Q221305	Tuerca exagonal autoblocante M-4		2	2	2	2	2	2				
26	P523018	Filtro interferencias		1	1	1	1	1	1				
	Q151323	Tornillo broca Ø4,8x16		2	2	2	2	2	2				
27	3715520	Canaleta unex 60x30xlongitud		8	8	8	8	8	8				
	Q419005	Remache tubular Ø4x8		14	14	14	14	14	14				
28	P503028	Cableado sensor		2	2	2	2	2	2				
29	P533016	Sensor galga liar		2	2	2	2	2	2				
	Q122032	Tornillo allem M-5x15		4	4	4	4	4	4				
30	P526006	Calzo sensor		-	-	2	-	-	2				
	Q242040	Arandela abanico A-6		-	-	4	-	-	4				
	Q012043	Tornillo exagonal M-6x20		-	-	4	-	-	4				
31	P506006	Disco detector		1	1	1	1	1	1				
	Q242020	Arandela abanico A-4		3	3	3	3	3	3				
	Q153021	Tornillo alomado M-4x10		3	3	3	3	3	3				
32	P526010	Soporte detector 14 Kg.		-	-	1	-	-	1				

MOD.	LAVADORAS ALTAS REVOLUCIONES (Electronicas)	ZONA	PARTE FUNCIONAL ELECTRICA	PLANO	C-1153

ITEM	CODIGO	DENOMINACION	TEXTO	LF-7 MP	LF-10 MP	LF-14 MP	LF-7 MPP	LF-10 MPP	LF-14 MPP				NOTAS
	Q242020	Arandela abanico A-4		-	-	2	-	-	2				
	Q151320	Tornillo alomado M-4x6		-	-	2	-	-	2				
33	P506009	Soporte detector 7 y 10 Kg.		1	1	-	1	1	-				
	Q242020	Arandela abanico A-4		2	2	-	2	2	-				
	Q151320	Tornillo alomado M-4x6		2	2	-	2	2	-				
34	P503027	Cableado detector		1	1	1	1	1	1				
	Q032011	Tornillo alomado M-3x10		1	1	1	1	1	1				
	Q242010	Arandela abanico A-3		2	2	2	2	2	2				
	Q162010	Tuerca exagonal M-3		1	1	1	1	1	1				
35	P503009	Convertidor V/F Liar		1	1	1	1	1	1				
36	P503012	Amarre convertidor		4	4	4	4	4	4				
	Q242030	Arandela abanico A-5		8	8	8	8	8	8				
	Q152051	Tornillo exagonal M-5x6		8	8	8	8	8	8				
37	X723014	Pasamuros Ø 30		4	4	4	4	4	4				
38	Q151323	Tornillo broca Ø4,8x16		9	9	9	9	9	9				
39	P530335	Tapon soporte electrovalvulas		4	4	4	4	4	4				
40	3714500	Perfil esponjoso adhe. 20x2x1000		1	1	1	1	1	1				
41	P510320	Soporte electrovalvulas LF-7 y 10		1	1	-	1	1	-				
41	P520336	Soporte electrovalvulas LF-14		-	-	1	-	-	1				
42	R023013	Prensaestopas		1	1	1	1	1	1				
43	R073005	Borna portafusibles		2	2	2	2	2	2				
	P184011	Cartucho fusible 4 A.		2	2	2	2	2	2				
44	P433030	Contactor 3TF3001-OAL2 (230V.)		1	1	1	1	1	1				
45	P433030	Contactor 3TF3001-OAL2 (230V.)		1	1	1	1	1	1				
46	P453025	Borne paso 10 (gris)		2	2	2	2	2	2				
47	P433030	Contactor 3TF3001-OAL2 (230V.)		1	1	1	1	1	1				
48	P433030	Contactor 3TF3001-OAL2 (230V.)		1	1	1	1	1	1				
49	P433030	Contactor 3TF3001-OAL2 (230V.)		1	1	1	1	1	1				
50	Z103029	Borne paso 2,5 (gris)		4	4	4	4	4	4				

MOD.	LAVADORAS ALTAS REVOLUCIONES (Electronicas)	ZONA	PARTE FUNCIONAL ELECTRICA	PLANO	C-1153

ITEM	CODIGO	DENOMINACION	TEXTO	LF-7 MP	LF-10 MP	LF-14 MP	LF-7 MPP	LF-10 MPP	LF-14 MPP				NOTAS
51	P453026	Borne tierra 10 (amarillo-verde)		1	1	1	1	1	1				
52	Z103029	Borne paso 2,5 (gris)		4	4	4	4	4	4				
53	P453025	Borne paso 10 (gris)		3	3	3	3	3	3				
	Z263302	Borne neutro 10 (azul)		1	1	1	1	1	1				
	P453026	Borne tierra 10 (amarillo-verde)		1	1	1	1	1	1				
54	Z103083	Guia contactor L= 73		1	1	1	1	1	1				
	R663054	Guia contactor L= 320		1	1	1	1	1	1				
55	P503024	Tapon		1	1	1	1	1	1				
56	Z703048	Pasamuros bulbo termostato		1	1	1	1	1	1				
57	P103012	Resistencia 2000 W. 230 V.		3	-	-	3	-	-				
57	P143002	Resistencia 3000 W. 230 V.		-	3	-	-	3	-				
57	P183002	Resistencia 4000 W. 230 V.		-	-	3	-	-	3				
58	P503025	Sonda temperatura cuba		1	1	1	1	1	1				
59	N503017	Soporte termostato		1	1	1	1	1	1				

MOD.	LAVADORAS ALTAS REVOLUCIONES (Electronicas)		ZONA	VARIOS						PLANO			
ITEM	CODIGO	DENOMINACION	TEXTO	LF-7 MP	LF-10 MP	LF-14 MP	LF-7 MPP	LF-10 MPP	LF-14 MPP				NOTAS
	P536527	Folleto de instrucciones		1	1	1	1	1	1				
	Z602121	Manguera entrada de agua		3	3	3	3	3	3				
	R189915	Taco Fisher de 10		4	4	4	4	4	4				Fijacion maquina
	Q151352	Tornillo 8x60		4	4	4	4	4	4				Fijacion maquina
	Q232050	Arandela A-8		4	4	4	4	4	4				Fijacion maquina
	P533056	Esquema electrico adhesivo		1	1	1	1	1	1				Plano HC-30861
	P533067	Leyenda esquema electrico		1	1	1	1	1	1				Plano HC-30886
	P523007	Cableado a resistencias		1	1	1	1	1	1				
	P523008	Cableado a motor		1	1	1	1	1	1				
	P523009	Cableado regletas a contactores		2	2	2	2	2	2				
	P533061	Cableado a micro de seguridad		1	1	1	1	1	1				
	P523006	Instalacion electronica		1	1	1	1	1	1				
	P503046	Cableado conmutador electronico		1	1	1	1	1	1				
	P523011	Cableado programador electronico		1	1	1	1	1	1				
	P503048	Cableado conexión display		1	1	1	1	1	1				
	P523010	Cableado NTC		1	1	1	1	1	1				
	P503039	Cableado llave		-	-	-	1	1	1				
	P503040	Cable conexión tarjeta programad.		-	-	-	1	1	1				
	P513004	Cubierta cuadro electrico transpar.		1	1	-	1	1	-				
	P523017	Cubierta cuadro electrico transpar.		-	-	1	-	-	1				

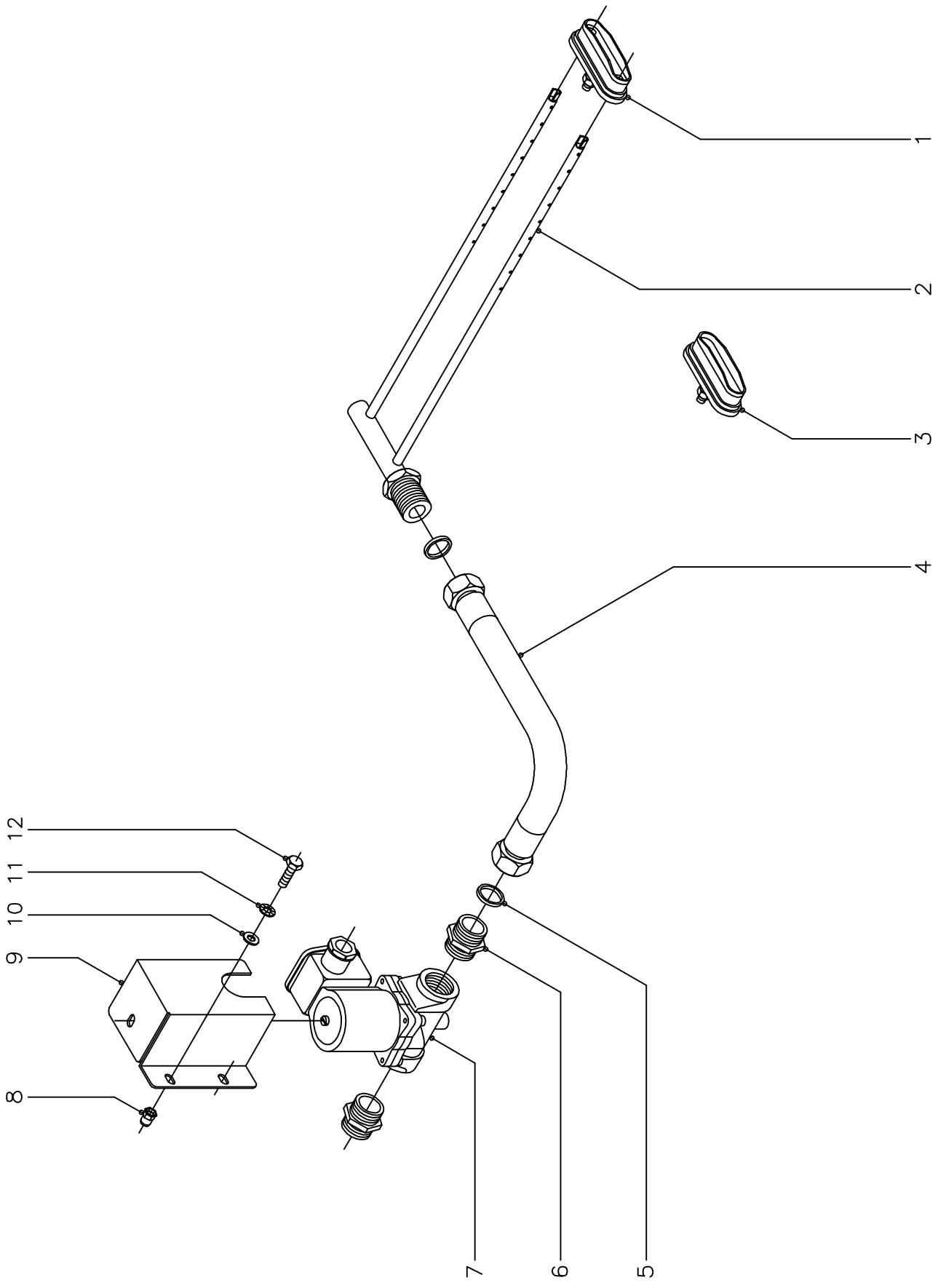

N plano	Firma	Fecha	Aparato	Lamina	
C−1154		4−2002	VERSION VAPOR LAVADORAS LF/V−7,10,14	10	Fagor Industrial S.Coop. Oñate

MOD.	LAVADORAS ALTAS REVOLUCIONES	ZONA	VERSION VAPOR	PLANO	C-1154

ITEM	CODIGO	DENOMINACION	TEXTO	LF/ E-7	LF/ E-10	LF/ E-14	LF/ V-7	LF/ V-10	LF/ V-14				NOTAS
		SE ELIMINAN											
	P103012	Resistencia 2000 W., 230V.		3	-	-	-	-	-				
	P143002	Resistencia 3000 W., 230V.		-	3	-	-	-	-				
	P183002	Resistencia 4000 W., 230V.		-	-	3	-	-	-				
	P433030	Contactor 3TF3001-OAL2 (230V.)		2	2	2	-	-	-				
	P523007	Cableado resistencias		1	1	1	-	-	-				
	P523009	Cableado regletas a contactores		2	2	2	-	-	-				
		SE INTRODUCEN											
1	P445011	Cierre completo		-	-	-	1	1	1				
2	P525000	Inyector de vapor completo		-	-	-	1	1	1				
3	P505008	Tapon cierre completo		-	-	-	2	2	2				
4	P525005	Latiguillo de vapor		-	-	-	1	1	1				
5	-	Arandela junta (con latiguillo)		-	-	-	2	2	2				
6	Z962205	Manguito doble 1/2"		-	-	-	2	2	2				
7	P525006	Electrovalvula vapor 1/2" (50 Hz.)		-	-	-	1	1	1				
8	Q221342	Remache exagonal M-5		-	-	-	2	2	2				
9	P505009	Soporte electrovalvula vapor		-	-	-	1	1	-				
9	P525002	Soporte electrovalvula vapor		-	-	-	-	-	1				
10	Q302022	Arandela plana Ø16xØ6x1,2		-	-	-	2	2	2				
11	Q242030	Arandela abanico A-5		-	-	-	2	2	2				
12	Q012032	Tornillo exagonal M-5x15		-	-	-	2	2	2				
s/n	P525007	Manguera de vapor L=1500		-	-	-	1	1	1				Maquina a red
s/n	P533054	Cableado electrovalvula vapor		-	-	-	1	1	1				

MOD.	LAVADORAS ALTAS REVOLUCIONES	ZONA	VERSION AGUA CALIENTE	PLANO	

ITEM	CODIGO	DENOMINACION	TEXTO	LF/ E-7	LF/ E-10	LF/ E-14	LF/ AC-7	LF/ AC-10	LF/ AC-14				NOTAS
		SE ELIMINAN											
	P103012	Resistencia 2000 W., 230V.		2	-	-	-	-	-				
	P143002	Resistencia 3000 W., 230V.		-	2	-	-	-	-				
	P183002	Resistencia 4000 W., 230V.		-	-	2	-	-	-				
	P433030	Contactor 3TF3001-OAL2 (230V.)		1	1	1	-	-	-				
	P523007	Cableado resistencias		1	1	1	-	-	-				
	P523009	Cableado regletas a contactores		1	1	1	-	-	-				
		SE INTRODUCEN											
	P503055	Cableado resistencia (agua calie.)		-	-	-	1	1	1				
	P505008	Tapon cierre completo		-	-	-	2	2	2				

MOD.	LAVADORAS ALTAS REVOLUCIONES (Electromecanicas de autoservicio)	ZONA	VERSION AUTOSERVICIO	PLANO	

ITEM	CODIGO	DENOMINACION	TEXTO	LF-7	LF-10	LF-14	LF-7 A	LF-10 A	LF-14 A				NOTAS
		SE ELIMINAN											
	P500335	Panel lateral LF-7		1	-	-	-	-	-				
	P510316	Panel lateral LF-10		-	1	-	-	-	-				
	P520338	Panel lateral LF-14		-	-	1	-	-	-				
		SE INTRODUCEN											
	P500336	Panel lateral LF-7 A		-	-	-	1	-	-				
	P510318	Panel lateral LF-10 A		-	-	-	-	1	-				
	P520341	Panel lateral LF-14 A		-	-	-	-	-	1				
	P503053	Monedero		-	-	-	1	1	1				
	P503057	Instalacion electrica monedero		-	-	-	1	1	1				

LF-7, LF-10, LF-14, LF-25

	1	2	3	4	5	6	7	8	9	10	11	12	13	14	15	16
STOP			X		X	X		X				X	X			
N40	X		X		X	X		X			X		X			
N60	X		X	X		X		X		X			X			
N90	X		X	X				X	X				X			
PP90	X		X	X			X		X				X	X		
PP60	X		X	X		X	X			X			X	X		
DEL	X	X	X		X			X			X			X	X	
LN	X	X			X			X				X		X	X	X

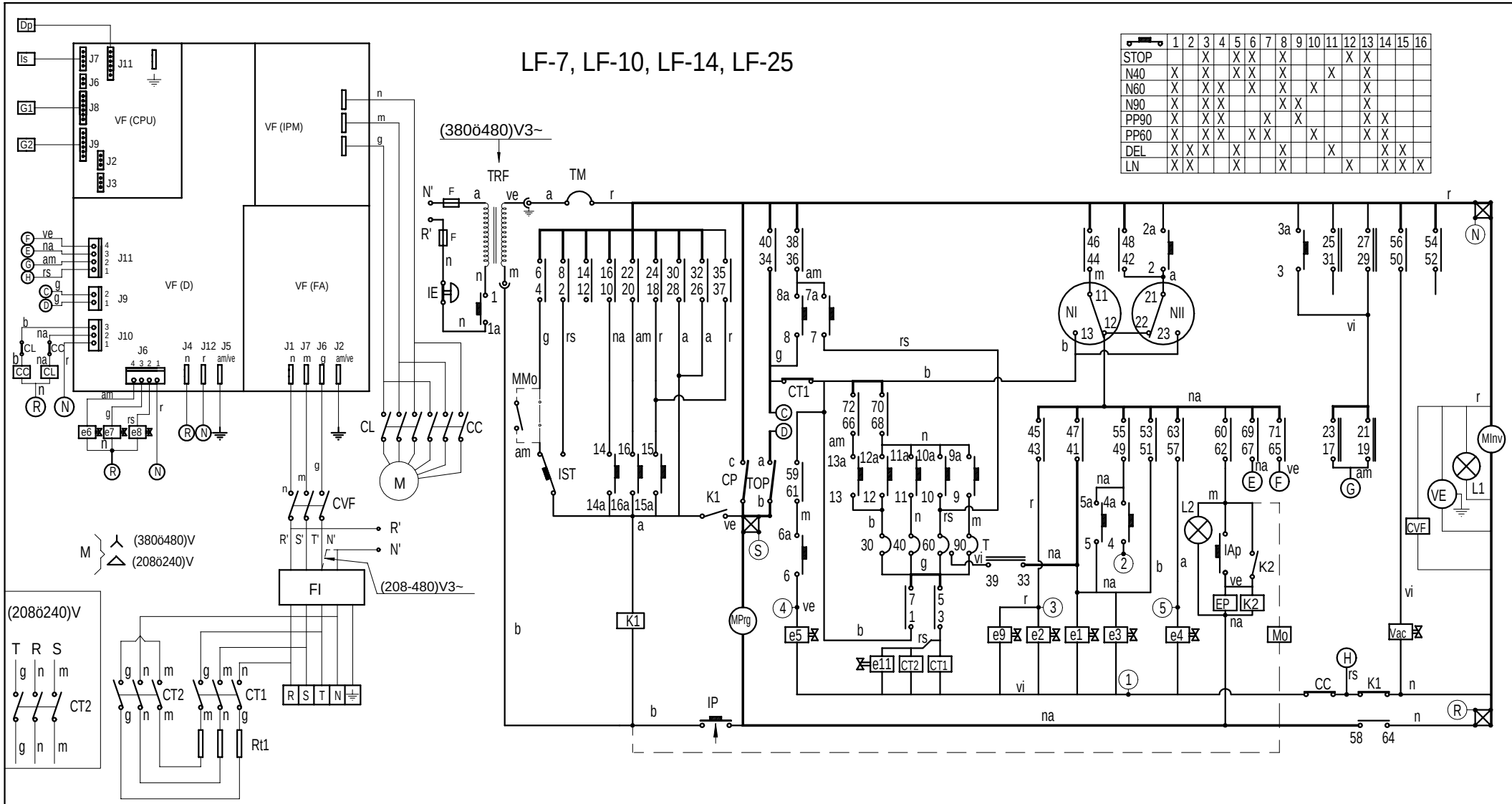

Esquema teorico adhesivo 400V 3N~ (Altas revoluciones)		P-533053	
Pieza		Nº Clasificacion	Acabado
Nº	Modificacion	Propuesta de	Fecha
1	Modificar VM	Maillo	28-3-01
2	Modificar TRF	Maillo	23-7-01
3	Introducir conexion transformador y eliminar modeb 55Kg.	Maillo	19-9-01

Tolerancias generales

<5 ±	50–100 ±
5–25 ±	>100 ±
25–50 ±	X ±

	Firma	Fecha
Dibujado	S. N.	18-12-00
Proyectado		
Comprobado		
Escala		

FAGOR

Fagor Industrial,Koop.Elk, Mugatua

Mecanizado superficial

LAVADORAS

Plano hau ez daiteke erabil ez berrizta gure baimenitz gabe

Plano numero HC-30860 -3

Sustituye al N°

Sustituido por

② LF-7MP, LF-10MP, LF-14MP, LF-25MP
LF-7MPP, LF-10MPP, LF-14MPP, LF-25MPP

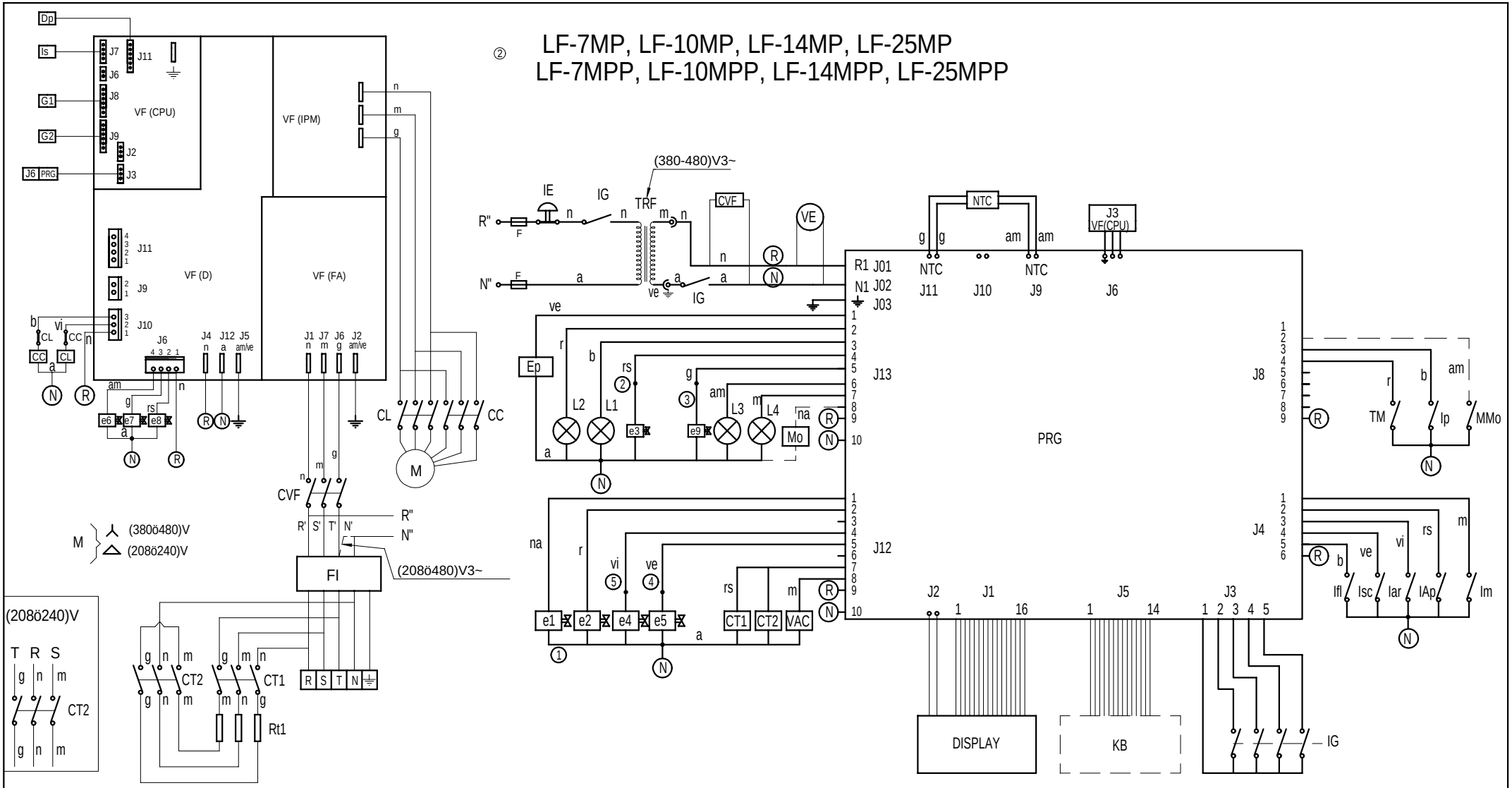

	Esquema teorico adhesivo 400V 3N~		P-533056	
Nº	Pieza		Nº Clasificacion	Acabado
Nº	Modificacion	Propuesta de	Fecha	Tolerancias generales
①	Modificar VM	Maillo	28-3-01	
②	Actualizar títulos	Gaizka	01-5-11	<5± 50–100± :
③	Modificar TRF	Maillo	01-7-20	5–25± : >100±
④	Introducir conexion transformador y eliminar 55Kg.	Maillo	01-9-12	25–50± : ∝±

	Firma	Fecha		
Dibujado	S. N.	15-12-00	FAGOR	Mecanizado superficial
Proyectado			Fagor Industrial,Koop.Elk, Mugatua	
Comprobado				
Escala	LAVADORAS		Plano numero HC-30861 -4	
	Plano hau ez daiteke erabil ez berrizta gure baimenitz gabe		Sustituye al N°	
			Sustituido por	

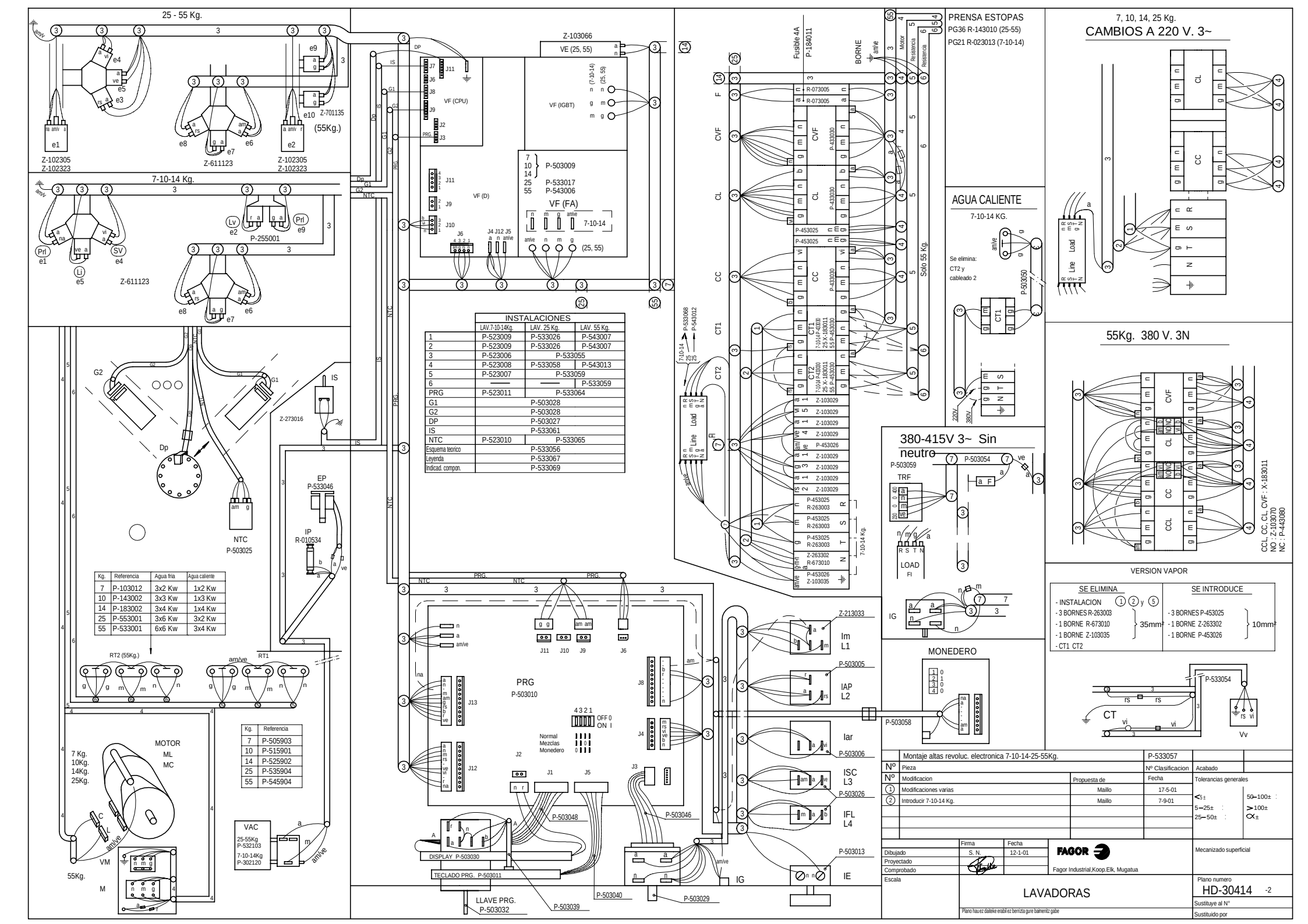

INSTALACIONES			
	LAV.7-10-14Kg.	LAV. 25 Kg.	LAV. 55 Kg.
1	P-523009	P-533026	P-543007
2	P-523009	P-533026	P-543007
3	P-523006	P-533055	
4	P-523008	P-533058	P-543013
5	P-523007	P-533059	
6	——	——	P-533059
PRG	P-523011	P-533064	
G1	P-503028		
G2	P-503028		
DP	P-503027		
IS	P-533061		
NTC	P-523010	P-533065	
Esquema teorico	P-533056		
Leyenda	P-533067		
Indicad. compon.	P-533069		

Kg.	Referencia	Agua fria	Agua caliente
7	P-103012	3x2 Kw	1x2 Kw
10	P-143002	3x3 Kw	1x3 Kw
14	P-183002	3x4 Kw	1x4 Kw
25	P-553001	3x6 Kw	3x2 Kw
55	P-533001	6x6 Kw	3x4 Kw

Kg.	Referencia
7	P-505903
10	P-515901
14	P-525902
25	P-535904
55	P-545904

Nº	Modificacion	Propuesta de	Fecha
①	Modificaciones varias	Maillo	17-5-01
②	Introducir 7-10-14 Kg.	Maillo	7-9-01

Plano hau ez daiteke erabil ez berrizta gure baimenitz gabe

ESPA¶OL

CONTACTOS PROGRAMADOR



Leva principal
Inversores
Conmutador

CODIGO DE COLORES:

r = rojo
a = azul
m = marron
g = gris
n = negro
b = blanco
vi = violeta
am = amarillo
na = naranja
rs = rosa
ve = verde
am/ve = amarillo verde

COMPONENTES:

CC- Contactor Centrifugado (7,10,14,25)
CCL- Contactor Motor (55 Kg)
CL- Contactor Lavado
CLD- Contactor Lavado dcha.
CLI- Contactor Lavado izda.
CT1,CT2- Contactor Calentamiento
CVf- Contactor convertidor
DP- Detector de posición
e1- Electrov. Prelav. y aclarados
e2- Electroválvula Lavado
e3- Electrov. Prelav. y aclar.(25,55)
e4- Electroválvula Suavizante
e5- Electoválvula Lejía
e6,7,8- Electrov. de equilibrado
e9- Electrov. Jabón líquido (electronicas)
e10- Electrov. Jabón líquido (55)
e11- Electrov. Vapor (solo versión)
EP- Electroiman de puerta
F- Fusible
FI- Filtro interferencias
G1, G2- Sensor galga
IAp- Pulsador Apert. puerta
Iar- Avance rapido
IE- Puls. Parada de emergen.(25,55Kg.)
Ifl- Interruptor de Flot
IG- Interruptor general (selector)
Im- Pulsador Start-Stop
IP- Micro puerta
IS- Interruptor de seguridad
Isc- Interruptor sin centrif.
IST- Puls.Marcha/Avan.rapido
KB- Teclado programador
K1- Rele avance rapido
K2- Rele apertura puerta
L1- Piloto Marcha
L2- Piloto Apertura puerta
L3- Piloto Sin centrifugado
L4- Piloto Flot
M- Motor
MInv- Levas inversión
MMo- Micro monedero } Auto-servicio
Mo- Monedero } Auto-servicio
MPrg- Levas principales
NTC - Sensor de temperatura
NI- Presostato Nivel bajo
NII- Presostato Nivel alto
PL25- Circuito seguridad (25Kg.)
RT1- Resistencia calentamiento
RT2- Resisten. calentam.(solo 55)
T- Termostato 30, 40, 60, 90°C
TM- Termico motor
TRF- Transformador (versión 400V.3~)
Vac- Valvula de Vaciado
VE- Ventilador de VF (solo 25,55)
VF- Convertidor tensión/frecuencia
VM- Ventilador de Motor (solo 55 Kg)
①...⑤-Puntos de conexión dosificadores

FRANÇAIS

CONTACTS PROGRAMMATEUR



Came principal
Renverseurs
Commutateur

CODES DE COULEURS:

r = rouge
a = bleu
m = marron
g = gris
n = noir
b = blanc
vi = violet
am = jaune
na = orange
rs = rose
ve = vert
am/ve = jaune/vert

COMPOSANTS:

Contacteur centrifugé
Contacteur moteur (55Kg)
Contacteur lavage
Contacteur lavage droit
Contacteur lavage gauche
Contacteur chauffage
Contacteur convertisseur
Détecteur de position
Electrovalve de prélavage et rinçage
Electrovalve de lavage
Electrovalve de prélavage et rinçage (25,55)
Electrovalve adoucisseur
Electrovalve javel
Electrovalve d¨equilibrage
Electrovalve lessive liquide (electronique)
Electrovalve lessive liquide (55)
Electrovalve vapeur version seule·ent
Electroaimant de porte
Fusible
Flitre interférences
Senseur bride, jauge
Commande d¨ouverture des portes
Avance rapide
Interrupteur arret urgence (25,55Kg.)
Interrupteur de flotteur
Interrupteur général (selector)
Bouton marche arret
Micro porte
Interrupteur de sécurité
Interrupteur sans centrif.
Commande d¨avance rapide
Clavier programmateur
Relais avance rapide
Relais ouverture de porte
Pilote de mise en route
Pilote d¨ouverture de porte
Pilote sans centrifugage
Pilote de flotteur
Moteur
Cames renversement
Micro monnayeur } Auto-service
Monnayeur } Auto-service
Cames principales
Senseur de température
Pressostat niveau bas
Pressostat niveau haut
Circuit de sécurité (25 Kg.)
Résistance chauffage
Résistance chauffage (seulement 55)
Thermostat 30, 40, 60, 90°C
Moteur thermique
Transformateur (versión 400V.3~)
Valve de vidange
Ventilateur de VF (seulement 25,55)
Transformateur de tension/fréquence
Ventilateur de moteur (seulement 55Kg)
Points de branchements de dosificateurs

ENGLISH

PROGRAMMER CONTACTS



Main levy
Reverser
Commutator

COLOUR CODE

r = red
a = blue
m = brown
g = grey
n = black
b = white
vi = violet
am = yellow
na = orange
rs = pink
ve = green
am/ve = yellow-green

COMPONENTS:

Spin relay (7,10,14,25)
Motor relay (55Kg)
Washing relay
Right washing relay
Left washing relay
Heating relay
Inverser relay
Detector of position
Prewashing and clarified solenoid valve
Washing solenoid valve
Prewashing and clarified solenoid valve (only 25, 55Kg)
Softener solenoid valve
Bleach solenoid valve
Balanced solenoid valve
Liquid soap solenoid valve (electronic)
Liquid soap solenoid valve (only 55Kg)
Steam solenoid valve (only version)
Door electromagnet
Fuse
Interference filter
Sensor
Door opening swich
Fast advance
Emergency swich (25,55Kg.)
Flot swich
Main swich (selector)
Start-Stop swich
Door swich
Security swich
No spin swich
Start/Fast advance swich
Programmer keyboard
Fast advance relay
Door opening relay
Start lamp
Door opening lamp
No spin lamp
Flot lamp
Motor
Reverser levy
Coin meter swich } Self-service
Coin meter } Self-service
Main levy
Temperature sensor
Low level presostat
High level presostat
Security circuit (25Kg.)
Heating element
Heating element (only 55Kg)
Termostat 30, 40, 60, 90°C
Motor thermal protector
Transformer (400V.3~version)
Drain valve
VF fan (only 25, 55Kg)
Inverser
Motor fan (only 55Kg)
Doser conecting points

DEUTSCH

PROGRAMMIERKONTAKTE



Hauptnocken
Umschalter
Konmutator

FARBENCODE

r = rot
a = blau
m = braun
g = grau
n = schwarz
b = weiss
vi = violett
am = gelb
na = orangers
rs = rosa
ve = grün
am/ve = gelb/grün

KOMPONENTEN:

Schleuderkontaktor (7,10,14,25)
Motorkontaktor (55Kg)
Waschkontaktor
Waschkontaktor rechts
Waschkontaktor links
Aufheizkontaktor
Umformkontaktor
Positionsdetektor
Elektroventil für Vorwaschen und Spülen
Elektroventil für den Waschvorgang
Elektroventil für Vorwaschen und Spülen (25,55)
Elektroventil für den Weichspülen
Elektroventil für Laugen
Ausgleich-Elektroventil
Elektroventil für Flüssigwaschmittel
Elektroventil für Flüssigwaschmittel (55Kg)
Dampf-Elektroventil (nur Version)
Tür-Elektromagnet
Sicherung
Interferenzfilter
Galga-Sensor
Tür-Úeffunungsknopf
Schnellwaschgang
Notschalter (25,55Kg.)
Flot-Schalter
Hauptschalter (Selektor)
Ein-und Ausschalter
Türbetìtigung
Sicherheitsschalter
Schalter-ohne Schleudern
Schalter f.Schnellwaschvorgang
Programmschalter
Relais f.d.Schnellwaschvorgang
TürÎffnungsrelais
Startlichtanzeige
Lichtanzeige f.d.TürÎffnung
Lichtanzeige-Ohne Schleudern
Flot-Lichtanzeige
Motor
Umkehrnocken
Münzeinwurfschalter } Selbstbedienung
Münzeinwurf } Selbstbedienung
Hauptnocken
Temperatursensor
Niedrigdruckpresostat
Hochfruckpresostat
Sicherheitsschaltung (25Kg.)
Heizsystem
Heizsystemerwìrmung (nur 55Kg)
Thermostat, 30,40,60,90°C
Wìrmeschutzschaltermotor
Transformator (400V.3~-Version)
Ablaufventil
Ventilator (nur 25,55Kg)
Druck-Frequenz umwandler
Motorventilator (nur 55Kg)
Konektionspunkte f.Dosierer

ITALIANO

CONTATTI PROGRAMMATORE



Leva principale
Invertitori
Commutatore

CODICE DEI COLORI:

r = rosso
a = azzurro
m = marrone
g = grigio
n = nero
b = bianco
vi = viola
am = giallo
na = arancione
rs = rosa
ve = verde
am/ve = giallo/verde

COMPONENTI:

Contatore centrifuga (7,10,14,25)
Contactore motore (55 Kg)
Contatore lavaggio
Contatore lavaggio destro
Contatore lavaggio sinistro
Contatore riscaldamento
Contatore convertitore
Detettore di posizione
Elettrovalvola prelavaggio e risciacquo
Elettrovalvola lavaggio
Elettrovalvola prelavaggio e risciacquo (25,55Kg)
Elettrovalvola ammorbidente
Elettrovalvola candeggina
Elettrovalvola di bilanciamento
Elettrovalvola detersivo liquido (elettronico)
Elettrovalvola detersivo liquido (55)
Elettrovalvola vapore (solo versione)
Elettrocalamita obló
F- Fusibile
Filtro interferenze
Sensore calibro
Pulsante apertura porta
Avanzamento rapido
Pulsante arresto d¨emergenza (25,55Kg.)
Interruttore del galleggiante
Interruttore generale
Pulsante avvio/stop
Micro porta
Interruttore di sicurezza
Interruttore senza centrífuga
Pulsante funzionamento/avanzamento rapido
Pulsantiera programmi
Relais avanzamento rapido
Relais apertura porta
Spia funzionamento
Spia apertura porta
Spia esclusione centrífuga
Spia galleggiante
Motore
Leve inversione
Micro gettoniera } Self-service
Gettoniera } Self-service
Leve principali
Sensore tamperatura
Pressostato livello basso
Pressostato livello alto
Circuito di sicurezza (25Kg.)
Resistenza riscaldamento
Resistenza riscaldamento (solo 55Kg)
Termostato 30, 40, 60, 90°C
Interruttore termico motore
Transformatore (versione 400V.3~)
Valvola di Svuotamento
Ventilatore di VF (solo 25,55)
Convertitore tensione/frequenza
Ventilatore del motore (solo 55 Kg)
Punti di connessione dosificatori

P-533067
HC-30886