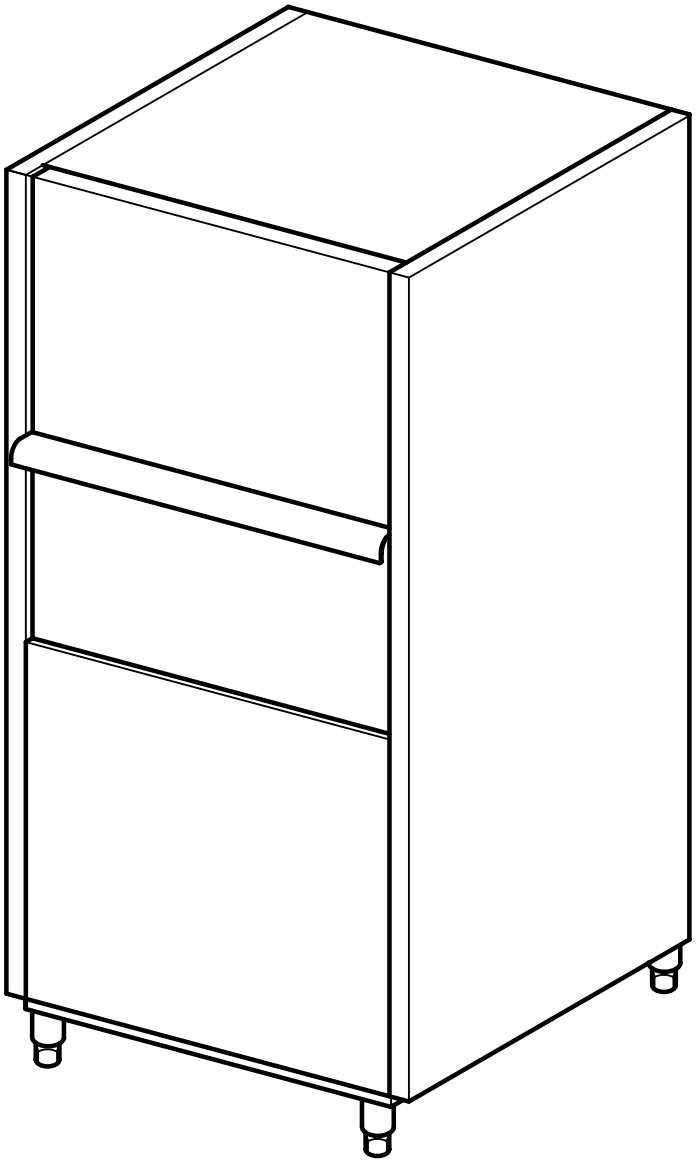

GOLD LP 201

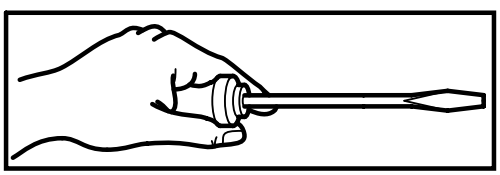

INDICE – INDEX
LP201

Tav. 1 – Carrozzeria
Tav. 2 – Impianto elettrico
Tav. 3 – Componenti in vasca
Tav. 4 – Gr. Lavaggio
Tav. 5 – Alimentazione
Tav.6 – lance lavaggio – Risciacquo
Tav.7 – Pompa lavaggio
Tav.8 – Pompa di risciacquo

Tav. 1 – Machine Body
Tav. 2 – Electrical system
Tav. 3 – Supply
Tav. 4 – Tank components
Tav. 5 – Washing
Tav. 6 – Wash arms – Rinse
Tav. 7 – Wash pump
Tav. 8 – Wash pump

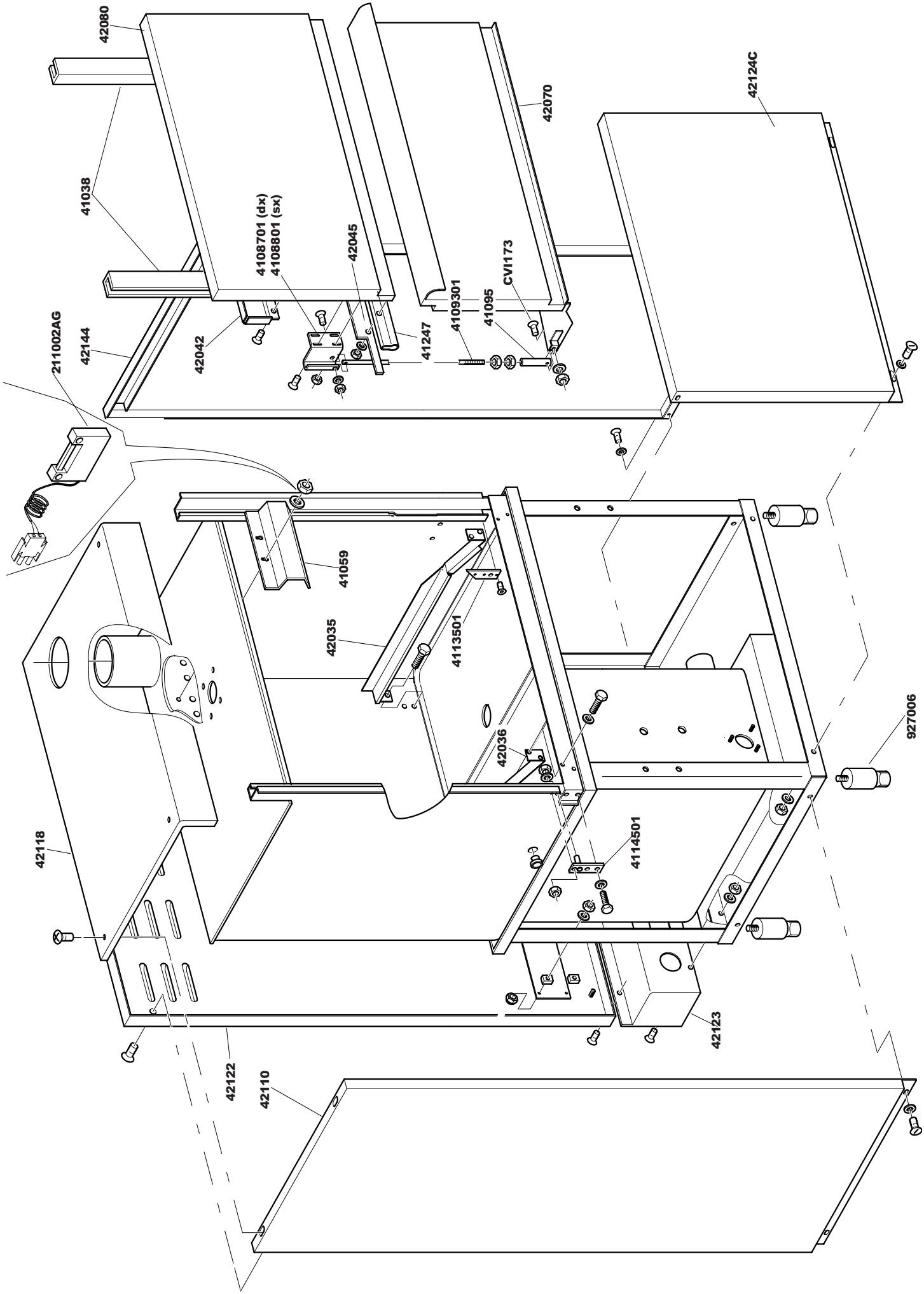
42080
42124C
42070
41038
4108701 (dx)
4108801 (sx)
42045
CVI173
4109301
41095
42042
41247
42144
211002AG
41059
42035
4113501
42036
927006
42118
4114501
42123
42122
42110

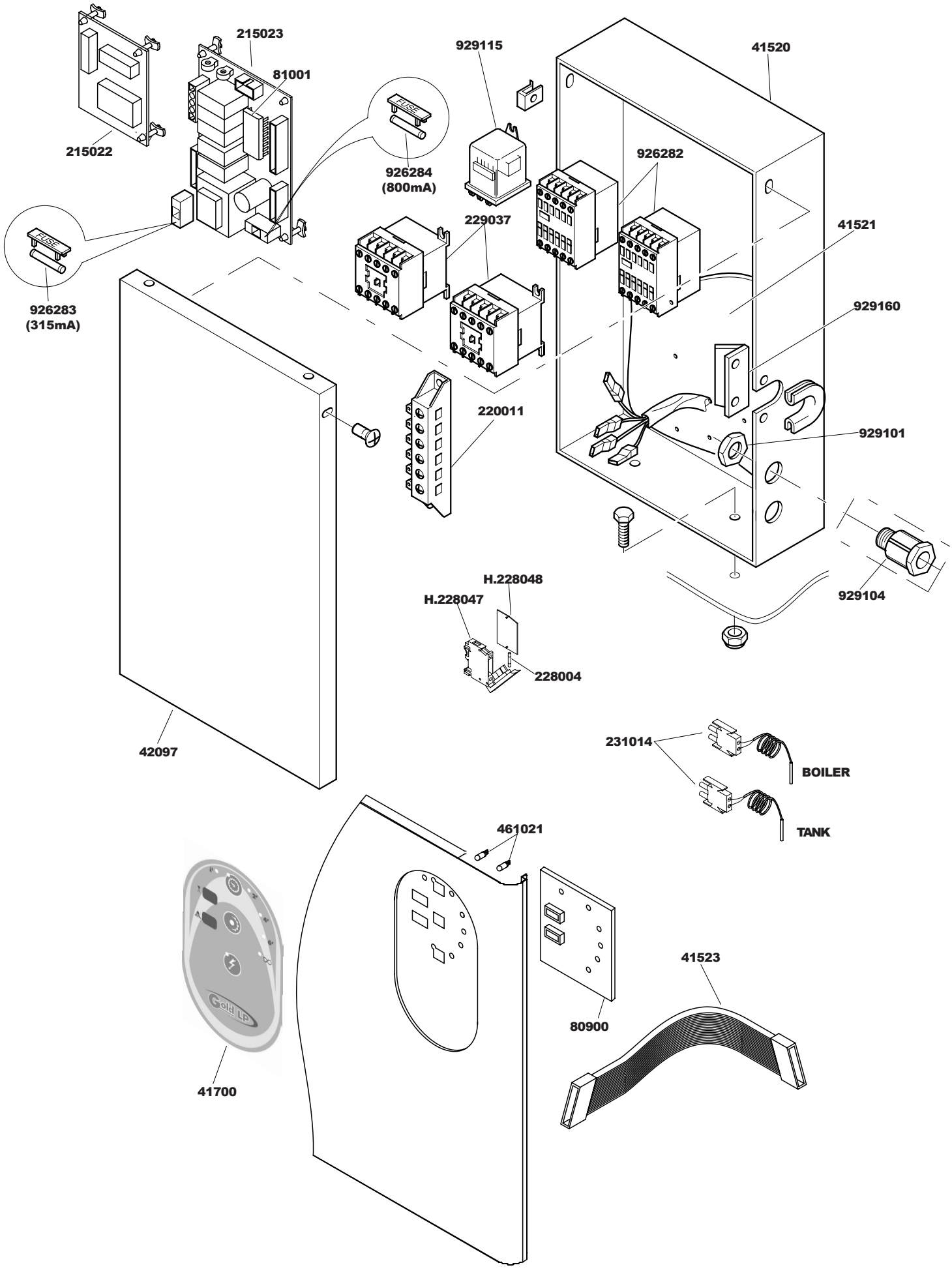
215023
81001
215022
926284
(800mA)
929115
41520
926282
229037
41521
926283
(315mA)
929160
220011
929101
929104
H.228048
H.228047
228004
42097
231014
BOILER
TANK
461021
41523
80900
41700

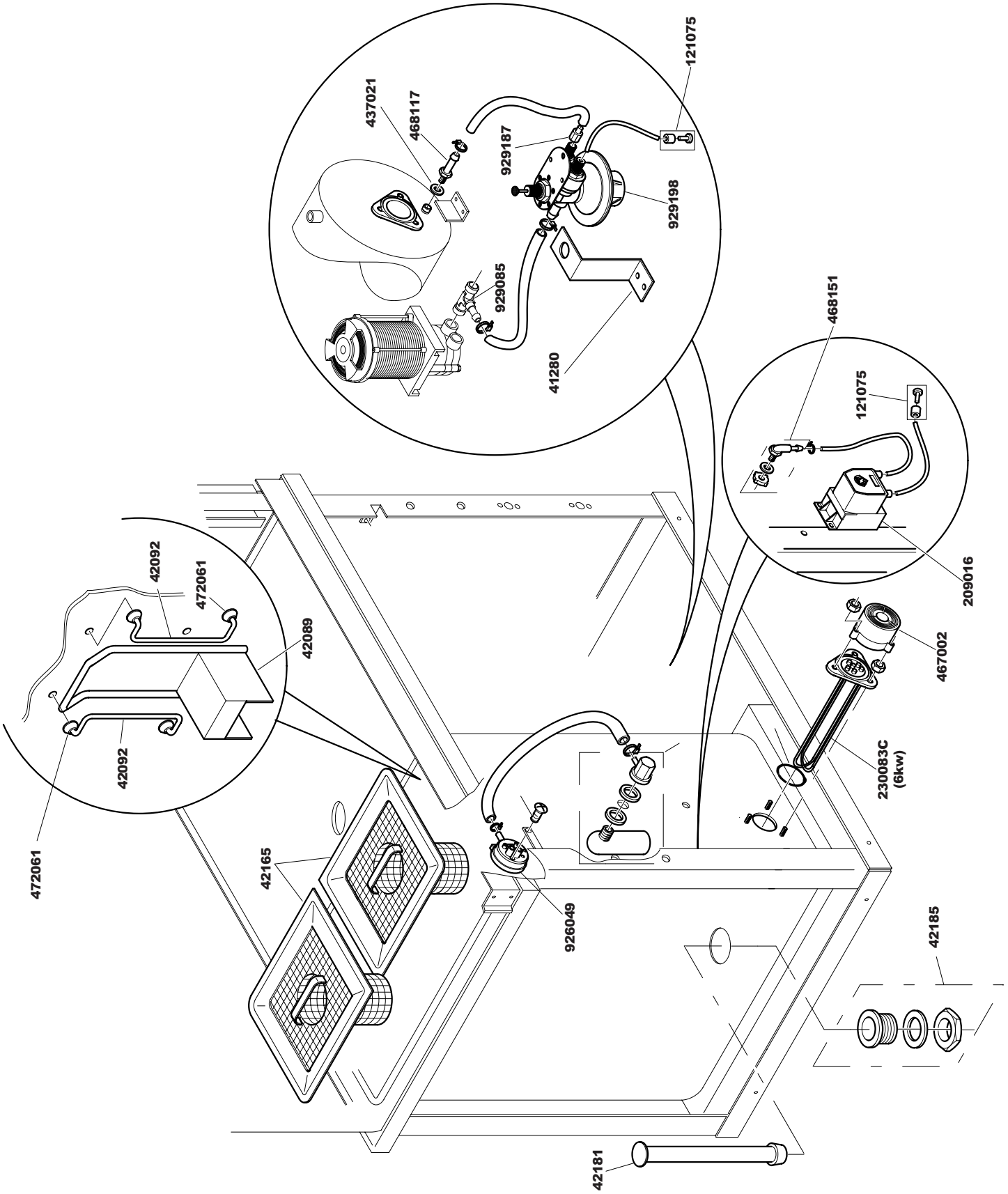
121075
437021
468117
929187
929198
929085
41280
468151
121075
209016
42092
472061
42089
42092
472061
467002
230083C
(6kw)
42165
926049
42185
42181

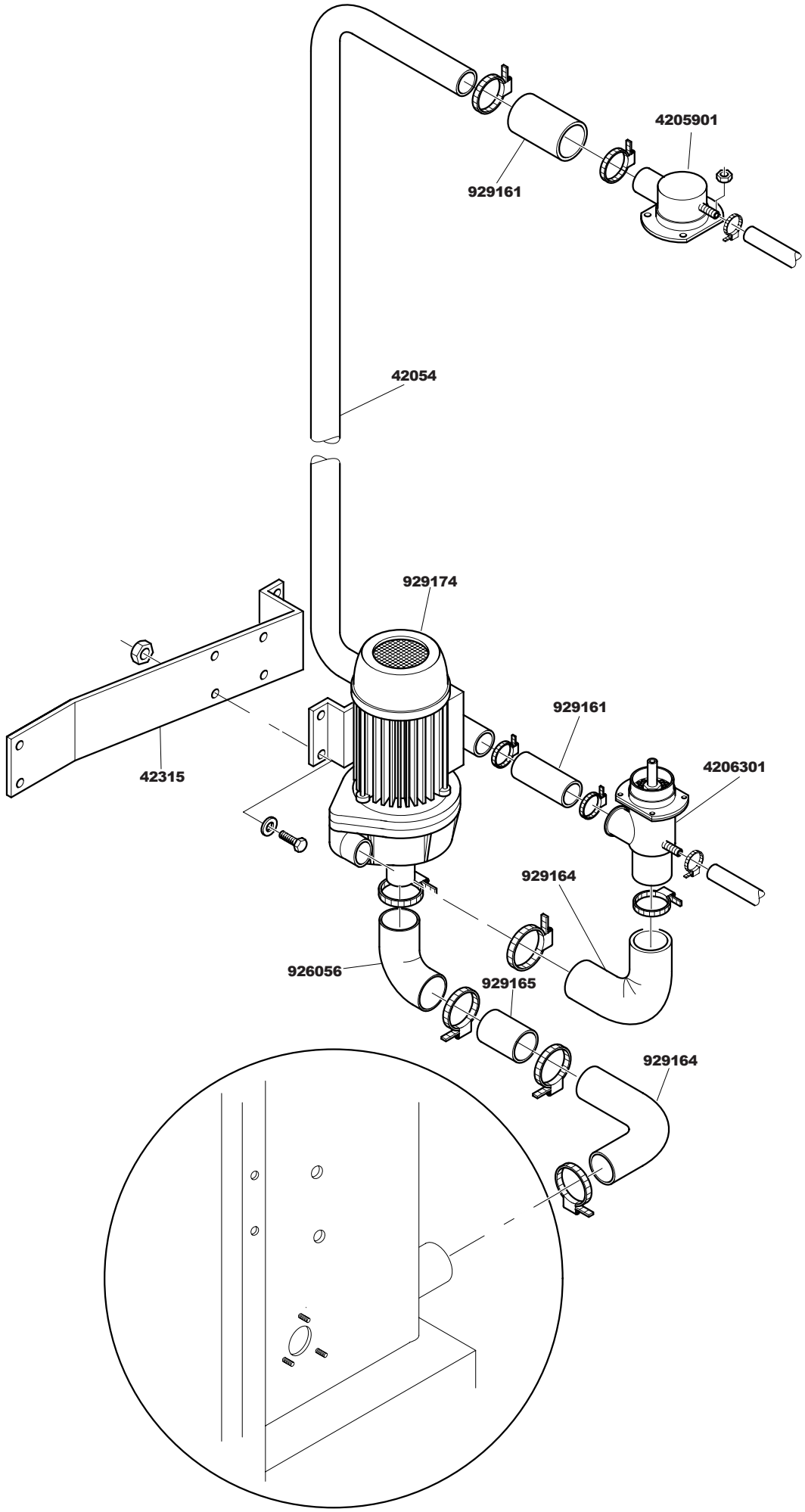
4205901
929161
42054
929174
929161
42315
4206301
929164
926056
929165
929164

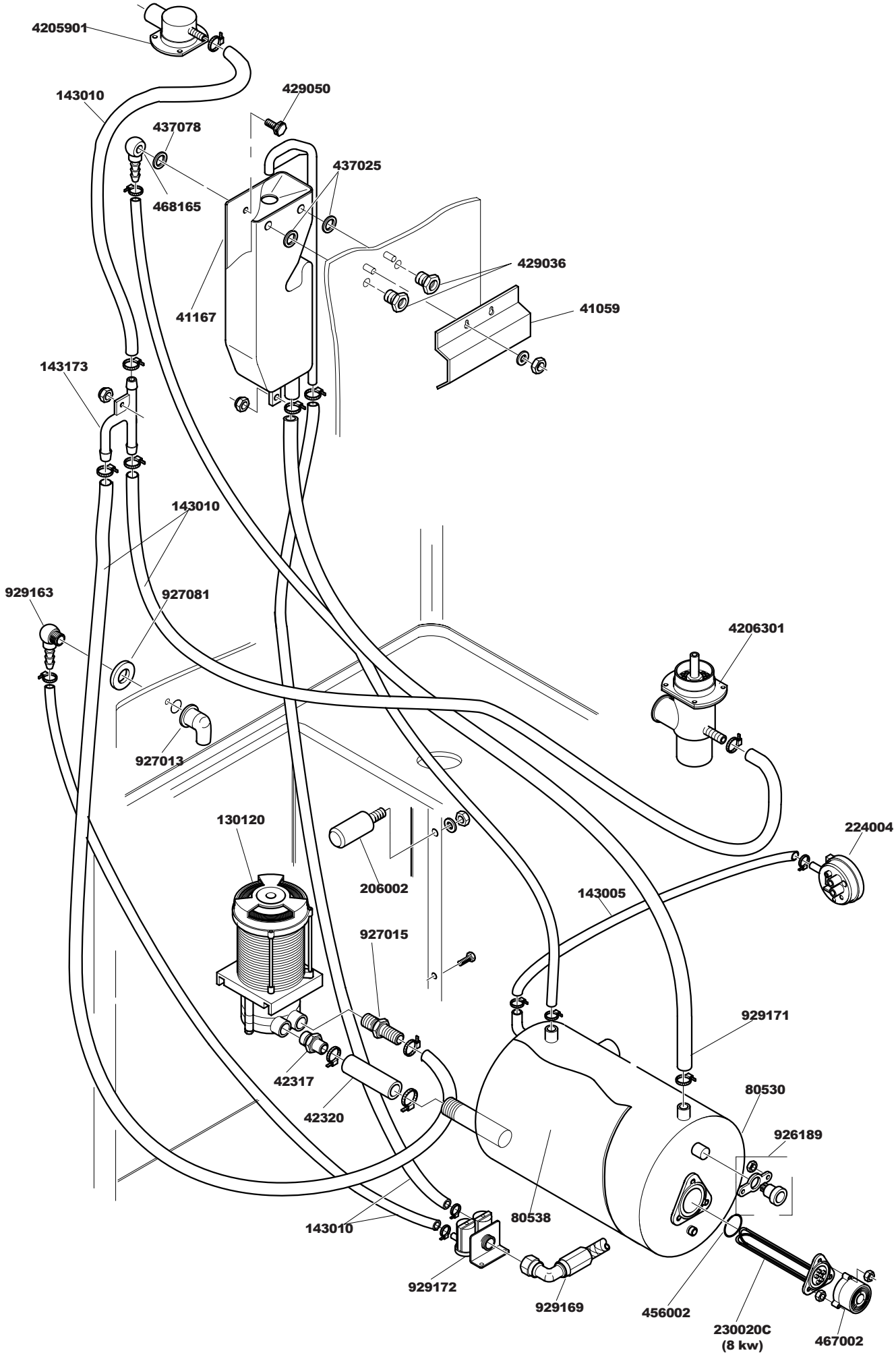
4205901
143010
429050
437078
437025
468165
429036
41167
41059
143173
143010
929163
927081
4206301
927013
130120
224004
206002
143005
927015
929171
42317
80530
42320
926189
80538
143010
929172
929169
456002
230020C
(8 kw)
467002

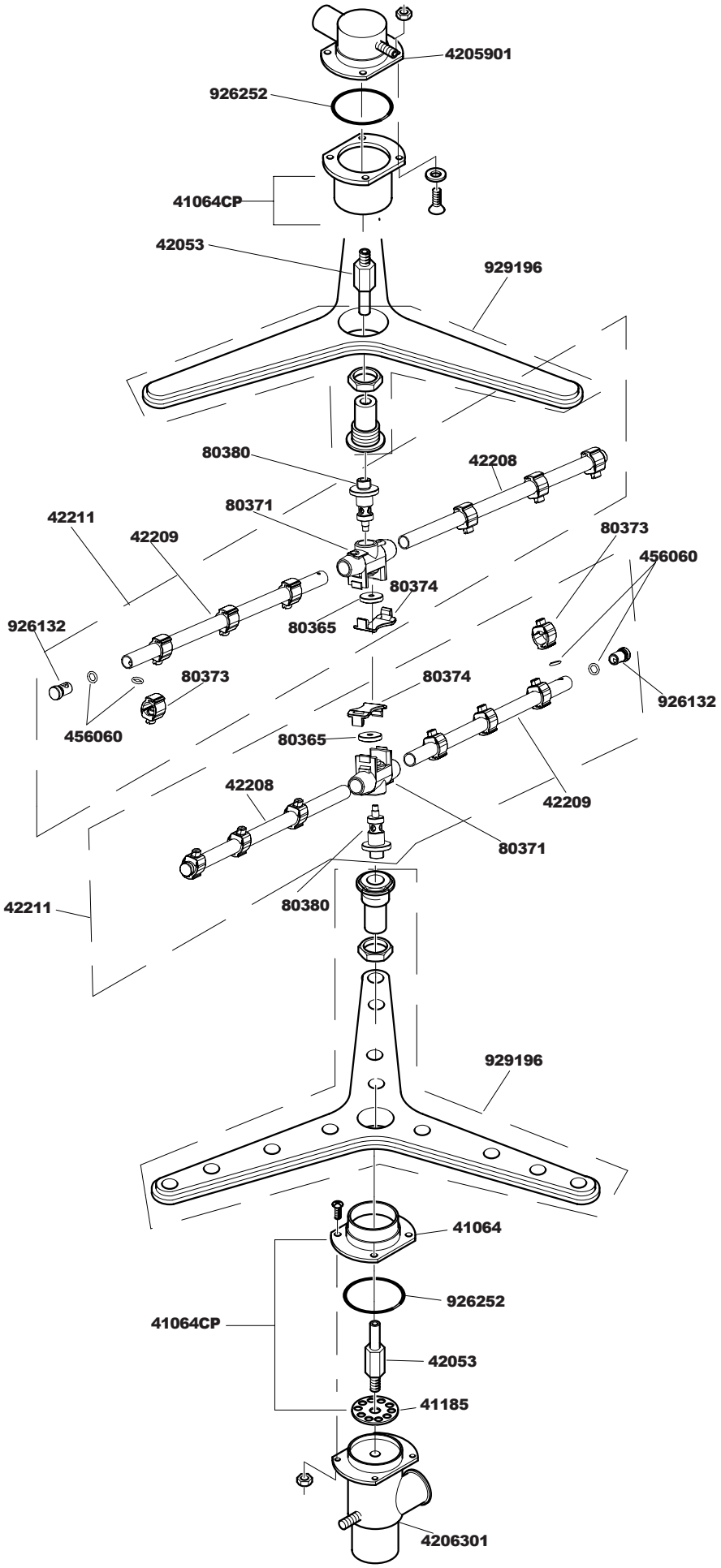
4205901
926252
41064CP
42053
929196
80380
42208
80371
42211
42209
80373
456060
80374
926132
80365
80373
80374
926132
456060
80365
42208
42209
80371
42211
80380
929196
41064
926252
41064CP
42053
41185
4206301

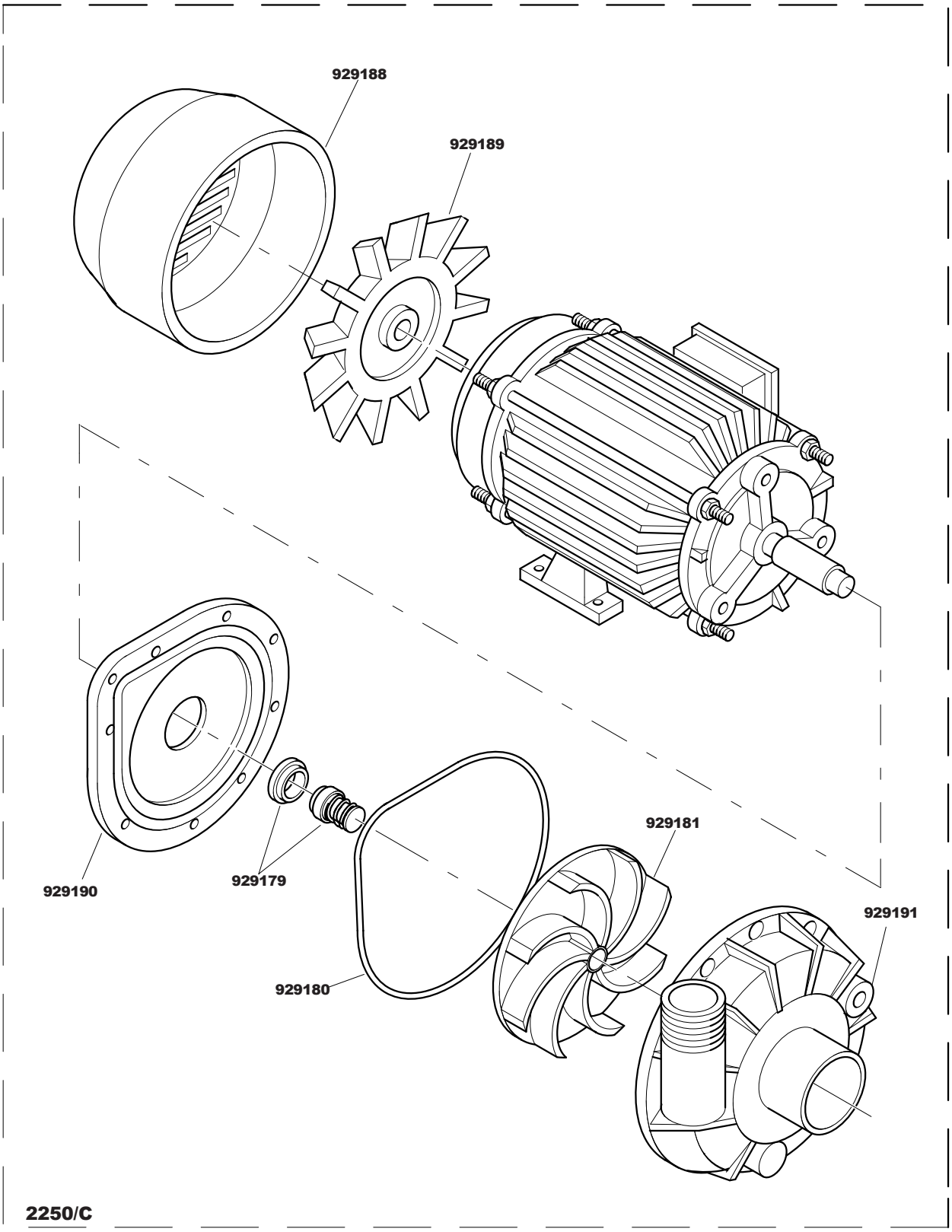

929174

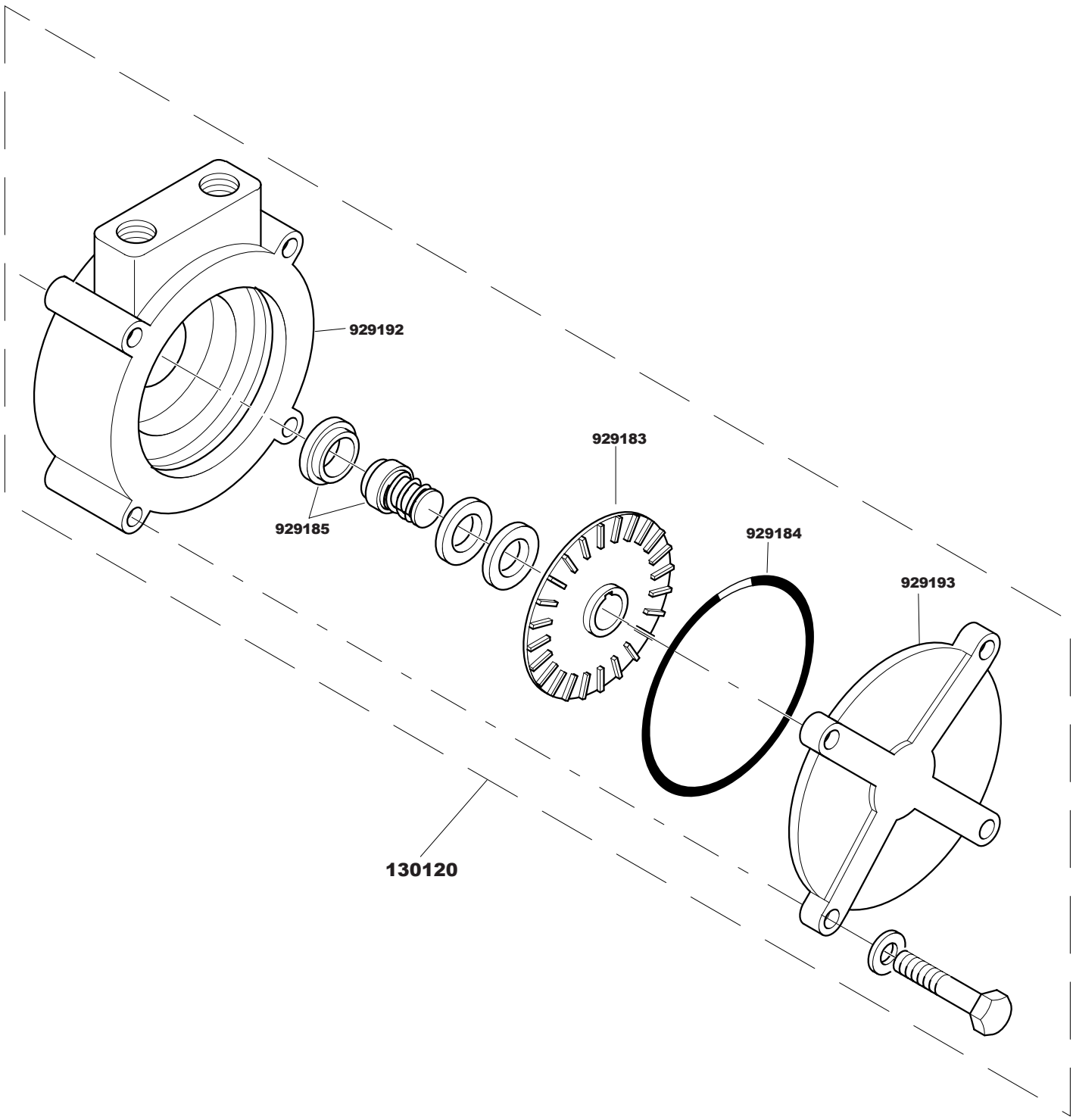
929192
929185
929183
929184
929193
130120