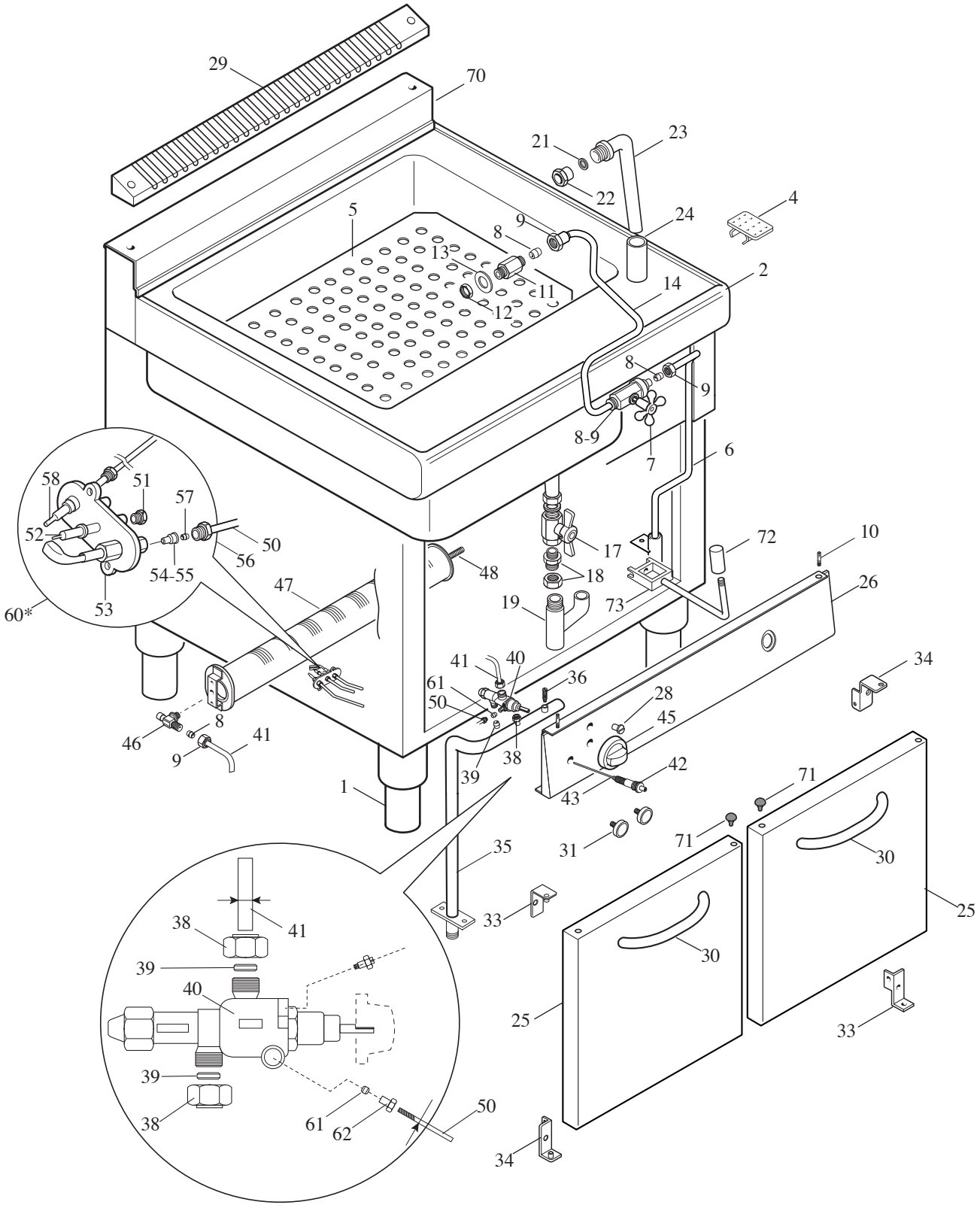
29
70
21
23
22
4
24
5
9
8
13
11
12
14
2
8
9
8-9
7
6
58
51
57
52
50
56
54-55
53
60*
47
48
17
18
19
72
10
73
26
41
40
61
50
36
28
45
34
46
8
9
41
38
39
42
43
1
71
71
31
35
30
33
25
38
41
39
40
30
25
33
39
38
61
62
50
34

MODULAR

LISTA RICAMBI

cod. 2531255.00

CUOCI PASTA GAS

MOD. 70/70 CPG

ED. 01-10

POS.	CODICE	RIF. MODIFICHE	DENOMINAZIONE	PREZZO
1	912.033.00		Piede 2" vite M10	
2	611.574.25		Assieme piano vasca	
4	611.266.00		Ass. filtro foro scarico	
5	611.915.00		Assieme falso fondo	
6	931.121.00		Assieme tubo carico	
7	678.065.25		Rubinetto 3/8"	
8	673.001.00		Bicono diametro 10	
9	673.017.00		Dado per bicono	
10	941.076.00		Perno fissaggio cruscotto	
11	641.118.00		Erogatore interno vasca	
12	641.117.00		Controdado da 3/4 Gas H=6	
13	0836.27185.0		Guarnizione fibra naturale 35,5x18,5x2	
14	631.158.15		Tubo per erogatore acqua 70/70 CP	
17	678.014.00		Valvola a sfera 1" gas con farfalla	
18	0716.10080.0		Bocchettone M-F AFL331-1"	
19	611.264.00		Assieme collettore scarico	
21	0836.30213.0		Guarnizione fibra naturale 30x21x2	
22	641.036.00		Attacco maschio scarico	
23	611.924.00		Ass. troppo pieno	
24	652.015.00		Tubo gomma troppo pieno	
25	611.929.13		Assieme portina 700	
26	621.603.13		Cruscotto 70/70 CPG	
28	682.003.00		Placchetta per indice	
29	621.918.13		Griglietta per alzatina	
30	611.925.00		Assieme maniglia portina vano 700 grigia	
31	684.007.00		Magnete	
33	911.847.15		Cerniera sx porta	
34	911.846.15		Cerniera dx porta	
35	975.029.00		Assieme rampa gas	
36	641.012.00		Vite per presa di pressione M4	
38	673.011.00		Dado per bicono D.10	
39	673.001.00		Bicono D.10	
40	671.001.00		Rubinetto gas di sicurezza PEL 21S	
41	675.249.25		Tubo collegamento rubinetto	
42	672.006.00		Accenditore piezoelettrico	
43	666.001.00		Cavo accensione	
45	612.051.00		Assieme manopola grigia D.72	
46	673.023.00		Porta ugello	
47	672.072.15		Bruciatore D.51	
48	641.042.00		Boccola fissaggio bruciatore	
50	675.250.00		Collegamento pilota	

MODULAR

LISTA RICAMBI

cod. 2531255.00

CUOCI PASTA GAS

MOD. 70/70 CPG

ED. 01-10

POS.	CODICE	RIF. MODIFICHE	DENOMINAZIONE	PREZZO
51	673.014.00		Raccordo fissaggio candela	
52	672.015.00		Candela M4 Targhet	
53	672.014.00		Pilota Targhet 2 fiamme	
54	674.000.00		Ugello Targhet metano D.36	
55	674.001.00		Ugello Targhet GPL D.19	
56	673.013.00		Raccordo per bicono M 10	
57	673.003.00		Bicono D.4 Targhet	
58	672.001.00		Termocoppia M 9x1 L=500	
60*	672.013.00		Assieme pilota Targhet SIT Metano	
60*	672.017.00		Assieme pilota Targhet SIT GPL	
61	673.004.00		Bicono per pilota D.4	
62	673.013.00		Raccordo per bicono D.4	
70	611.752.00		Assieme alzatina forata	
71	751.104.00		Tappo nero per foro D.8,5	
72	651.012.00		Manopola cilindrica	
73	911.952.00		Assieme maniglia per scarico	