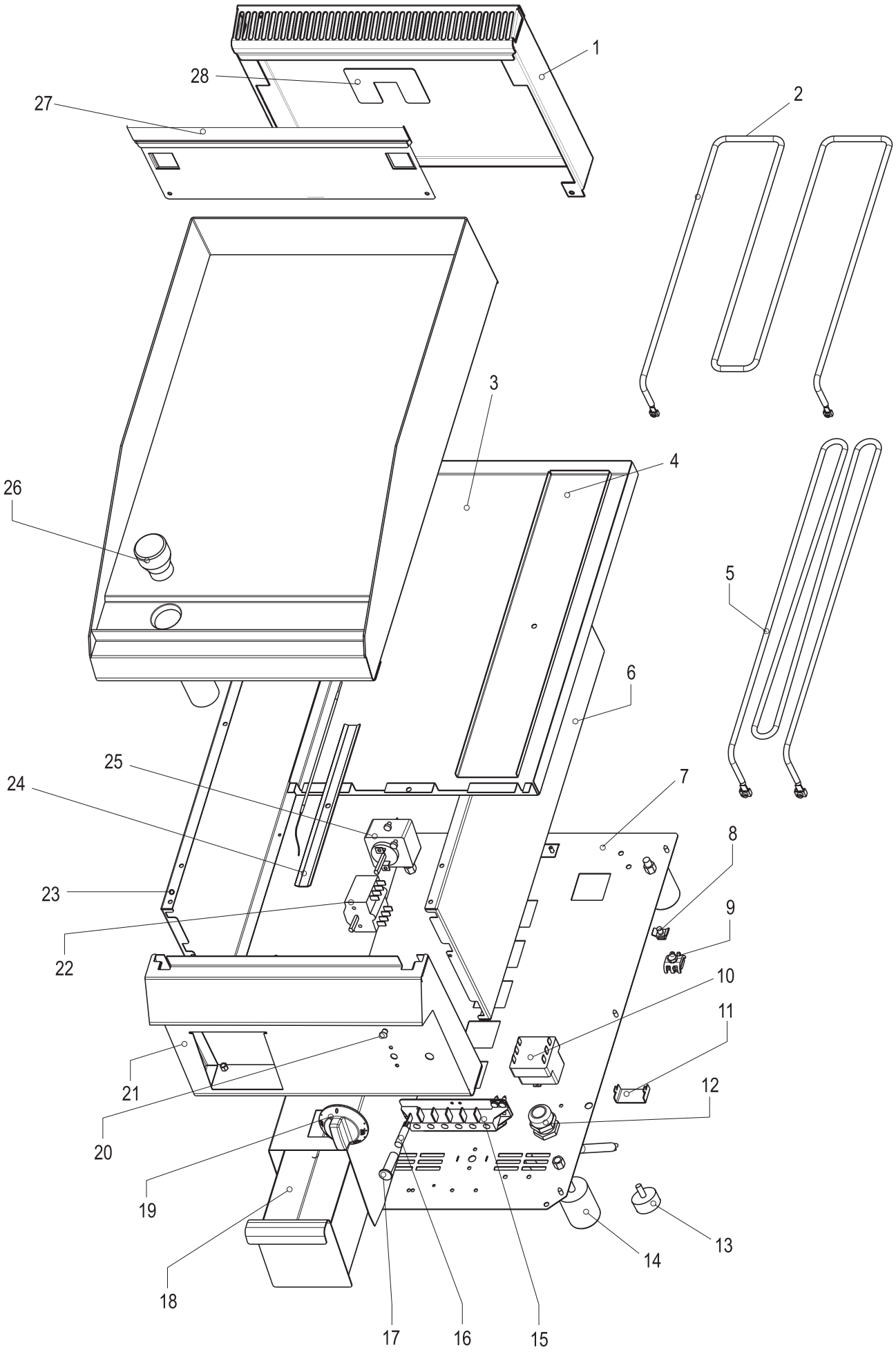
1
2
3
4
5
6
7
8
9
10
11
12
13
14
15
16
17
18
19
20
21
22
23
24
25
26
27
28

CODICI RICAMBIO PER FINITO / SPARE PARTS FOR THE FINISHED PRODUCT

Aggiornato al/Updated to 27/11/17

Artic./Item	Descrizione/Description	Modello/Model
116023	**FRY TOP ELETTRICO PIASTRA LISCIA CROMATA** **ELECTRIC FRY-TOP WITH SMOOTH CHROMIUM-PLATED PLATE**	**FTC35E/6/2**

Cons./Recom.	Pos./Posit.	Ricambio/Replacement			Prezzo/Price List
*	02	RC00767000	RESISTENZA ELETTRICA 230V 3KW	HEATING ELEMENT	58,25
	03	RC00314000	SCATOLA RESISTENZE FT	HEATING ELEMENTS BOX FT	24,72
	04	RC00768000	SUPPORTO RESISTENZA 3KW FT	HEATING ELEMENT SUPPORT 3KW FT	22,07
	06	RC01251000	FIANCO DX SNACK	RIGHT SIDE SNACK	32,77
	07	RC00790000	FONDO ELETTRICO 350	BASE EL. 350	23,94
	08	RC00303000	REGGIFASCETTA	CLAMP SUPPORT	3,97
	09	RC00304000	MORSETTO EQUIPOTENZIALE COMPLETO	EQUIPOTENTIAL CONNECTING BLOCK	6,62
*	10	RC00770000	TERMOSTATO SICUREZZA MONOFASE	SAFETY THERMOSTAT	42,26
	11	RC00310000	PROTEZIONE LIMITATORE	LIMIT SWITCH PROTECTION	7,83
	12	RC00241000	PRESSACAVO PG16 CON DADO	CABLE GLAND AND NUT	7,18
	14	RC00518000	PIEDINO H=50 MM	FOOT	5,74
	15	RC00296000	MORSETTIERA MONOFASE	CONNECTING BLOCK	6,62
*	16	RC01782000	LAMPADA SEGN.NEON FASTON VERDE 230V	GREEN NEON LAMP 230V	6,09
*	17	RC01783000	PORTALAMPADA TRASPARENTE D10	TRANSPARENT LAMP HOLDER D10	5,30
	18	RC00312000	CASSETTO	DRAWER	67,53
	19	RC02033000	MANOPOLA FRYTOP ELETTRICO NERA	BLACK KNOB	9,76
	19	RC02034000	MANOPOLA FRYTOP ELETTRICO GRIGIA	GREY KNOB	9,05
	21	RC00646000	CRUSCOTTO FT35E	CONTROL PANEL FT35E	55,39
*	22	RC00070000	COMMUTATORE TRIFASE	SWITCH	20,52
	23	RC01252000	FIANCO SX SNACK	LEFT SIDE SNACK	32,77
	24	RC00316000	SUPPORTO BULBI FT	SUPPORT FOR BULB FT	13,34
*	25	RC00769000	TERMOSTATO DI LAVORO MONOFASE	WORKING THERMOSTAT	28,46
	26	RC00573000	TAPPO PER FRYTOP	OIL DRAIN PLUG	16,21

L'azienda si riserva il diritto di apportare ulteriori aggiornamenti senza preavviso. / The data may be updated without prior warning