MODULAR

MOD. 94 CFV

ED. 01-08
TAV. 2531164.00

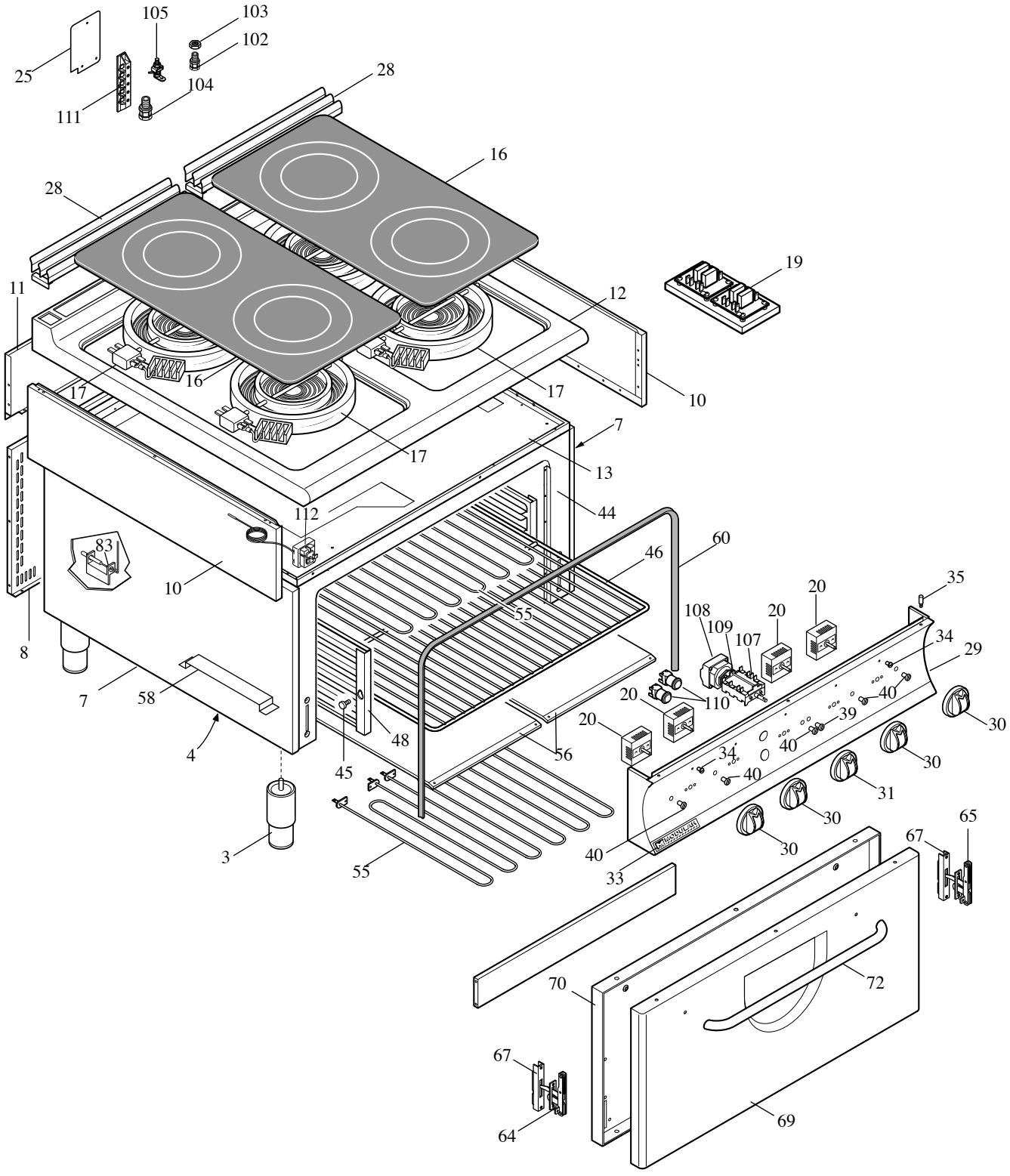

MODULAR

LISTA RICAMBI

code 2531165.00

CUCINA ELETTRICA PIANO COTTURA VETROCERAMICA

MOD. 94 CFV

ED. 01-08

POS.	CODICE	RIF. MODIFICHE	DESCRIZIONE	PREZZO
3	912.033.00		Piede 2” vite M10	
4	922.876.00		Fondo base forno elettrico	
7	921.886.00		Fianco base forno	
8	921.887.00		Schienale base cucina 94 CF	
10	921.749.00		Fianco top	
11	921.782.00		Schienale top 94 elettrico	
12	911.765.00		Ass.piano 94 PCV	
13	922.790.00		Fondo top cucina 94 CF	
16	955.007.00		Vetroceramico 373x705x6	
17	965.041.00		Resistenza doppio circuito 3400W	
19	663.048.00		Scheda 2 relè per vetroceramica	
20	661.102.00		Regolatore energia EGO 50.021.100	
25	923.313.00		Coperchio scatola allacciamento	
28	911.742.00		Ass. griglia camino	
29	911.841.00		Ass. cruscotto 94 CFE	
30	912.068.00		Ass. manopola grigia D. 80 elettr.regolazione energia	
31	912.066.00		Ass. manopola grigia elettrica 30-300 °C	
33	250.389.00		Marchio	
34	682.003.00		Placchetta per indice	
35	941.076.00		Perno fissagio cruscotto	
39	463.012.00		Lampada gialle	
40	463.014.00		Lampada verde	
44	910.097.00		Forno elettrico	
45	641.090.00		Perno fissaggio reggigriglia	
46	983.039.00		Griglia forno	
48	922.800.00		Reggigriglia base forno	
55	965.047.00		Resistenza forno GN 2/1 1200W	
56	922.801.00		Suola base forno	
58	922.803.00		Supporto suole forno	
60	953.006.00		Guarnizione forno	
64	684.027.00		Cerniera sx porta forno	
65	684.026.00		Cerniera dx porta forno	
67	684.011.00		Portarullino	
69	921.888.13		Porta fono	
70	911.854.13		Ass. controporta forno	
72	9111066.00		Ass. maniglia porta forno GN 2/1	
83	9111031.00		Ass. porta bulbo forno elettrico	
102	963.000.00		Pressacavo V-TEC 29	
103	963.001.00		Controdado PG 29	
104	463.002.00		Passacavo D. 30	
105	611.320.00		Montaggio viti terra/equipotenziale	

MODULAR

LISTA RICAMBI

code 2531165.00

CUCINA ELETTRICA PIANO COTTURA

VETROCERAMICA

MOD. 94 CFV

ED. 01-08

POS.	CODICE	RIF. MODIFICHE	DESCRIZIONE	PREZZO
107	661.000.00		Commutatore angolare 15 A 49.41015.300	
108	661.027.00		Termostato forno 30-300 °C 55.34052.815	
109	661.013.00		Staffa di aggancio 617078	
110	961.020.00		Interuttore NA-NA	
111	963.007.00		Morsettiera FV 122 V/V a 6 poli	
112	661.045.00		Termostato di sicurezza 350°C 5532562802	