1 GRUPPOLAVAGGIO
2 GRUPPO VASCA
3 GRUPPO RISCIACQUO
4 GRUPPO POMPA SCARICO
5 QUADRO ELETTRICO
6 SPORTELLO
7 CARRROZZERIA
8 DOSATORI

| lamber | GRUPPO LAVAGGIO - COMPOSANTS LAVAGE<br>WASH COMPONENTS - WASCHROHR - LAVADO | MOD. GS4 | TAV. 1 B<br>ED. 02/2003 |
|---|---|---|---|

TAV. 1 DI 8

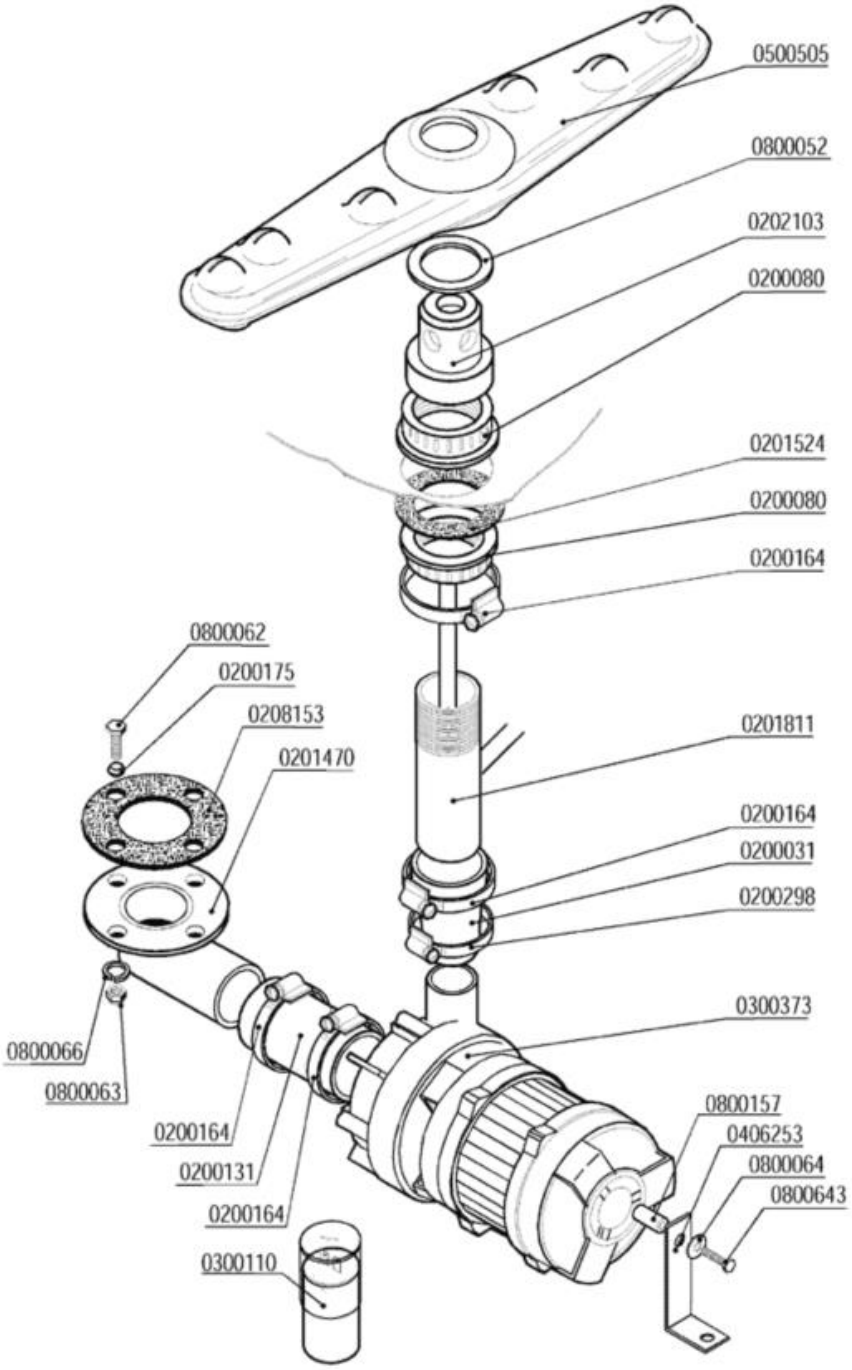

| Codice | Descrizione |
|---|---|
| 0200031 | Manicotto ridotto 38x26x45 |
| 0200080 | Ghiera 1"1/42190 |
| 0200131 | Manicotto Radior 30x100 F 1854-94 |
| 0200164 | Fascetta 32-50 |
| 0200175 | Guarnizione Nyltite M6 |
| 0200298 | Fascetta 25-40 |
| 0201470 | Piletta aspirazione GS4/GS6 scarico GS4 |
| 0201524 | Guarnizione gomma 68x41xsp.2 6310 |
| 0201811 | Collettore lavaggio risciacquo GS4 2227 |
| 0202103 | Testina lavaggio d.18 4F NSF |
| 0208153 | Guarnizione gomma 68x41x2 |
| 0300110 | Condensatore 6,3 óf |
| 0300373 | Elettropompa Hp 0,2 ZF130 SX 230/1/50 |
| 0406253 | Squadretta supporto pompa GS4 2240 |
| 0500505 | Braccio di lavaggio 380/6F NSF |
| 0800052 | Rondella teflon 57x41x2 |
| 0800062 | Vite inox TEM6x20 |
| 0800063 | Dado inox M6 |
| 0800064 | Rondella piana inox diam.6x18 |
| 0800066 | Rondella grower inox diam.6 |
| 0800157 | Distanziali pompa F85 |
| 0800643 | Vite inox TEM6X30 |

| lamber | GRUPPO VASCA - COMPOSANTS CUVE<br>TANK COMPONENTS - TANKROHR - GRUPO CUBA | MOD. GS4 | TAV. 2 B<br>ED. 02/2003 |
|---|---|---|---|

TAV. 2 DI 8

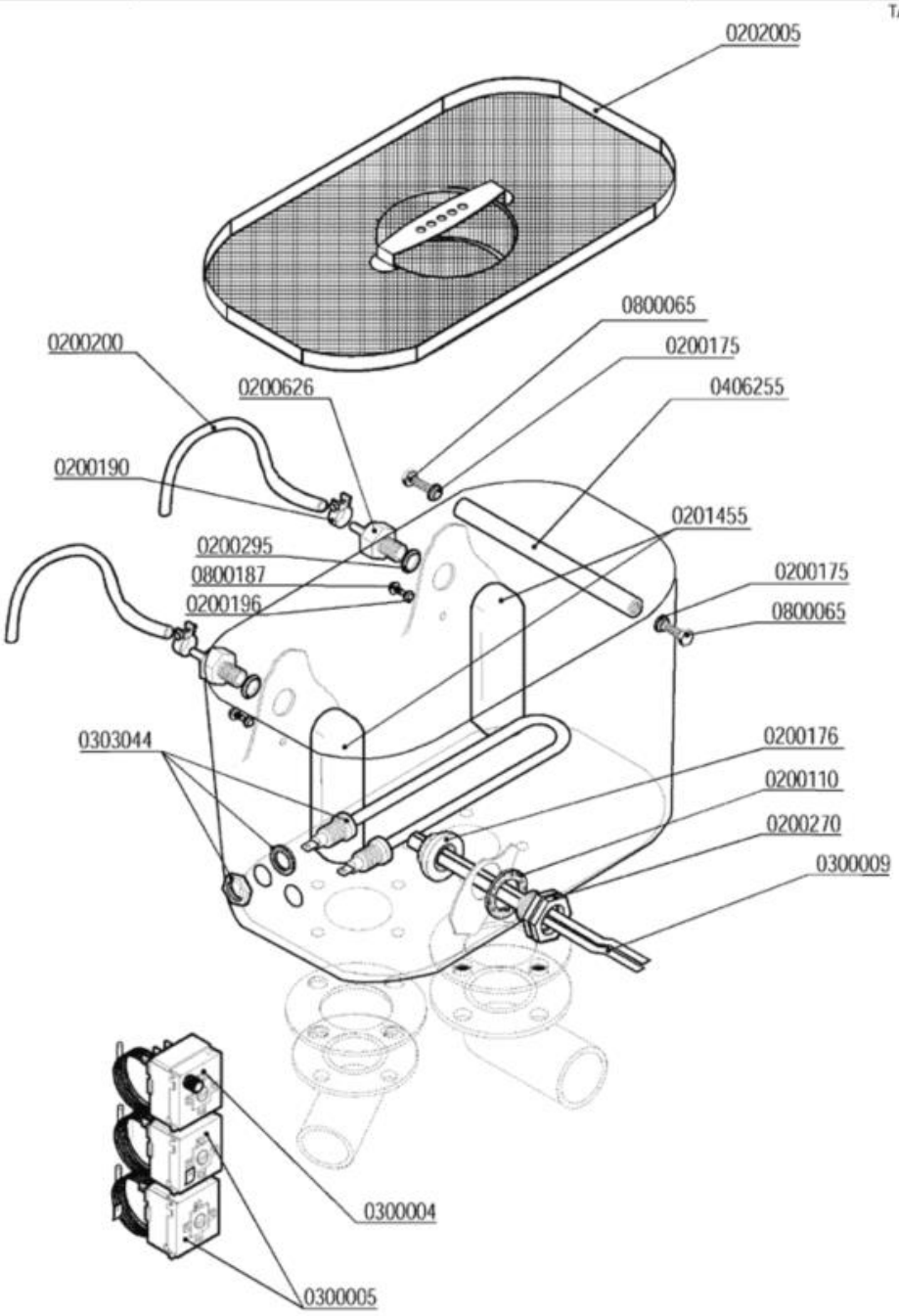

| Codice | Descrizione |
|---|---|
| 0200110 | Guarnizione piana 31x21x2 |
| 0200175 | Guarnizione Nyltite M6 |
| 0200176 | Dado 1/2" 2190 |
| 0200190 | Fascetta collare benzina 13x15 |
| 0200196 | Guarnizione Nyltite M3 |
| 0200200 | Tubo a pipa per pressostato |
| 0200270 | Guaina 1/2" ES25 doppia 7x8x120 |
| 0200295 | Guarnizione Nyltite M12 |
| 0200626 | Portagomma trappola aria ELLE 3381 |
| 0201455 | Trappola d'aria anteriore L=85 mm |
| 0202005 | Filtro vasca GS4 |
| 0300004 | **SOSTITUITO DA 0300196** |
| 0300005 | Termostato 90°C c.2000 1NONC boiler IMIT |
| 0300009 | Molla a frizione Rif.134 |
| 0303044 | Resistenza 1000W "U"-Boccole 1/4"L=190mm |
| 0800065 | Vite inox TEM6x16 |
| 0800187 | Vite inox ATFTCTCR 3,9x9,5 |

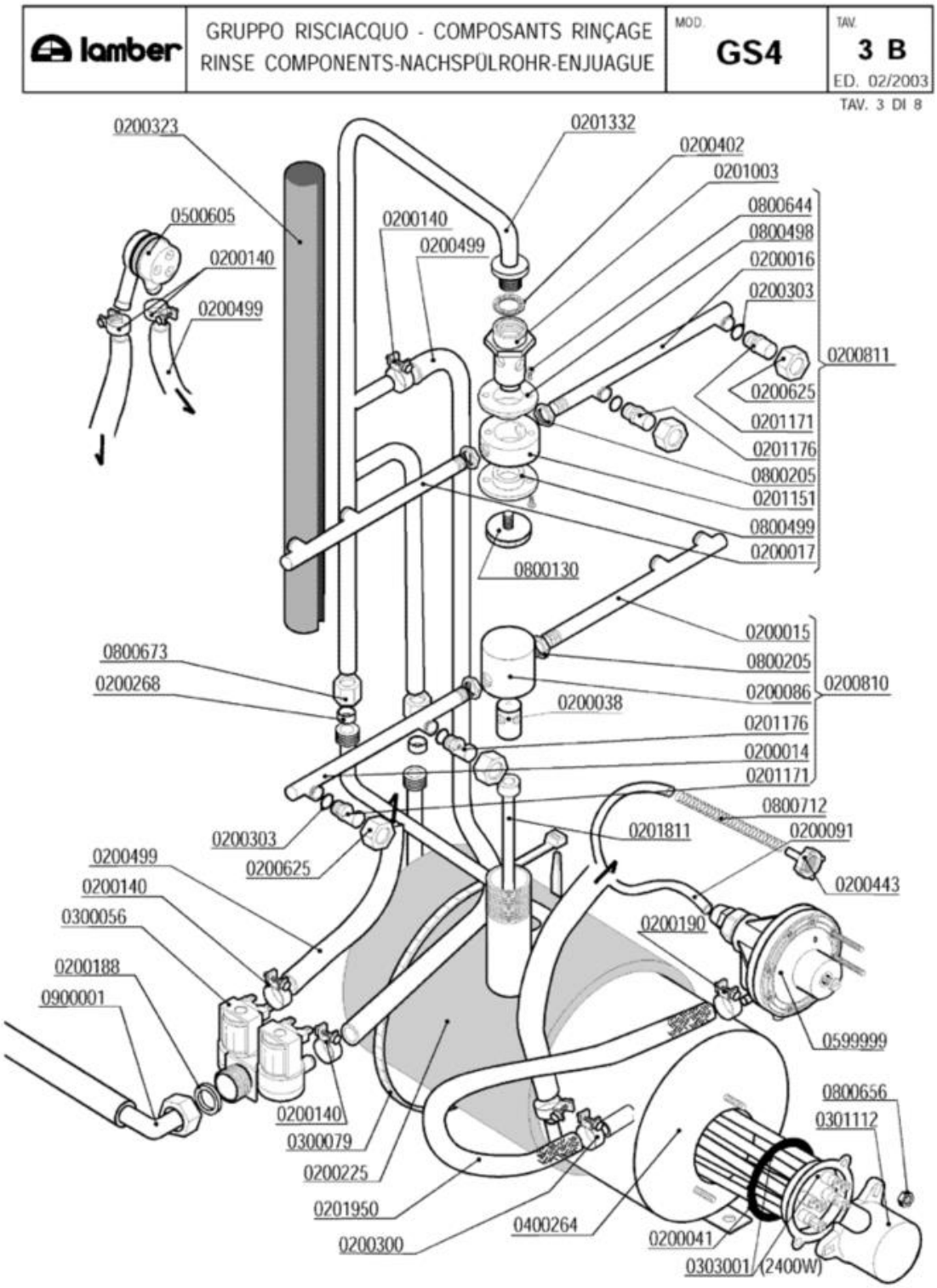
lamber
GRUPPO RISCIACQUO - COMPOSANTS RINÇAGE
RINSE COMPONENTS-NACHSPÜLROHR-ENJUAGUE
MOD. GS4
TAV. 3 B
ED. 02/2003
TAV. 3 DI 8
0200323
0201332
0200402
0201003
0800644
0800498
0200016
0200303
0200811
0200625
0201171
0201176
0800205
0201151
0800499
0200017
0800130
0500605
0200140
0200499
0200140
0200499
0800673
0200268
0200015
0800205
0200086
0200810
0200038
0201176
0200014
0201171
0800712
0201811
0200091
0200443
0200303
0200625
0200499
0200140
0300056
0200190
0200188
0900001
0599999
0800656
0301112
0200140
0300079
0200225
0201950
0200300
0400264
0200041
0303001 (2400W)

| Codice | Descrizione |
|---|---|
| 0200014 | Braccio di risciacquo 175mm DX |
| 0200015 | Braccio di risciacquo 175mm SX cesto 40 |
| 0200016 | Braccio di risciacquo 150mm DX cesto 35 |
| 0200017 | Braccio di risciacquo 150mm SX cesto 35 |
| 0200038 | Perno risciacquo inox 1205 |
| 0200041 | OR 6225 resistenza boiler |
| 0200086 | Testina mulinello risciacquo 1206 |
| 0200091 | Tubo cristallo PP 4x6 |
| 0200140 | Fascetta collare 17x19 |
| 0200188 | Guarnizione gomma 25x16x2 |
| 0200190 | Fascetta collare benzina 13x15 |
| 0200225 | Coibentazione boiler 5lt. |
| 0200268 | Bicono TEFLON 3/8"x12 |
| 0200300 | Fascetta collare benzina 15x17 |
| 0200303 | OR 2021 ugelli risciacquo mescola FDA |
| 0200323 | Tubo isolante 12X6 pretagliato |
| 0200402 | Guarnizione piana 25x18,5x2 3752 |
| 0200443 | Filtro fondo dos.idrico 3000 |
| 0200499 | Tubo gomma 12x19,5 food quality |
| 0200625 | Ghiera inox fissaggio ugelli 2611 |
| 0200810 | Mulinello inferiore GS4/GS5 ugelli INOX |
| 0200811 | Mulinello superiore GS4/GS5 ugelli INOX |
| 0201003 | Perno risciacquo sup.rotante 2608/96 NSF |
| 0201151 | Testina risciacquo rotante 2142 |
| 0201171 | Ugello risciacquo inox foro 1,5 2609 |
| 0201176 | Ugello risciacquo inox foro 1,2 2612 |
| 0201811 | Collettore lavaggio risciacquo GS4 2227 |
| 0201950 | Tubo dos./boiler silicone/inox L=20cm |
| 0300056 | Elettrovalvola doppia |
| 0300079 | Fascetta coib. boiler 5231-540-78 |
| 0301112 | Copriresistenza 1 elemento 3x6mm |
| 0303001 | Resistenza 2400W/2 flangia inox |
| 0400264 | Boiler 4,5lt d.140 GS4 |
| 0500605 | Valvola rompivuoto DVGW GD |
| 0599999 | Dosatore brillantante MOD.3000 |
| 0800130 | Vite mulinello risc.rot.super.671/88 |
| 0800205 | Dado inox M12x1 E16S5 |
| 0800498 | Bussola mul.risc.PTFE/C25% d.16.2 2143 |
| 0800499 | Bussola mul.risc.PTFE/C25% d.13.3 2606 |
| 0800644 | Vite inox TPSTCR M3x8 |
| 0800656 | Dado ottone esagonale M6 |
| 0800673 | Dado bicono ottone 3/8"x12 |
| 0800712 | Molla inox 160mm per tubo brillantante |
| 0900001 | Tubo carico gomma 90°C VDE |

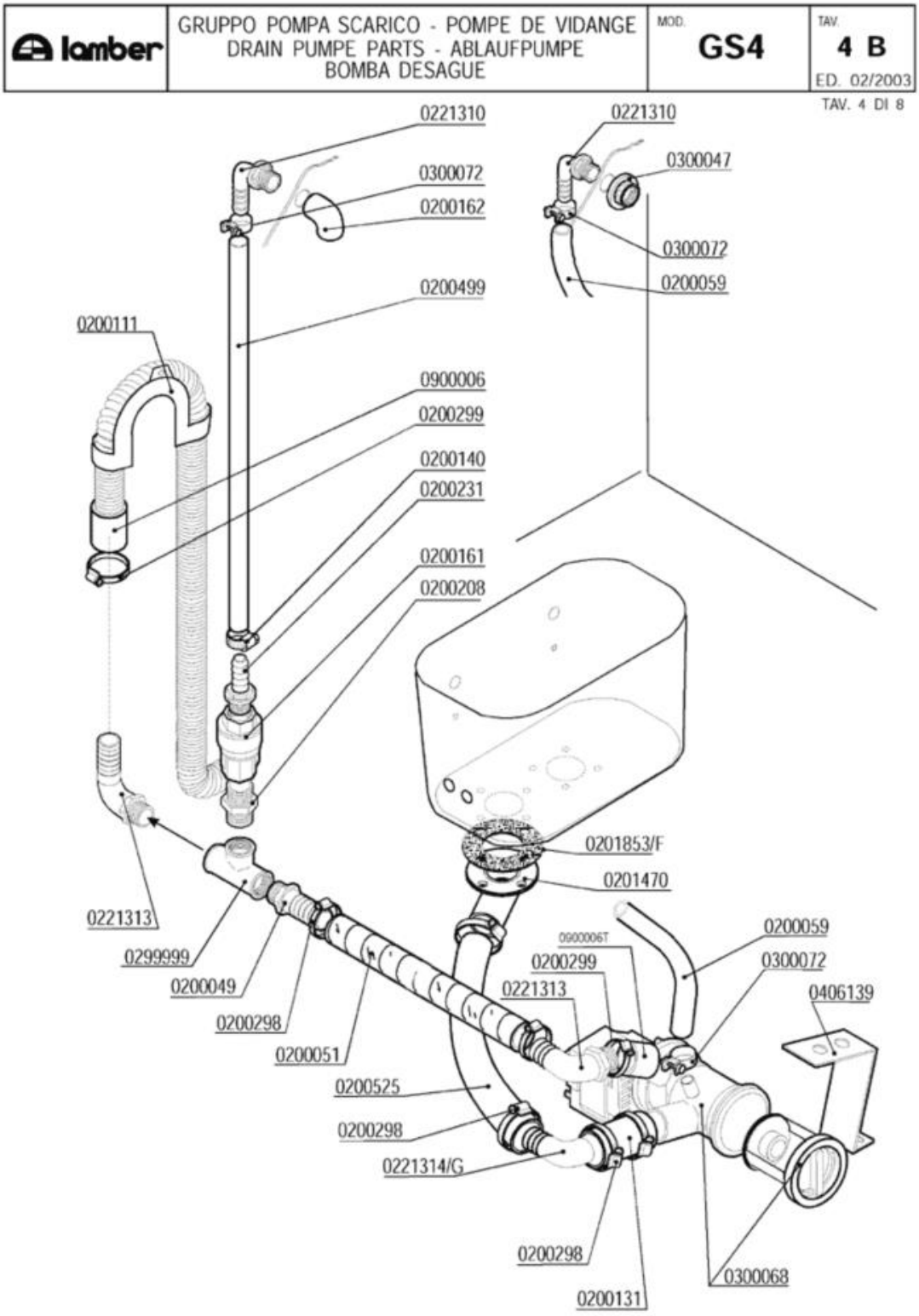
lamber
GRUPPO POMPA SCARICO - POMPE DE VIDANGE
DRAIN PUMPE PARTS - ABLAUFPUMPE
BOMBA DESAGUE
MOD. GS4
TAV. 4 B
ED. 02/2003
TAV. 4 DI 8
0221310
0300072
0200162
0200499
0200111
0900006
0200299
0200140
0200231
0200161
0200208
0221313
0299999
0200049
0200298
0200051
0200525
0200298
0221314/G
0221310
0300047
0300072
0200059
0201853/F
0201470
0900006T
0200299
0221313
0200059
0300072
0406139
0200298
0200131
0300068

| Codice | Descrizione |
|---|---|
| 0200049 | Portagomma ¾"x25 diritto |
| 0200051 | Tubo armorvin d.i.25 |
| 0200059 | Tubo gomma 10x17 food quality |
| 0200111 | Supporto tubo scarico serie GS |
| 0200131 | Manicotto Radior 30x100 F 1854-94 |
| 0200140 | Fascetta collare 17x19 |
| 0200161 | Valvola di ritegno PA 3/4" 2700 |
| 0200162 | Gomito 3/8" PP FF 2250 |
| 0200208 | Nipplo 3/4" 2210 PA |
| 0200231 | Portagomma 3/4"Mx12 2130 |
| 0200298 | Fascetta 25-40 |
| 0200299 | Fascetta 20-32 |
| 0200499 | Tubo gomma 12x19,5 food quality |
| 0200525 | Tubo RADIOR d.i.30 |
| 0201470 | Piletta aspirazione GS4/GS6 scarico GS4 |
| 0221310 | Portagomma a gomito 3/8"Mx12 |
| 0221313 | Portagomma a gomito 3/4"Mx25 |
| 0299999 | T 3/4" 2240 PA |
| 0300047 | Dado PP 3/8" 2190 |
| 0300068 | Elettropompa scarico 40W/230/50 FILTRO |
| 0300072 | Fascetta nylon 5215-200-48 |
| 0406139 | Squadretta pompa scarico PLASET 5045 |
| 0900006 | Tubo scarico d.19,5 per pompa scarico |

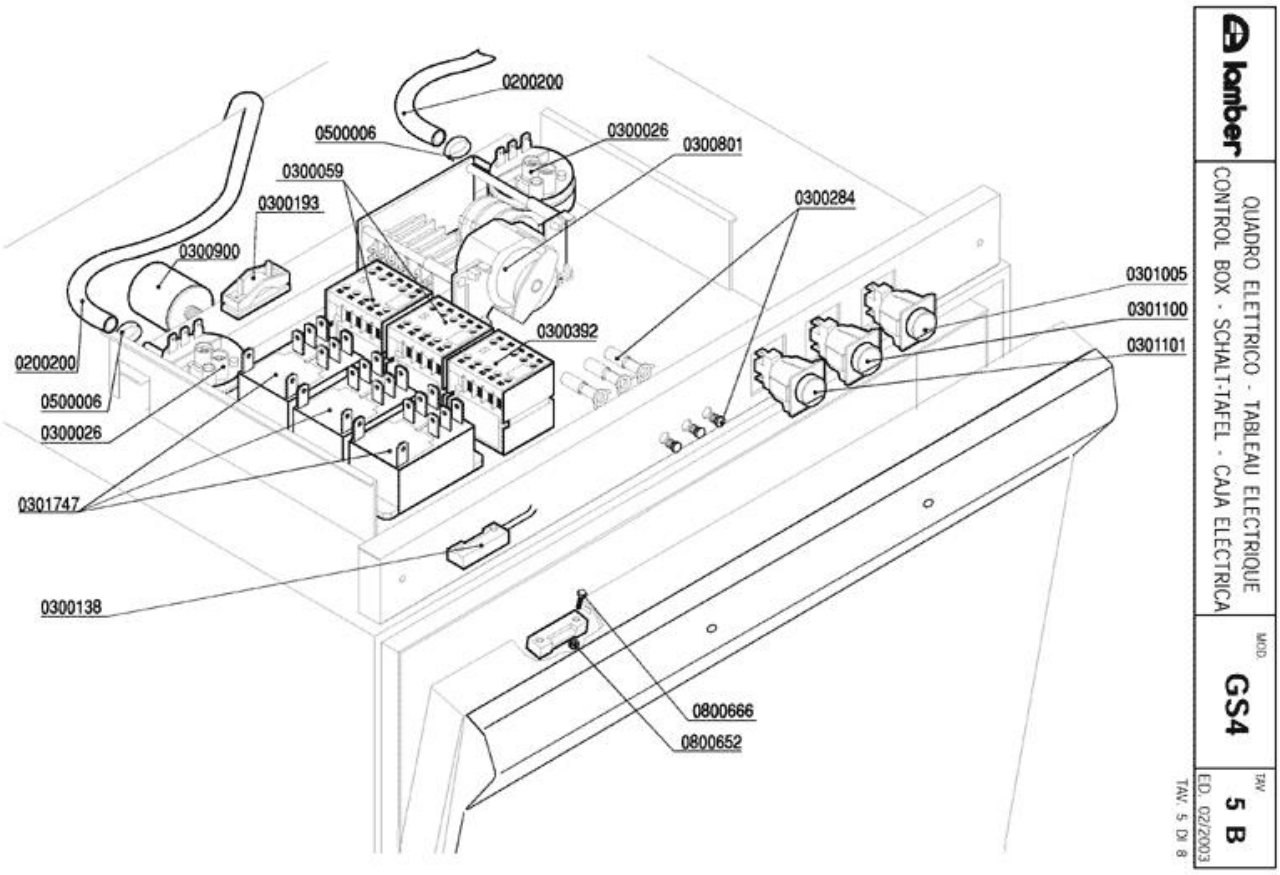
0200200
0500006
0300026
0300801
0300059
0300193
0300284
0300900
0301005
0301100
0301101
0300392
0200200
0500006
0300026
0301747
0300138
0800666
0800652
lamber
QUADRO ELETTRICO - TABLEAU ELECTRIQUE
CONTROL BOX - SCHALT-TAFEL - CAJA ELECTRICA
MOD.
GS4
TAV.
5 B
ED. 02/2003
TAV. 5 DI 8

| Codice | Descrizione |
|---|---|
| 0200200 | Tubo a pipa per pressostato |
| 0300026 | Pressostato 60/30 16A 1NONC |
| 0300059 | Contattore 16A 4NO V230-LS07.10 AEG |
| 0300138 | Micro contatto magnetico 1NO +0800142 |
| 0300193 | Fissacavo PA 268 + vite 3,5X25 |
| 0300284 | **SOSTITUITO DA 0301910** |
| 0300392 | Contattore 16A 3NO1NC AUX LS07.01 |
| 0300801 | Timer 1cam aut./5cam regol.180" GS4/GS6 |
| 0300900 | Filtro antidisturbo 411135001 |
| 0301005 | Int./Dev. 0V 2NONC 16amp.COMPLETO |
| 0301100 | Pulsante unipol. OV 1NO 16amp COMPLETO |
| 0301101 | Pulsante Bip. 0V 2N0 16 amp COMPLETO OV |
| 0301747 | ***SOSTITUITO DA 0301745 Relé |
| 0500006 | Fascetta SNP2/CLIC 11,5-13,5 |
| 0800652 | Dado inox autobloccante M3 |
| 0800666 | Vite inox TEM3X10 |

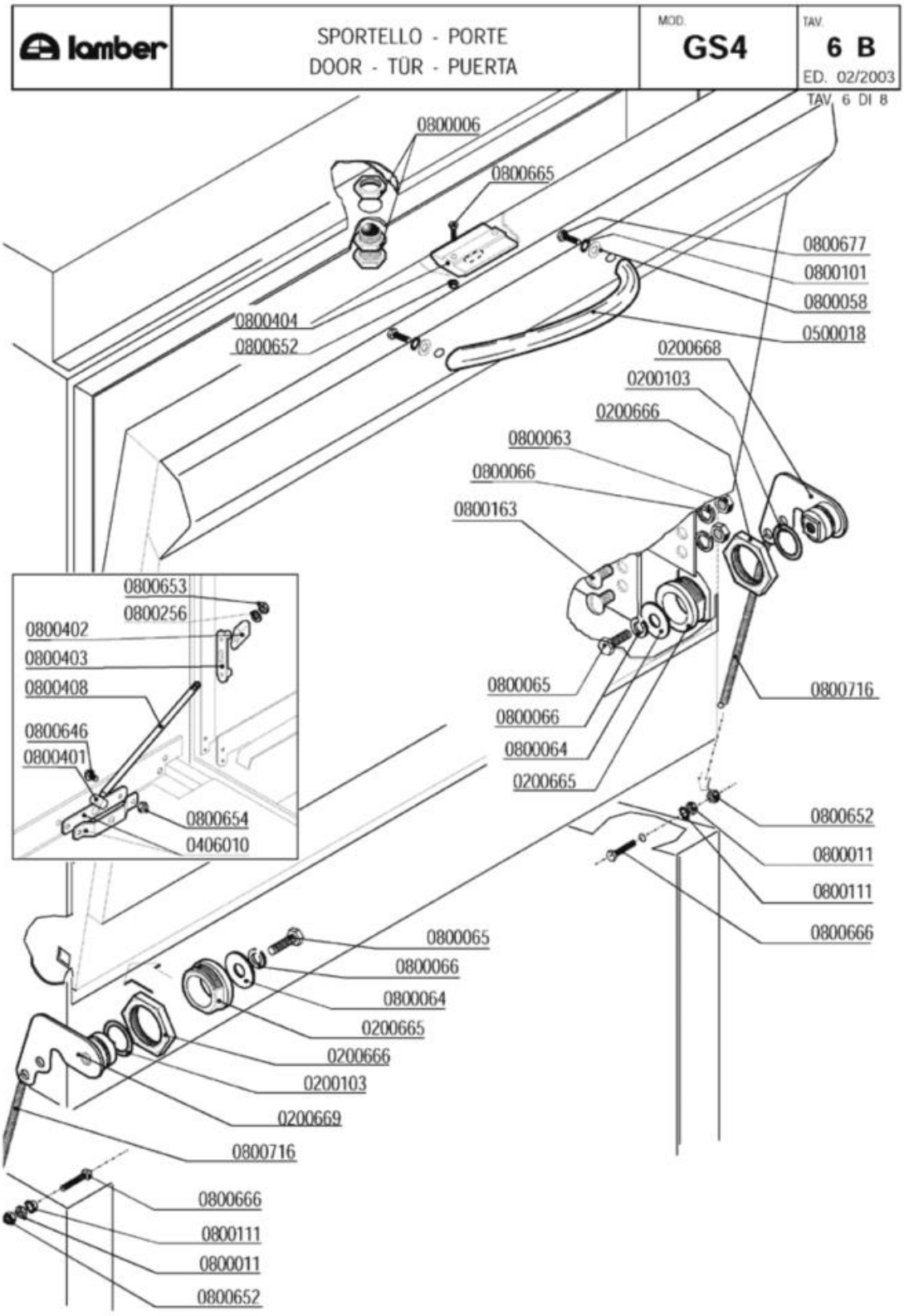
lamber
SPORTELLO - PORTE
DOOR - TÜR - PUERTA
MOD.
GS4
TAV.
6 B
ED. 02/2003
TAV. 6 DI 8
0800006
0800665
0800677
0800101
0800058
0500018
0800404
0800652
0200668
0200103
0200666
0800063
0800066
0800163
0800653
0800256
0800402
0800403
0800408
0800646
0800401
0800654
0406010
0800065
0800066
0800064
0200665
0800716
0800652
0800011
0800111
0800666
0800065
0800066
0800064
0200665
0200666
0200103
0200669
0800716
0800666
0800111
0800011
0800652

| Codice | Descrizione |
|---|---|
| 0200103 | OR 2050 supporto ugello d.16mm |
| 0200665 | Bussola perno sportello c/molla 5952 |
| 0200666 | Dado perno sportello c/molla 5952 |
| 0200668 | Piastrina/perno tendimolla porta DX 6291 |
| 0200669 | Piastrina/perno tendimolla porta SX 6291 |
| 0406010 | Staffa tirante porta F/LB 2500-2501/95 |
| 0500018 | Maniglia inox LB ELESA 160mm |
| 0800006 | Cricchetto Rif.32+33+32 con dadi 255-83 |
| 0800011 | Dado inox M3 |
| 0800058 | Rondella piana inox 4x12 |
| 0800063 | Dado inox M6 |
| 0800064 | Rondella piana inox diam.6x18 |
| 0800065 | Vite inox TEM6x16 |
| 0800066 | Rondella grower inox diam.6 |
| 0800101 | Rondella dentellata inox d.4 |
| 0800111 | Rondella dentellata inox d.3 |
| 0800163 | Vite inox POELIER M6X10 |
| 0800256 | Rondella piana inox d.5 |
| 0800401 | Perno tirante sportello |
| 0800402 | Fermo tirante sportello |
| 0800403 | Piastrina scorrimento sportello |
| 0800404 | Bloccascrocchetto |
| 0800408 | Tirante sportello corto GS4-P700 2243/95 |
| 0800646 | Vite inox POELIER M4X10 largh.testa 9,5 |
| 0800652 | Dado inox autobloccante M3 |
| 0800653 | Dado inox autobloccante M5 |
| 0800654 | Dado inox autobloccante M4 |
| 0800665 | Vite inox TEM3X8 |
| 0800666 | Vite inox TEM3X10 |
| 0800677 | Vite inox TEM4x10 |
| 0800716 | Molla sportelli LB |

| lamber | CARROZZERIA - CARROSSERIE<br>HOOD - KARROSSERIE - CARROCERÍA | MOD. GS4 | TAV. 7 B<br>ED. 02/2003 |
|---|---|---|---|

TAV. 7 DI 8

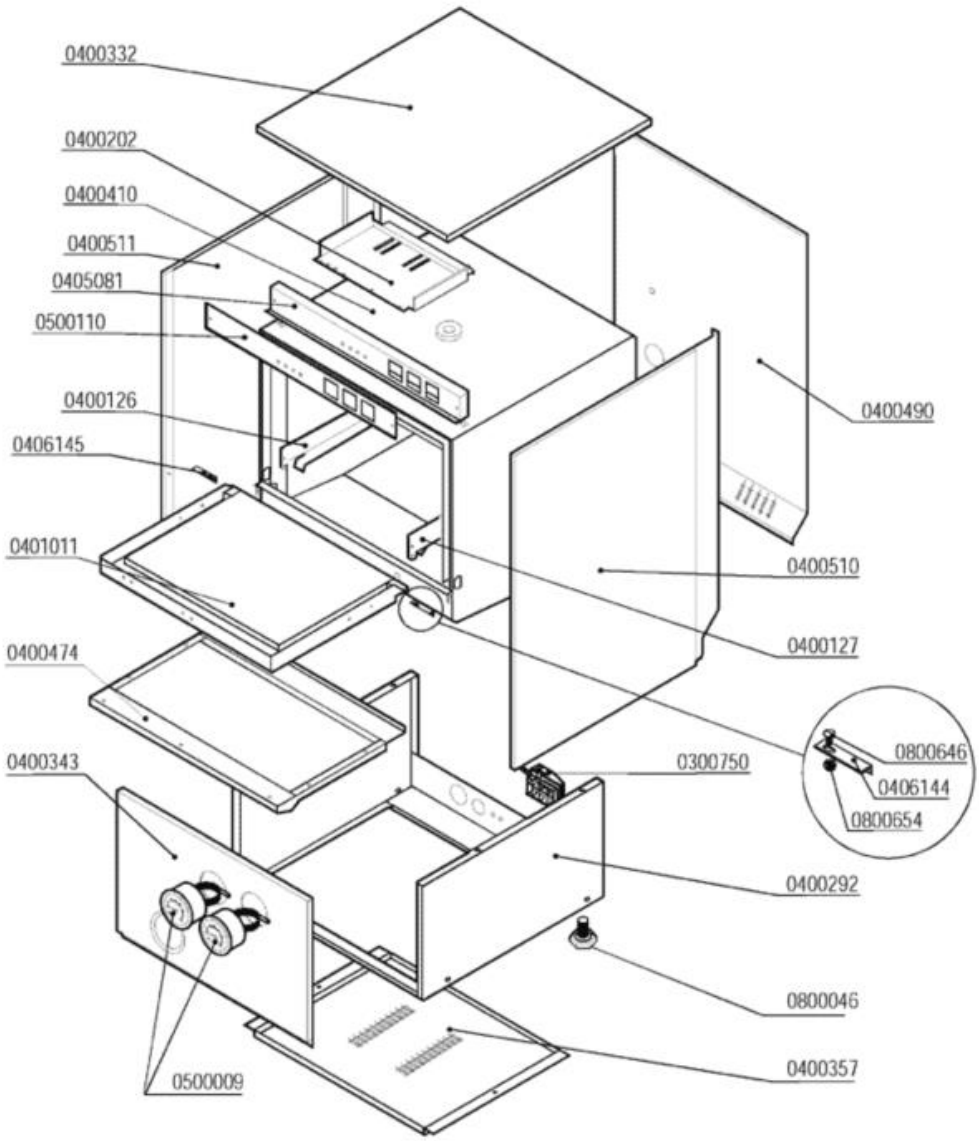

| Codice | Descrizione |
|---|---|
| 0300750 | Fissacavo esterno PA244-C/PA244L-N4 |
| 0400126 | Guida sx DSP1 965 |
| 0400127 | Guida dx DSP1 965 |
| 0400202 | Piastra cablaggio LB/A81EM 2564 |
| 0400332 | Pannello superiore QS-S280 COIB.GS4 2654 |
| 0400357 | Pannello inferiore QS basamento 1781-94 |
| 0400474 | Pannello sportello QS-GS4 2220/2221 |
| 0400490 | Pannello retro GS4 2250 |
| 0401011 | Sportello QS-GS4 2218/2219 |
| 0405081 | Pannello comando QS/S280 COIB.2582 |
| 0500009 | Termometro tondo d.52 C/F |
| 0500110 | Targa PCB QS LAMBER |
| 0800046 | Piedino M10 |
| 0800646 | Vite inox POELIER M4X10 largh.testa 9,5 |
| 0800654 | Dado inox autobloccante M4 |

| lamber | DOSATORI - DOSEURS<br>DISPENSERS - DOSIERGERÄTE-DOSIFICADORES | MOD. GS4 | TAV. 8 B<br>ED. 02/2003 |
|---|---|---|---|

TAV. 8 DI 8

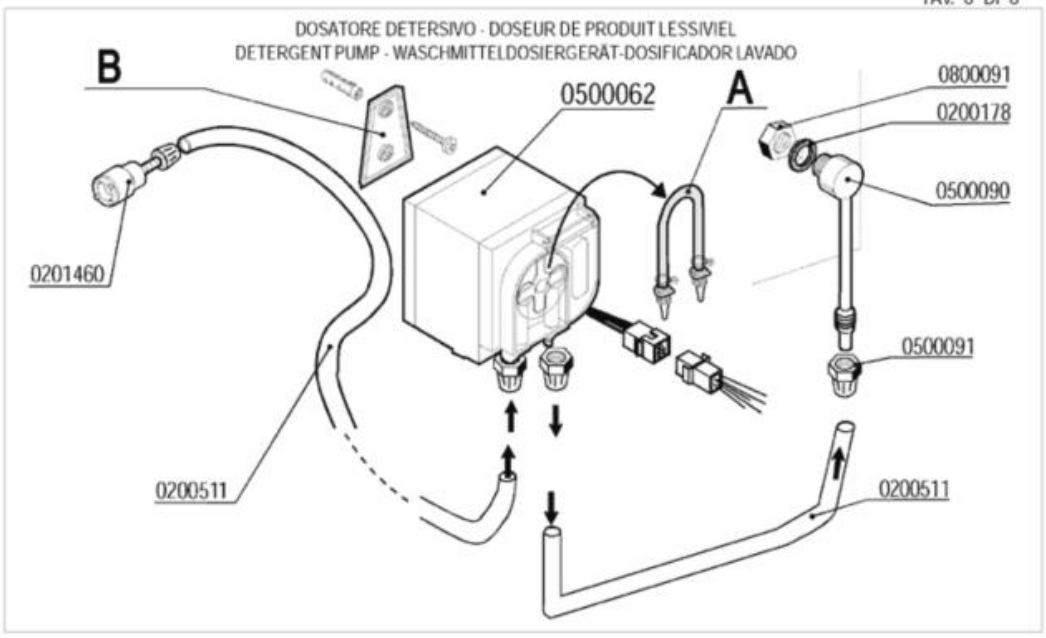


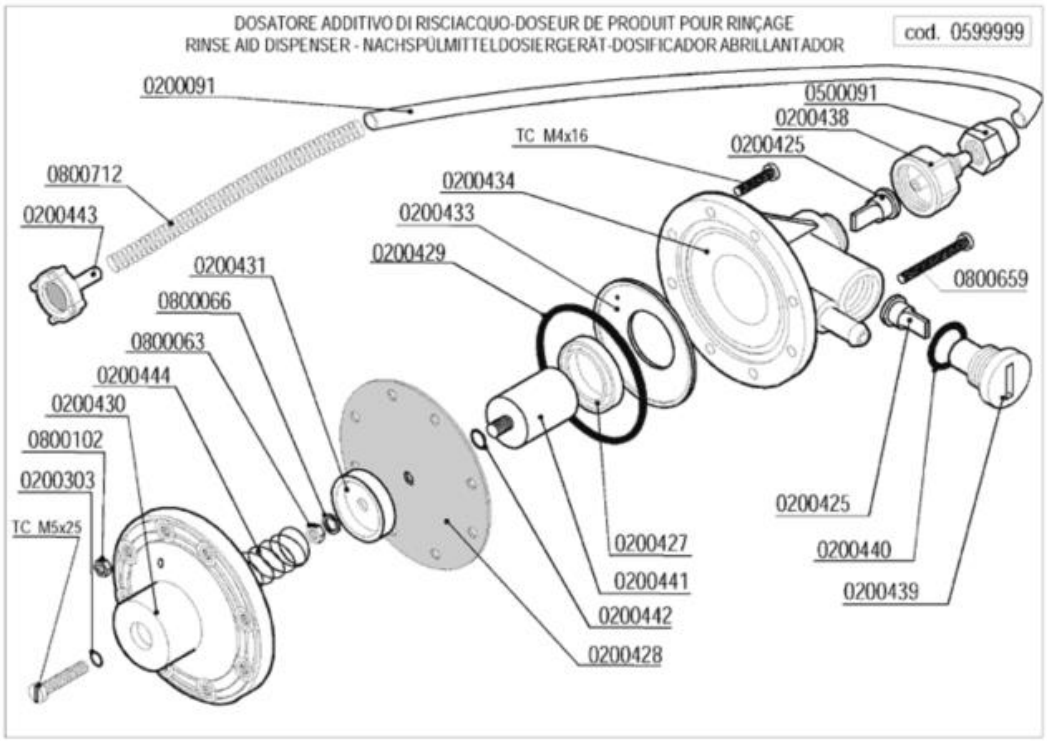

| Codice | Descrizione |
|---|---|
| 0200091 | Tubo cristallo PP 4x6 |
| 0200178 | Guarnizione piana 19x12x2 Rif.121 |
| 0200303 | OR 2021 ugelli risciacquo mescola FDA |
| 0200425 | Valvola Dosatore Brillantante |
| 0200427 | Anello MIN VITON Dosatore Idrico 3000 |
| 0200428 | Membrana Dosatore Idrico mod.3000 |
| 0200429 | OR 3218 Dosatore Idrico mod.3000 |
| 0200431 | Rosetta guida molla dos.idrico mod.3000 |
| 0200433 | Flangia interna dosatore idrico mod.3000 |
| 0200434 | Corpo dosatore idrico mod.3000 |
| 0200438 | Raccordo aspirazione dos.idrico 3000 |
| 0200439 | Tappo portavalvola dos.idrico 3000 |
| 0200440 | Guarnizione OR 3056 dos.idrico 3000 |
| 0200441 | Kit pistone completo dos.idrico 3000 |
| 0200442 | OR 2025 Dosatore Idrico 3000 |
| 0200443 | Filtro fondo dos.idrico 3000 |
| 0200511 | Tubo PVC cristallo 4x6 rosso (detersivo) |
| 0201460 | Filtro inox di fondo dosatore lavaggio |
| 0500062 | Dosatore detersivo regolabile DAD-R |
| 0500090 | Iniettore inox detersivo 2101/2103/1821 |
| 0500091 | Dado PVC iniettore detersivo 2102 |
| 0599999 | Dosatore brillantante MOD.3000 |
| 0800063 | Dado inox M6 |
| 0800066 | Rondella grower inox diam.6 |
| 0800091 | Dado inox M12 |
| 0800102 | Dado inox M4 |
| 0800659 | Vite inox TCTCR M4x40 |
| 0800712 | Molla inox 160mm per tubo brillantante |