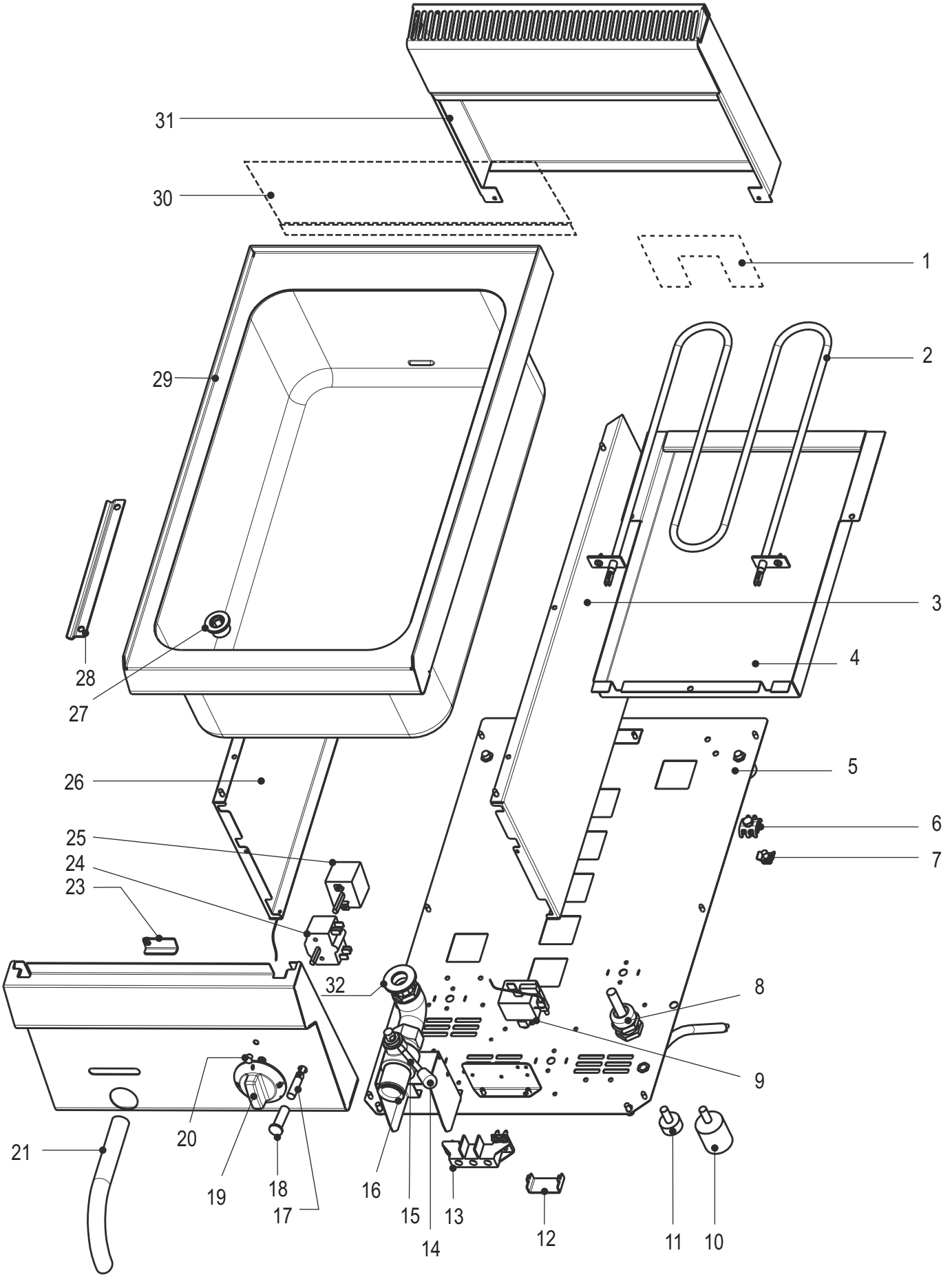
31
30
1
29
2
28
27
3
4
26
5
25
6
24
7
23
32
8
9
20
21
19
18
17
16
15
14
13
12
11
10

CODICI RICAMBIO PER FINITO / SPARE PARTS FOR THE FINISHED PRODUCT

Aggiornato al/Updated to 27/11/17

Artic./Item	Descrizione/Description	Modello/Model
116040	**BAGNOMARIA ELETTRICO GN1/1** **GN1/1 ELECTRIC BAIN-MARIE**	**BM35E/6/0**

Cons./Recom.	Pos./Posit.	Ricambio/Replacement			Prezzo/Price List
*	02	RC00269000	RESISTENZA 1,3KW 230V	HEATING ELEMENT	50,32
	03	RC01251000	FIANCO DX SNACK	RIGHT SIDE SNACK	32,77
	04	RC00351000	SCATOLA RESISTENZE BAGNOMARIA	HEATING ELEMENTS BOX	23,17
	05	RC00790000	FONDO ELETTRICO 350	BASE EL. 350	23,94
	06	RC00304000	MORSETTO EQUIPOTENZIALE COMPLETO	EQUIPOTENTIAL CONNECTING BLOCK	6,62
	07	RC00303000	REGGIFASCETTA	CLAMP SUPPORT	3,97
	08	RC00241000	PRESSACAVO PG16 CON DADO	CABLE GLAND AND NUT	7,18
*	09	RC00427000	TERMOSTATO DI SICUREZZA	SAFETY THERMOSTAT	39,95
	10	RC00518000	PIEDINO H=50 MM	FOOT	5,74
	12	RC00310000	PROTEZIONE LIMITATORE	LIMIT SWITCH PROTECTION	7,83
	13	RC00296000	MORSETTIERA MONOFASE	CONNECTING BLOCK	6,62
	14	RC00329000	MANOPOLA SCARICO	KNOB	5,41
*	15	RC00336000	LEVA SCARICO	DRAIN LEVER	5,63
	16	RC00350000	ASSIEME SCARICO	DRAIN ASSEMBLY	65,09
*	17	RC01782000	LAMPADA SEGN.NEON FASTON VERDE 230V	GREEN NEON LAMP 230V	6,09
*	18	RC01783000	PORTALAMPADA TRASPARENTE D10	TRANSPARENT LAMP HOLDER D10	5,30
	19	RC01891000	MANOPOLA BAGNOMARIA ELETTRICO NERA	BLACK KNOB	9,76
	19	RC01906000	MANOPOLA BAGNOMARIA ELETTRICO GRIGIA	GREY KNOB	9,05
	21	RC00079000	TUBO DI SCARICO	DRAIN PIPE	20,97
	23	RC00335000	SICURA SCARICO	DRAIN SAFETY CATCH	8,28
*	24	RC00037000	COMMUTATORE MONOFASE	SWITCH	19,64
*	25	RC00274000	TERMOSTATO DI LAVORO	WORKING THERMOSTAT	33,32
	26	RC01252000	FIANCO SX SNACK	LEFT SIDE SNACK	32,77

L'azienda si riserva il diritto di apportare ulteriori aggiornamenti senza preavviso. / The data may be updated without prior warning

Artic./Item	Descrizione/Description	Modello/Model
116040	**BAGNOMARIA ELETTRICO GN1/1** **GN1/1 ELECTRIC BAIN-MARIE**	**BM35E/6/0**

Cons./Recom.	Pos./Posit.	Ricambio/Replacement			Prezzo/Price List
	27	RC00348000	PASSAVASCA	DRAIN RING NUT	23,72
	28	RC00352000	SUPPORTO BULBO BM	SUPPORT FOR BULB BM	9,32
	29	RC00640000	ASSIEME RIPIANO BM35	SHELF ASSEMBLY BM35	356,71
	32	RC00839000	DISCO TENUTA	SEALING DISK	4,08

L'azienda si riserva il diritto di apportare ulteriori aggiornamenti senza preavviso. / The data may be updated without prior warning