DESPIECE TECNICO

Baño María
Bain Marie
Bain Marie
Bain Marie
Bagnomaria

GAMA 700

Modelos:

BMG-710
BME-705
BME-710

Octubre 2003 October

FAGOR

Fagor Industrial

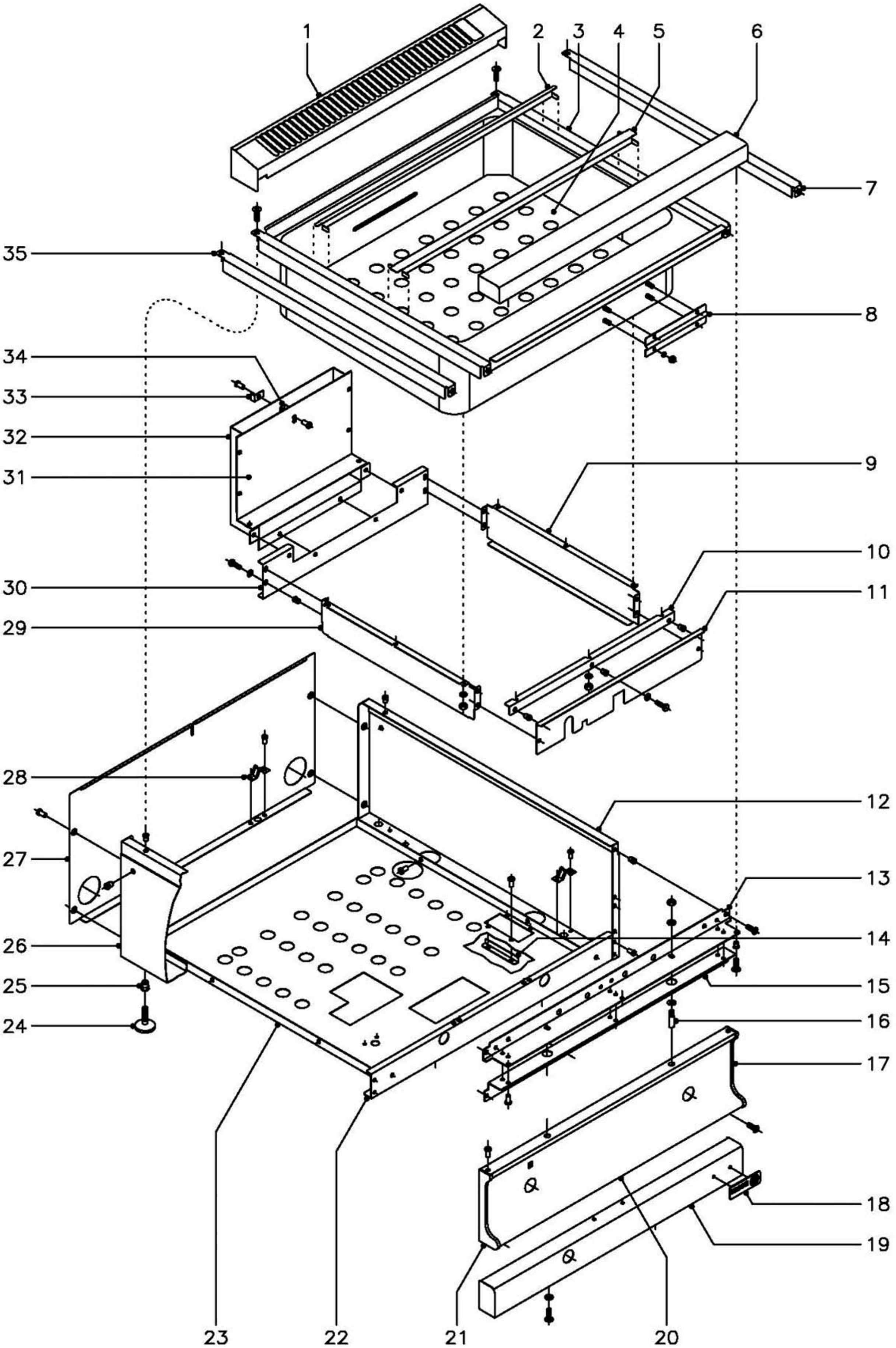

N plano	Firma	Fecha	Aparato	Lamina	
C–1432		10–2003	MUEBLE BAÑOS MARIA BM–700	1	Fagor Industrial S.Coop. FAGOR Oñate

MOD.	BAÑO MARIA	ZONA	MUEBLE	PLANO	C-1432

ITEM	CODIGO	DENOMINACION	TEXTO	BME-705	BME-710	BMG-710							NOTAS
1	H325401	Embellecedor posterior 705		1	-	-							
1	H315401	Embellecedor posterior 710		-	1	1							
2	H326107	Separador cubetas posterior 705		1	-	-							
2	H316111	Separador cubetas posterior 710		-	1	1							
3	H326104	Cuba E-705		1	-	-							
	Q232030	Arandela plana A-5		6	-	-					Amarre cuba a panel lateral		
	Q162030	Tuerca exagonal M-5		6	-	-					Amarre cuba a panel lateral		
3	H336103	Cuba E-710		-	1	-							
3	H316106	Cuba G-710		-	-	1							
	Q152004	Tornillo aplastado M-5x13		-	4	4							
	Q221342	Remache exagonal M-5		-	4	4							
4	H326106	Panel separador 705		1	-	-							
4	H316110	Panel separador 710		-	1	1							
5	R966104	Separador de cubetas 705		3	-	-							
5	R986105	Separador de cubetas 710		-	3	3							
6	X315400	Anterior de mesa 705		1	-	-							
6	U745407	Anterior de mesa 710		-	1	1							
	Q152004	Tornillo aplastado M-5x13		2	3	3							
	Q221342	Remache exagonal M-5		2	3	3							
7	H326110	Liston lateral derecho E-705		1	-	-							
	Q152004	Tornillo aplastado M-5x13		2	-	-							
	Q221342	Remache exagonal M-5		2	-	-							
8	H316112	Proteccion bulbo termostato		1	1	1							
	Q232030	Arandela plana A-5		4	4	4							
	Q162030	Tuerca exagonal M-5		4	4	4							
9	H312603	Lateral caja de combustion		-	-	1							
	Q232030	Arandela plana A-5		-	-	3							
	Q162030	Tuerca exagonal M-5		-	-	3							

MOD.	BAÑO MARIA	ZONA	MUEBLE	PLANO	C-1432

ITEM	CODIGO	DENOMINACION	TEXTO	BME-705	BME-710	BMG-710							NOTAS
10	H312602	Escuadra amarre frente		-	-	1							
	Q232030	Arandela plana A-5		-	-	3							
	Q162030	Tuerca exagonal M-5		-	-	3							
11	H312609	Frente caja de combustion		-	-	1							
	Q221342	Remache exagonal M-5		-	-	5							
	Q232030	Arandela plana A-5		-	-	5							
	Q012031	Tornillo exagonal M-5x10		-	-	5							
12	H322802	Panel lateral derecho 705		1	-	-							
12	U732802	Panel lateral derecho 710		-	1	1							
13	X312600	Escuadra amarre mesa 705		1	-	-							
13	U742607	Escuadra amarre mesa 710		-	1	1							
14	H312610	Proteccion llave desague		2	2	2							
	Q419005	Remache tubular Ø4x8		4	4	4							
15	X312630	Refuerzo amarre mesa 705		1	-	-							
15	U742620	Refuerzo amarre mesa 710		-	1	1							
	Q152004	Tornillo aplastado M-5x13		4	4	4							
	Q221342	Remache exagonal M-5		4	4	4							
	Q419005	Remache tubular Ø 4x8		4	6	6							
16	Q151336	Tornillo soporte guia		2	2	2							
	Q302022	Arandela plana Ø16xØ6x1,2		4	4	4							
	Q162040	Tuerca exagonal M-6		2	2	2							
17	U452804	Cantonera derecha portamandos		1	1	1							
	Q419005	Remache tubular Ø 4x8		2	2	2							
18	U262806	Escudo FAGOR		1	1	1							
	Q221023	Clips sujecion escudo		2	2	2							
19	R962800	Zocalo anterior E-705		1	-	-							
19	R972800	Zocalo anterior E-710		-	1	-							
19	R982800	Zocalo anterior G-710		-	-	1							
	Q012031	Tornillo exagonal M-5x10		2	2	2							

MOD.	BAÑO MARIA	ZONA	MUEBLE	PLANO	C-1432

ITEM	CODIGO	DENOMINACION	TEXTO	BME-705	BME-710	BMG-710							NOTAS
	Q302022	Arandela plana Ø16xØ6x1,2		2	2	2							
20	R962801	Panel portamandos E-705		1	-	-							
20	R972801	Panel portamandos E-710		-	1	-							
20	R982801	Panel portamandos G-710		-	-	1							
	Q152004	Tornillo aplastado M-5x13		2	2	2							
21	U452805	Cantonera izquierda portamandos		1	1	1							
	Q419005	Remache tubular Ø 4x8		2	2	2							
22	U722603	Escuadra anterior base bandejas		1	-	-							
22	R982600	Tirante inferior anterior		-	1	1							
	Q419005	Remache tubular Ø 4x8		4	4	4							
23	H322601	Base inferior E-705		1	-	-							
23	H332601	Base inferior E-710		-	1	-							
23	H312601	Base inferior G-710		-	-	1							
	Q419005	Remache tubular Ø 4x8		4	4	4							
24	Z200105	Pata regulable		4	4	4							
25	Q221345	Remache exagonal M-10		4	4	4							
26	H322801	Panel lateral izquierdo 705		1	-	-							
26	U732801	Panel lateral izquierdo 710		-	1	1							
27	R962802	Panel posterior 705		1	-	-							
27	R982802	Panel posterior 710		-	1	1							
	Q419005	Remache tubular Ø 4x8		4	4	4							
28	X010503	Muelle enganche piton		3	4	4							
	Q419007	Remache tubular Ø 3,2x6		6	8	8							
29	H312603	Lateral caja de combustion		-	-	1							
	Q232030	Arandela plana A-5		-	-	3							
	Q162030	Tuerca exagonal M-5		-	-	3							
30	H312604	Posterior de caja combustion		-	-	1							
	Q221342	Remache exagonal M-5		-	-	4							
	Q232030	Arandela plana A-5		-	-	4							

MOD.	BAÑO MARIA	ZONA	MUEBLE	PLANO	C-1432

ITEM	CODIGO	DENOMINACION	TEXTO	BME-705	BME-710	BMG-710							NOTAS
	Q012031	Tornillo exagonal M-5x10		-	-	4							
31	H312607	Semichimenea anterior		-	-	1							
32	H312606	Semichimenea posterior		-	-	1							
	Q419005	Remache tubular Ø 4x8		-	-	10							
33	R202607	Escuadra distanciadora panel		-	-	1							
34	R202604	Escuadra separadora de chimenea		-	-	1							
	Q419005	Remache tubular Ø 4x8		-	-	4							
35	H326109	Liston lateral izquierdo E-705		1	-	-							
	Q152004	Tornillo aplastado M-5x13		2	-	-							
	Q221342	Remache exagonal M-5		2	-	-							

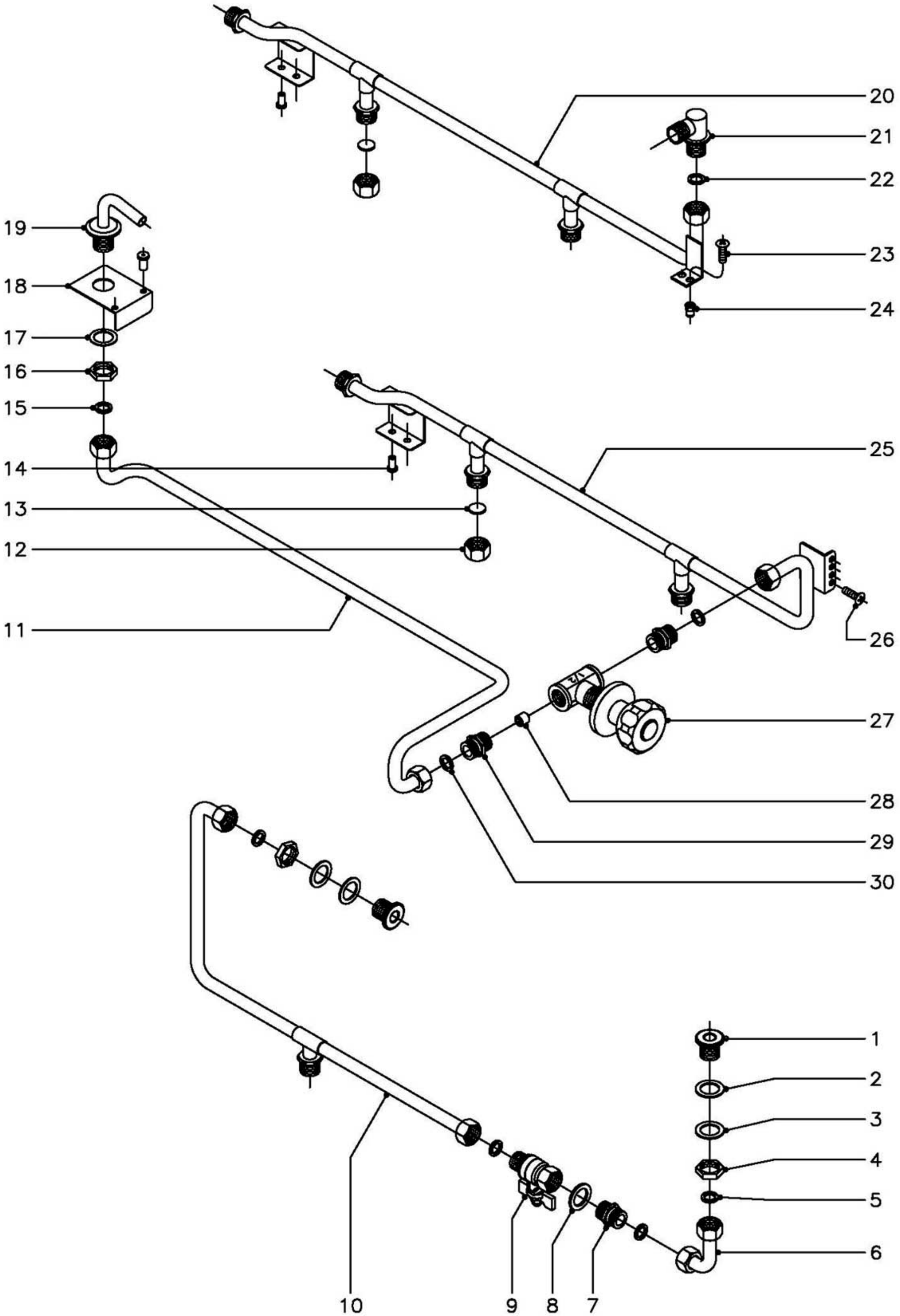

N plano	Firma	Fecha	Aparato	Lamina	
C–1433		10–2003	TOMA DE AGUA Y DESAGUE BAÑOS MARIA BM–700	2	Fagor Industrial S.Coop. FAGOR Oñate

MOD.	BAÑO MARIA	ZONA	TOMA DE AGUA Y DESAGÜE	PLANO	C-1433

ITEM	CODIGO	DENOMINACION	TEXTO	BME-705	BME-710	BMG-710							NOTAS
1	H316113	Casquillo nivel		2	2	2							
2	Q307032	Arandela junta goma Ø32xØ21x1		2	2	2							
3	Q306038	Arandela junta Ø 31xØ 21x1,5		2	2	2							
4	Q221302	Tuerca exagonal 1/2"		2	2	2							
5	Q306024	Arandela junta Ø 18xØ 12,5x1,5		4	4	4							
6	H315013	Salida de desague		1	1	1							
7	S205023	Manguito doble 1/2"		1	1	1							
8	Q306038	Arandela junta Ø 31xØ 21x1,5		1	1	1							
9	H312101	Valvula esfera 1/2" desague		1	1	1							
10	H315015	Conduccion desague		1	1	1							
11	H325002	Conduccion a tubo llenado 705		1	-	-							
11	H315002	Conduccion a tubo llenado 710		-	1	1							
12	R205062	Tuerca ciega 1/2"		2	2	2							
13	Q306053	Arandela tapon Ø18,5x3		2	2	2							
14	Q419005	Remache tubular Ø4x8		2	2	2							
15	Q306024	Arandela junta Ø 18xØ 12,5x1,5		1	1	1							
16	Q221302	Tuerca exagonal 1/2"		1	1	1							
17	Q306038	Arandela junta Ø 31xØ 21x1,5		1	1	1							
18	H312605	Soporte tubo de llenado		1	1	1							
	Q411304	Remache avibulb Ø4,8		2	2	2							
19	H316108	Tubo de llenado		1	1	1							
20	R965003	Conduccion entrada de agua		1	-	-							
21	S115013	Codo a 90º 1/2"		1	-	-							
22	Q306024	Arandela junta Ø18xØ12,5x1,5		1	-	-							
23	Q152004	Tornillo aplastado M-5x13		2	-	-							
24	Q221342	Remache exagonal M-5		2	-	-							
25	R985026	Conduccion entrada de agua		-	1	1							
26	Q152004	Tornillo aplastado M-5x13		-	2	2							
27	S112151	Llave de paso con mando		1	1	1							

MOD.	BAÑO MARIA	ZONA	TOMA DE AGUA Y DESAGÜE	PLANO	C-1433

ITEM	CODIGO	DENOMINACION	TEXTO	BME-705	BME-710	BMG-710							NOTAS
28	S225012	Regulador de caudal		1	1	1							
29	S205023	Manguito doble 1/2"		2	2	2							
30	Q306024	Arandela junta Ø18xØ12,5x1,5		2	2	2							

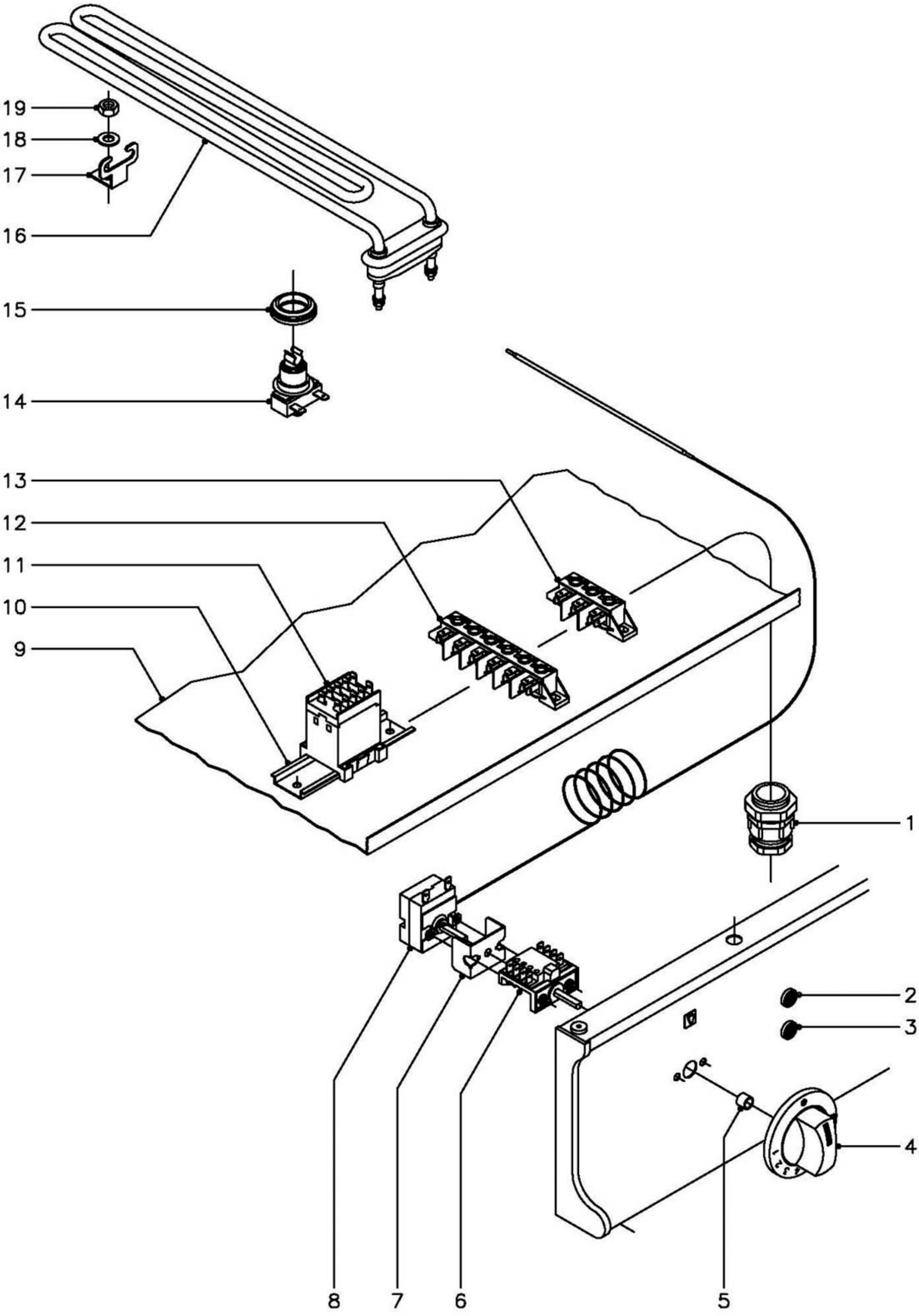

N plano	Firma	Fecha	Aparato	Lamina	
C–1434		10–2003	PARTE FUNCIONAL ELECTRICA BAÑO MARIA BME–705, BME–710	3	Fagor Industrial S.Coop. FAGOR Oñate

MOD.	BAÑO MARIA	ZONA	PARTE FUNCIONAL ELECTRICA	PLANO	C-1434

ITEM	CODIGO	DENOMINACION	TEXTO	BME-705	BME-710								NOTAS
1	R013022	Prensaestopas		1	1								
2	R693055	Piloto verde		1	1								
3	R693056	Piloto ambar		1	1								
4	R212101	Boton de mando Ø 6		1	1								
5	Q281000	Anillo de compresion para mando		1	1								
6	X163007	Conmutador acople termostato		1	1								
	Q151320	Tornillo alomado M-4x6		2	2								
7	X313001	'U" soporte termostato		1	1								
8	Z203014	Termostato 30 - 90ºC.		1	1								
9	H322601	Base inferior E-705		1	-								
9	H332601	Base inferior E-710		-	1								
10	R663055	Guia contactor L=120		-	1								
	Q419005	Remache tubular Ø 4x8		-	2								
11	Z213007	Contactor 230 V., 50 - 60 Hz.		-	1								
12	R253044	Regleta auxiliar		-	1								
	Q152004	Tornillo aplastado M-5x13		-	2								
	Q221342	Remache exagonal M-5		-	2								
13	U183046	Regleta auxiliar		1	-								
	Q152004	Tornillo aplastado M-5x13		2	-								
	Q221342	Remache exagonal M-5		2	-								
14	R213004	Termostato rearme manual NC115		1	1								
15	N503017	Soporte termostato		1	1								
16	R223005	Resistencia (2.000 W., 230V.)		1	3								
17	Z603602	Soporte resistencia		1	3								
18	Q232030	Arandela plana A-5		1	3								
19	Q162030	Tuerca exagonal M-5		1	3								

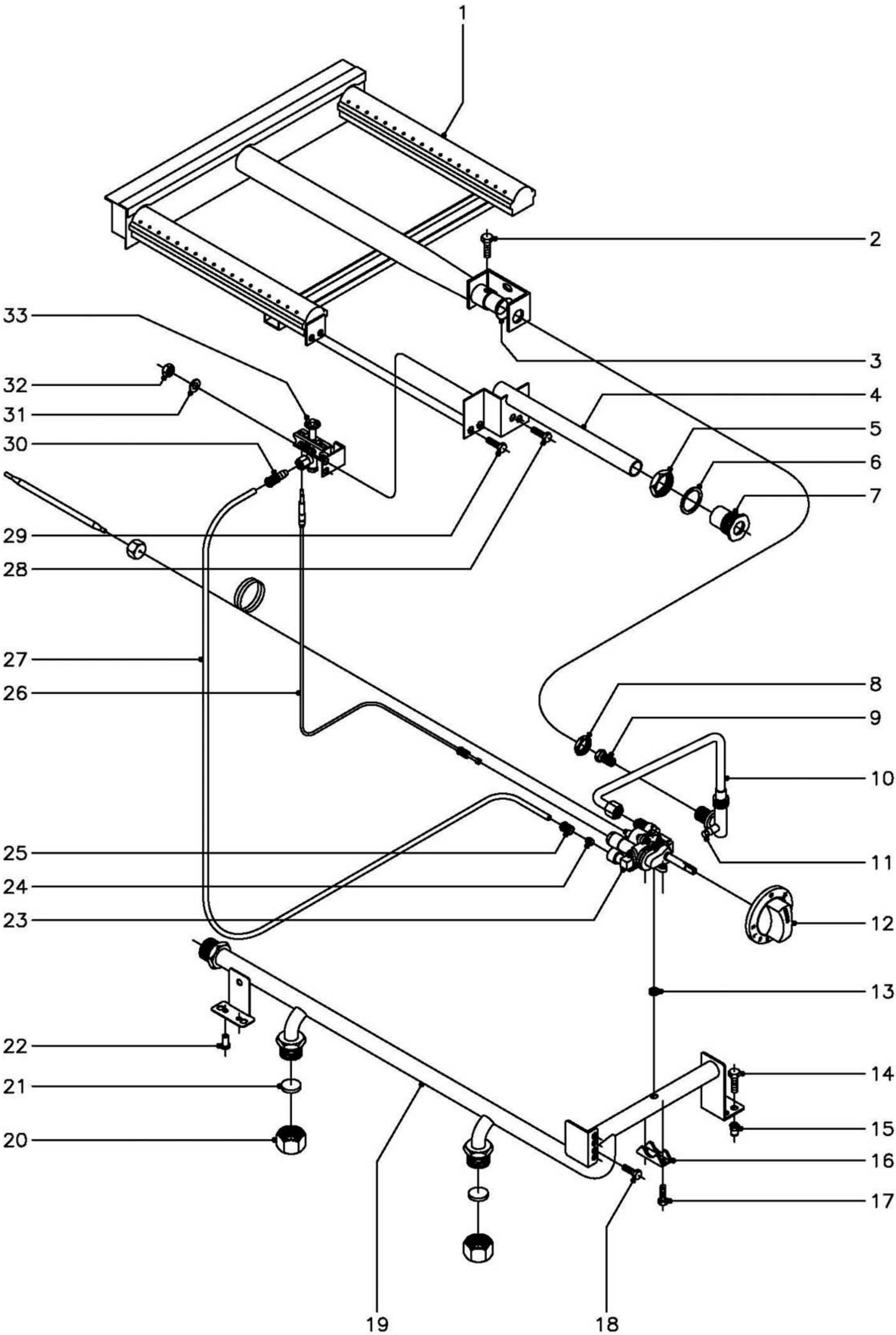

N plano	Firma	Fecha	Aparato	Lamina	
C–1435		10–2003	PARTE FUNCIONAL GAS BAÑO MARIA BMG–710	4	Fagor Industrial S.Coop. FAGOR Oñate

MOD.	BAÑO MARIA	ZONA	PARTE FUNCIONAL GAS	PLANO	C-1435

ITEM	CODIGO	DENOMINACION	TEXTO	BMG-710									NOTAS
1	R405700	Quemador		1									
2	Q012031	Tornillo exagonal M-5x10		1									
3	U325707	Regulador de aire		1									
4	R985008	Conjunto de encendido		1									
5	Q221324	Tuerca exagonal 3/4''		1									
6	Q306027	Arandela junta Ø33,8xØ27x1,5		1									
7	R982606	Embellecedor tubo de encendido		1									
8	Q223019	Tuerca exagonal 3/8''		1									
9	R422400	Tobera Ø 1,25 (B.P.)		1									
9	9429500	Tobera Ø 1,90 (G.N.)		1									
9	U192402	Tobera Ø 4,90 (G.V.)		1									
10	H315009	Conduccion a quemador		1									
11	Q153002	Tornillo toma presion		1									
12	H352102	Boton de mando Ø 8		1									
13	Q307034	Junta de estanqueidad		1									
14	Q012031	Tornillo exagonal M-5x10		2									
15	Q221342	Remache exagonal M-5		2									
16	Z982018	Brida amarre termostato 1/2''		1									
17	Q151317	Tornillo exagonal M-5x22		2									
18	Q012031	Tornillo exagonal M-5x10		2									
19	H315006	Conduccion general		1									
20	U635008	Tuerca ciega 3/4''		2									
21	Q306051	Arandela tapon Ø23,5x4		2									
22	Q419005	Remache tubular Ø 4x8		2									
23	H352101	Termostato MTZ-22300		1									
24	X205028	Bicono Ø 6		1									
25	U195009	Manguito empalme		1									
26	U222130	Termopar L=600		1									
27	H315010	Conduccion a piloto		1									

MOD.	BAÑO MARIA	ZONA	PARTE FUNCIONAL GAS	PLANO	C-1435

ITEM	CODIGO	DENOMINACION	TEXTO	BMG-710									NOTAS
28	Q012031	Tornillo exagonal M-5x10		2									
29	Q012031	Tornillo exagonal M-5x10		2									
30	U134323	Racord con bicono Ø 6		1									
31	Q302022	Arandela plana Ø16xØ6x1,2		2									
32	Q162030	Tuerca exagonal M-5		2									
33	R202100	Conjunto soporte y piloto		1									
	U442138	Inyector piloto Ø 0,25 (B.P.y G.V.)		1									Regular para G.V.
	U442137	Inyector piloto Ø 0,40 (Gas Natural)		1									

MOD.	BAÑO MARIA	ZONA	VARIOS	PLANO	

ITEM	CODIGO	DENOMINACION	TEXTO	BME-705	BME-710	BMG-710							NOTAS
	H326500	Folleto de instrucciones		1	1	-							
	R206502	Folleto de instrucciones		-	-	1							
	R213001	Esquema electrico adhesivo		1	-	-							Plano HB-14461-3
	R223007	Esquema electrico adhesivo		-	1	-							Plano HB-71386
	R213002	Esquema electrico de montaje		1	1	-							Plano HC-70370-1
	R213003	Cableado portamandos		1	-	-							
	R223006	Cableado portamandos		-	1	-							
	R223002	Cableado regleta a contactor		-	1	-							
	R223003	Cableado contactor a resistencias		-	1	-							

MOD.	BAÑO MARIA	ZONA	PIEZAS ESPECIFICAS PARA LOS DISTINTOS GASES	PLANO	C-1435

ITEM	CODIGO	DENOMINACION	TEXTO	BMG-710									NOTAS
		BUTANO - PROPANO											
9	R422400	Tobera quemador Ø 1,25		1									
33	U442138	Inyector piloto Ø 0,25		1									
s/n	U136501	Indicador (Butano - Propano)		1									
		GAS NATURAL											
9	9429500	Tobera quemador Ø 1,90		1									
33	U442137	Inyector piloto Ø 0,40		1									
s/n	U134402	Indicador (Gas Natural)		1									
		GAS VILLA											
9	U192402	Tobera Ø 4,90 (G.V.)		1									
33	U442138	Inyector piloto Ø 0,25		1									Regular para G.V.
s/n	U134310	Indicador (Gas Villa)		1									

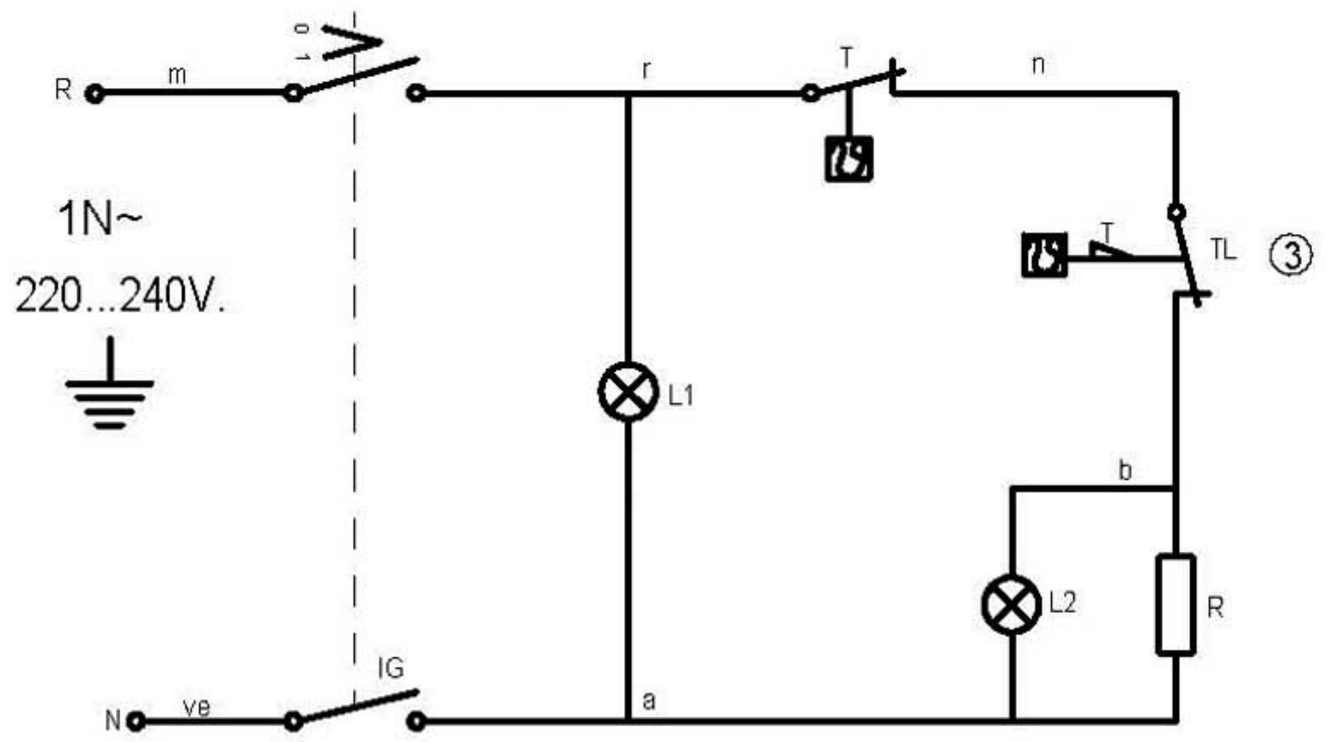

m=marron-brown-marron
n=negro-black-noir
r=rojo-red-rouge
b=blanco-white-blanc
ve=verde-green-vert
g=gris-grey-gris
a=azul-blue-bleu

IG = Interruptor general
L1 = Lampara funcionamiento
T = Termostato regulable (30-90°C)
L2 = Lampara calentamiento
R = Resistencia
TL= Termostato limitador ③

R-213001

100

150

NOTA: - LAS INSCRIPCIONES RESISTIRAN SIN MODIFICACION APRECIABLE, EL FROTAMIENTO DURANTE 15 SEG. DE UN ALGODON EMPAPADO EN GASOLINA.

Plastico blanco alto brillo

BME-705

Esquema teorico adhesivo BME 905 — R213001

Nº	Pieza	Material	Nº Clasificacion	Acabado
Nº	Modificacion	Propuesta de	Fecha	
①	Cambiar indicacion de tension	oregi	21-5-96	
2	Modific.general(pasar a fabri.interior)	Plazaola	22-4-97	
3	Introducir limitador	ION	99-7-12	

Tolerancias generales

<5± | 5–25± : | 25–50± : | 50–100± : | >100± | ∝±

	Firma	Fecha
Dibujado	JON	93-9-10
Proyectado		
Comprobado		

FAGOR

Fagor Industrial,Koop.Elk, Mugatua

Mecanizado superficial

Escala

BA¶O-MARIA

Plano numero HB-14461 -3

Sustituye al N°

Sustituido por

Plano hau ez daiteke erabil ez berrizta gure baimenitz gabe

BME9-10 BME-710

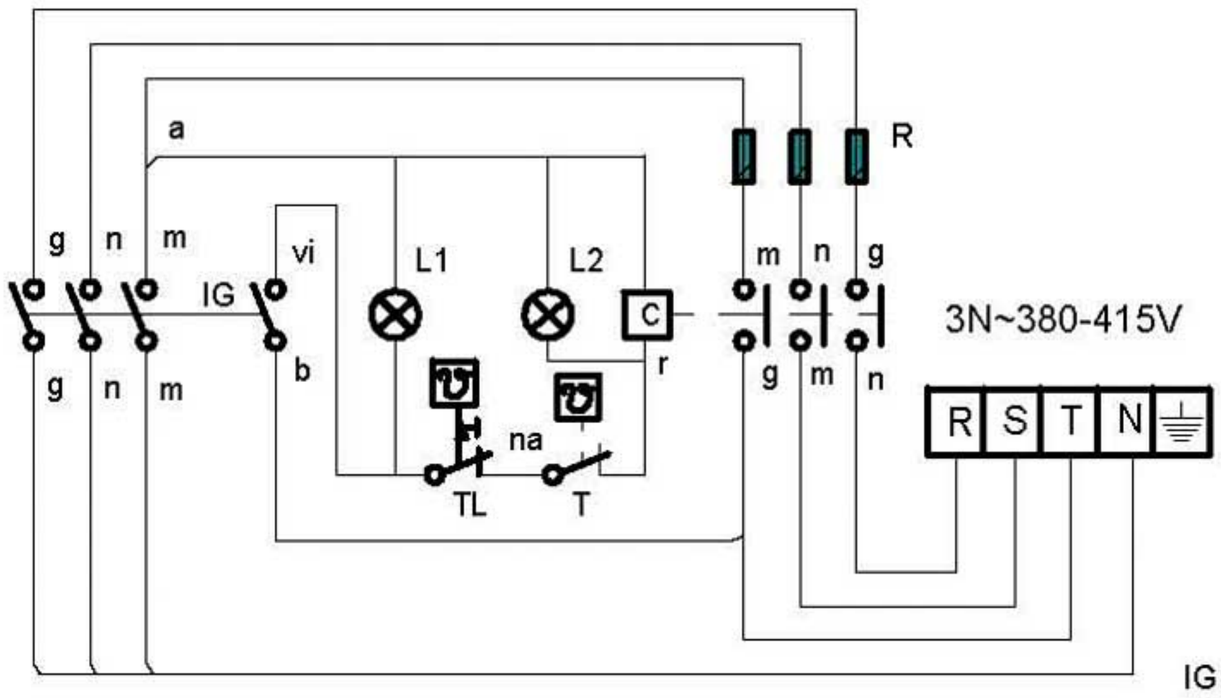

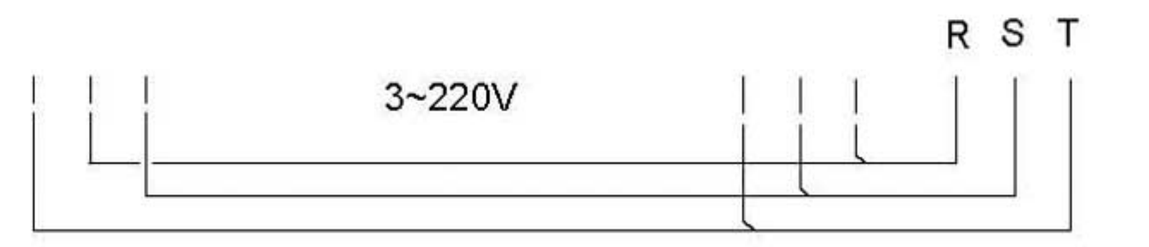

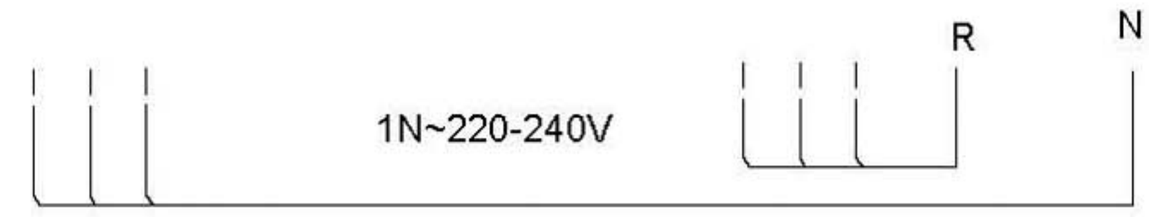

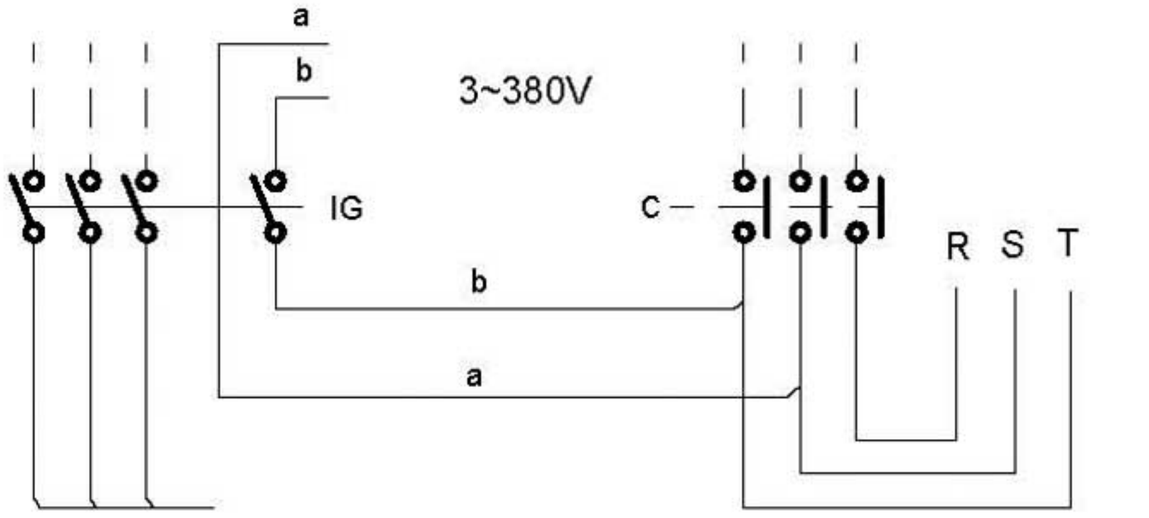

IG: Interruptor general

L1: Lámpara funcionamiento

T: Termostato regulable (50-90°C)

L2: Lámpara calentamiento

C: Contactor de calentamiento

R: Resistencias

TL: Termostato limitador

r = rojo-red-rouge
m = marron-brown-marron
g = gris-grey-gris
n = negro-black-noir
a = azul-blue-bleu
b = blanco-white-blanc
am/ve = amarillo/verde
yellow/green
jaune/vert

	Esquema teorico adhesivo			R-223007		
Nº	Pieza	Cant.	Material	Nº Clasificacion	Acabado	
Nº	Modificacion		Propuesta de	Fecha	Tolerancias generales	
					<5 ±	50–100± :
					5–25± :	>100±
					25–50± :	∝±

	Firma	Fecha
Dibujado	ION	99-7-12
Proyectado		
Comprobado		

FAGOR

Fagor Industrial,Koop.Elk, Mugatua

Mecanizado superficial

Escala

BAÑO-MARIA

Plano numero
HB-71386

Sustituye al N°

Sustituido por

Plano hau ez daiteke erabil ez berrizta gure baimenitz gabe

1 Modulo BME-910 BME-710

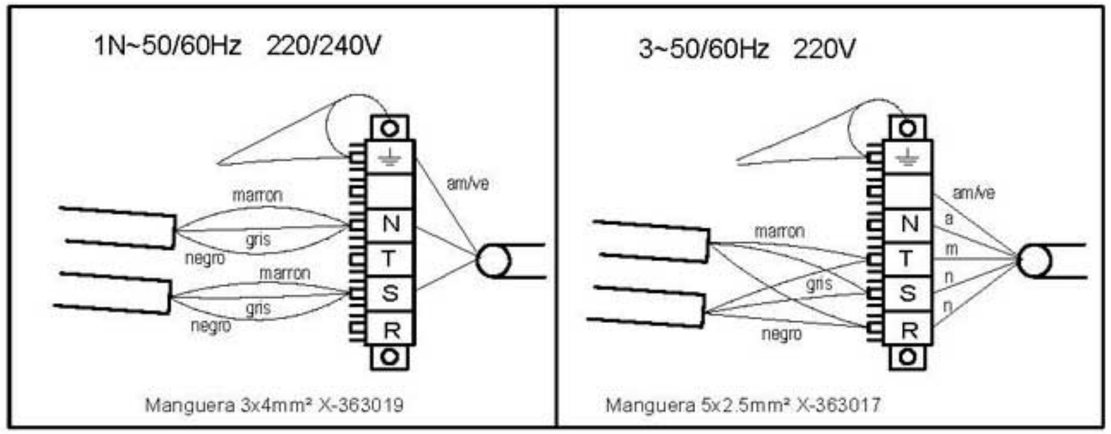

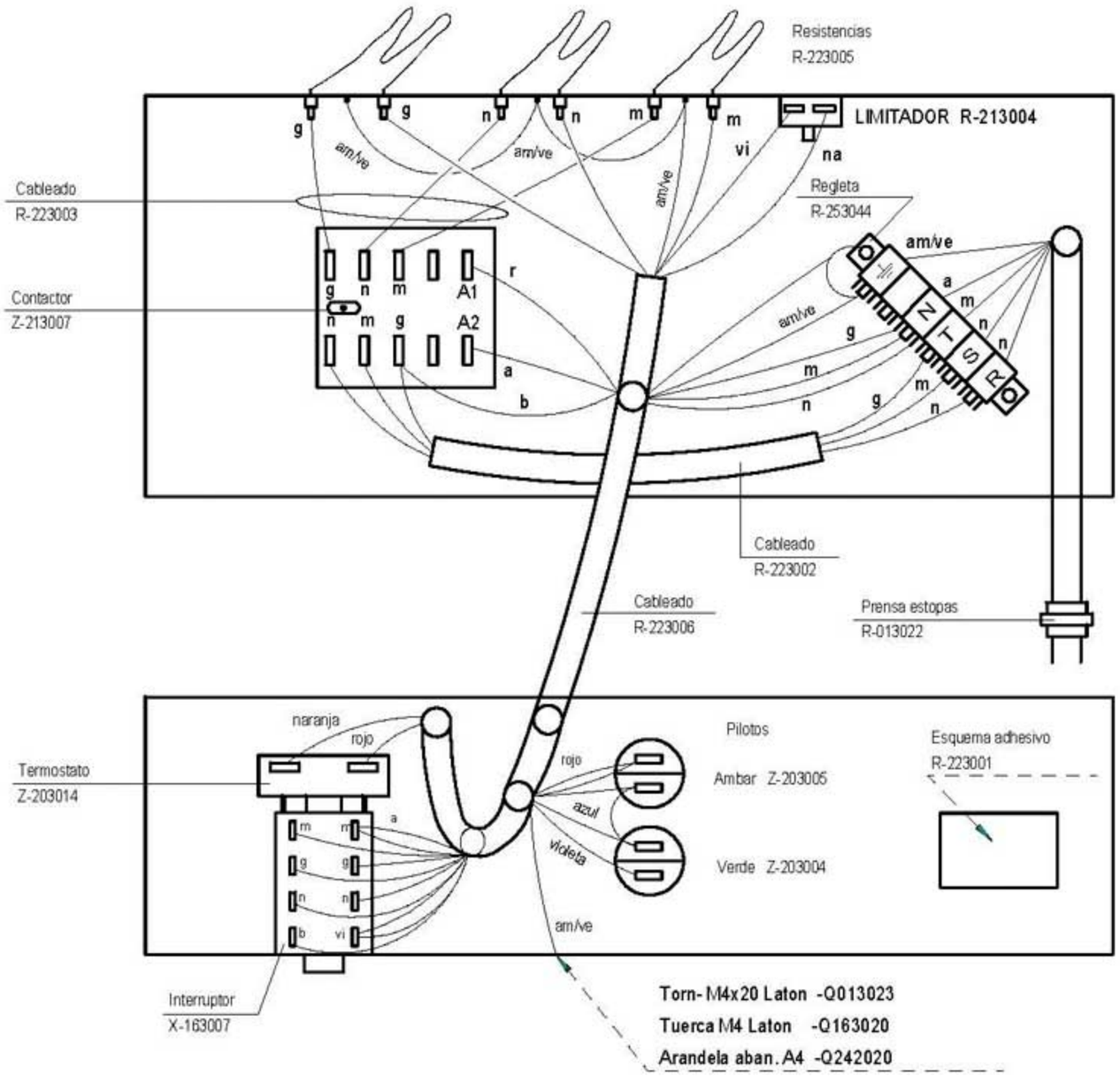

1/2 Modulo BME 905 BME-705

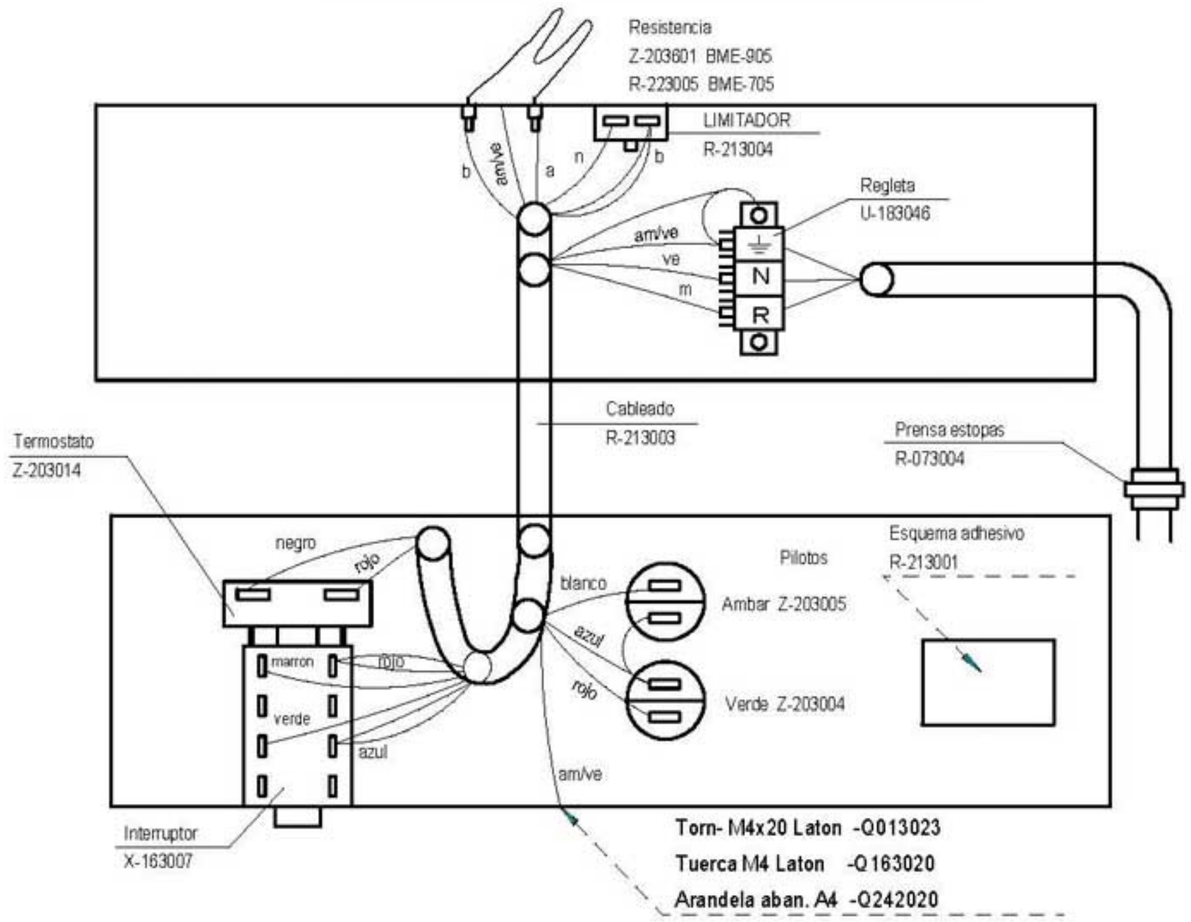

TOMA EQUIPOTENCIAL

- Q013023-TORNILLO EXAG M4x20 LATON. ---- 1
- Q163020-TUERCA EXAG M4 LATON.---------- 2
- Q221901-TUERCA CUADRADA M4.---------- 1
- Q242040-ARANDELA ABANICO A4 AISI 304.---- 2
- Q563004-LENGÜETA COMPONENTES.---------- 1
- Z603021-CHAPITA TIERRA.---------- 1
- Z603022-PLACA ASIENTO CONEXION MASA.---- 1

	Esquema montaje			R213002	
Nº	Pieza	Cant.	Material	Nº Clasificacion	Acabado
Nº	Modificacion		Propuesta de	Fecha	Tolerancias generales
①	Introducir limitador		ION	99-7-12	<5± 5–25± 25–50± 50–100± >100± ∝±

	Firma	Fecha		
Dibujado	JON	93-9-13	FAGOR	Mecanizado superficial
Proyectado			Fagor Industrial,Koop.Elk, Mugatua	
Comprobado				
Escala	BA¶O MARIA			Plano numero HC-70370 -1
	Plano hau ez dateke erabil ez berrizta gure baimenz gabe			Sustituye al Nº
				Sustituido por

BME-705

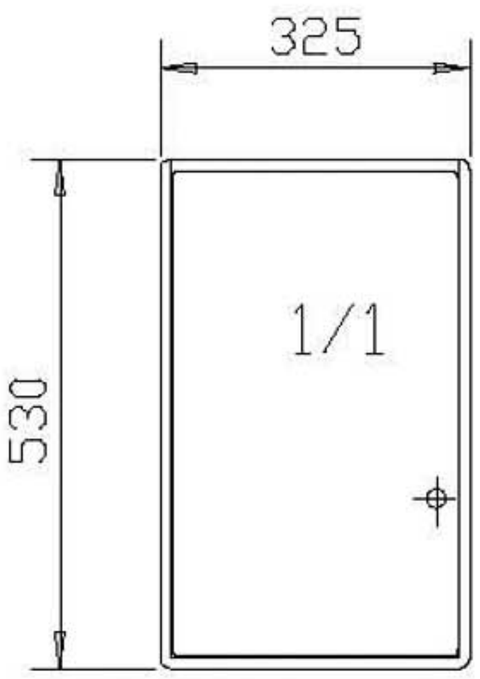

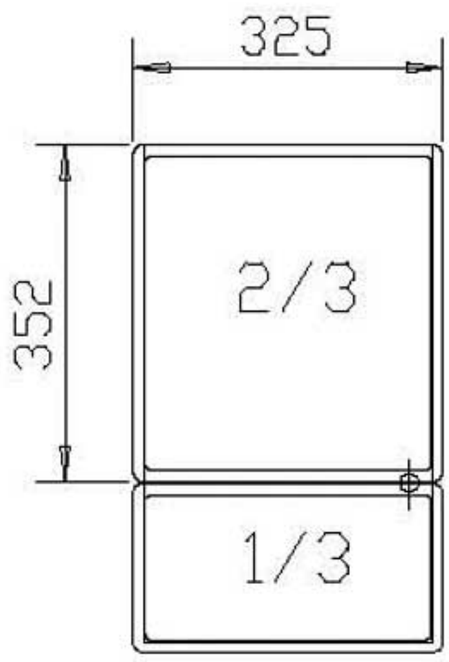

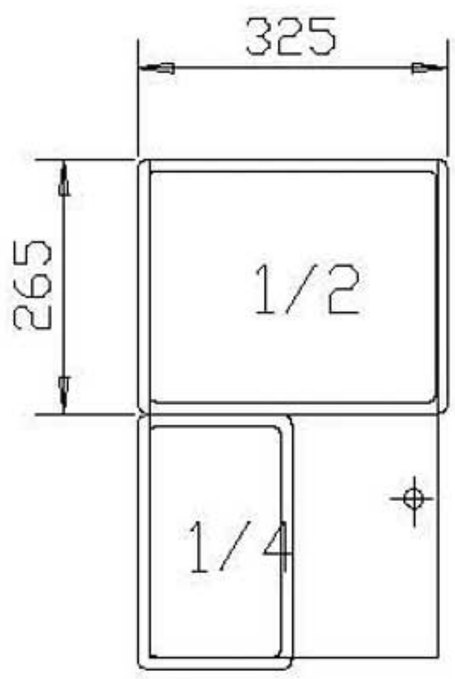

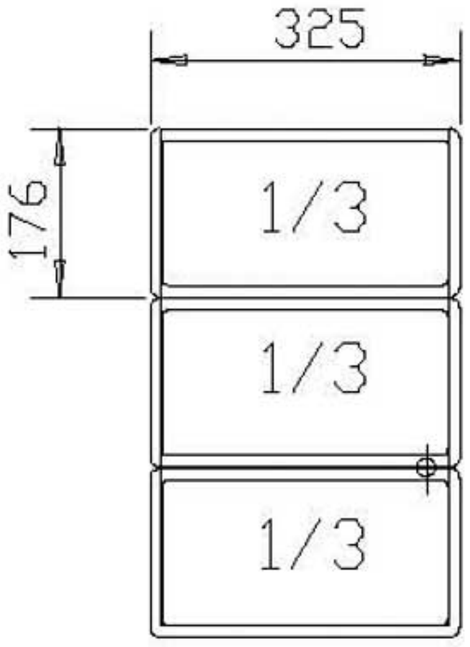

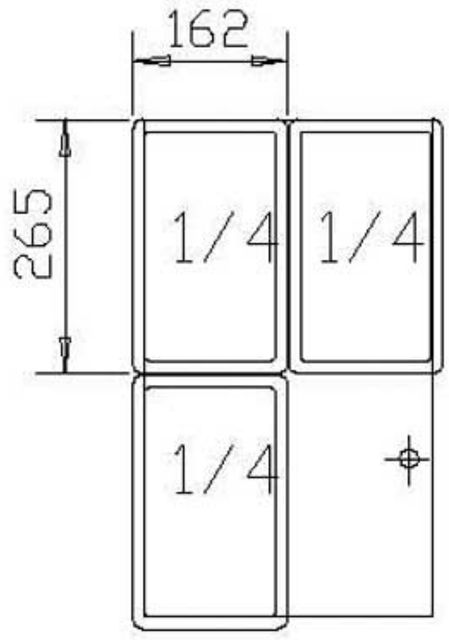

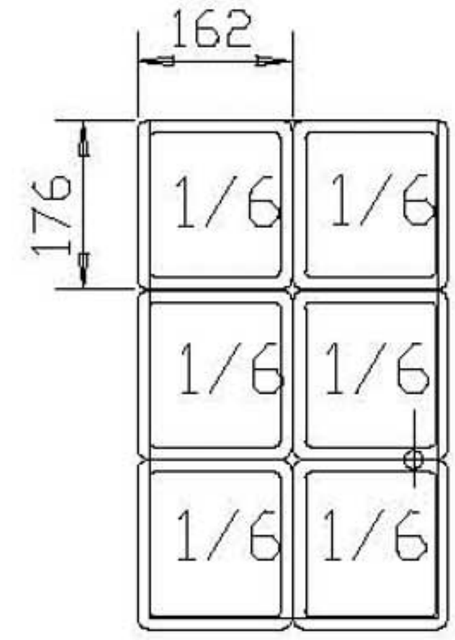

BME-710

