DESPIECE TECNICO

Cocinas a Gas
Fourneaux a Gaz
Gas Cookers
Gas Herde
Cucine a Gas

GAMA 900

Modelos:

CGE 9-41

Enero 2007 January

Fagor Industrial

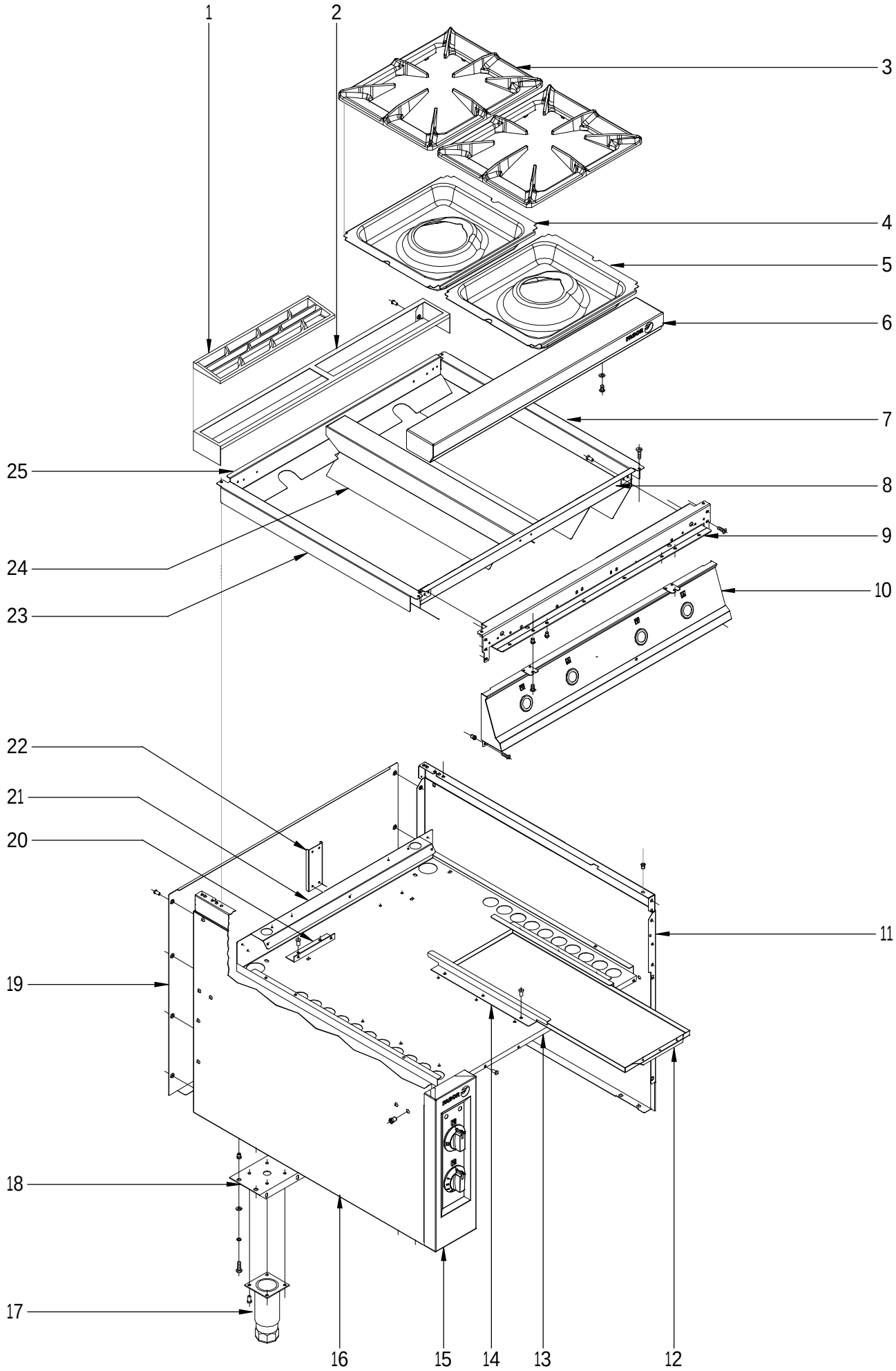

N plano	Firma	Fecha	Aparato	MUEBLE	Lamina	
C-1763		2007-01	COCINA CGE9-41		1	Fagor Industrial S.Coop. FAGOR Oñate

MOD.	COCINAS	ZONA	MUEBLE	PLANO	C-1763

ITEM	CODIGO	DENOMINACION	TEXTO	CGE9-41							NOTAS
1	R205425000	EMBELLECEDOR ESMALTE		2							
2	R205428000	SOPORTE EMBELLECEDOR 1 M		1							
	Q419005000	REMACHE 4x8 ALMG3 / ALUMINIO		2							
3	U025411000	PARRILLA GAMA 900		4							
S/N	U025420000	PLACA LISA (SOBRE PEDIDO)		_							
4	U025405000	VERTEDERO QUEMADOR 8000		2							
5	U025404000	VERTEDERO QUEMADOR 4000		2							
6	U025415000	ANTERIOR MESA 1 M		1							
	Q152004000	TORNIL, APLASTADO M5x13 A304		2							
	Q302022000	ARANDELA 16x6x1,2 A304		2							
7	U565450000	LATERAL DERECHO DE MESA		1							
	Q152004000	TORNIL, APLASTADO M5x13 A304		2							
8	U025410000	ANTERIOR INTERIOR DE MESA		1							
	Q419005000	REMACHE 4x8 ALMG3 / ALUMINIO		8							
9	U022605000	ESCUADRA INTER. ANTER. MESA		1							
	Q221342000	REMACHE EXAGONAL M5		2							
	Q152004000	TORNIL, APLASTADO M5x13 A304		6							
	Q221343000	REMACHE EXAGONAL M6		2							
	Q302022000	ARANDELA 16x6x1,2 A304		4							
10	U022801000	PORTAMANDOS CG9-40		1							
	Q152004000	TORNIL, APLASTADO M5x13 A304		2							
11	U022819000	PANEL LATERAL DERECHO		1							
	Q221343000	REMACHE EXAGONAL M6		4							
	Q221343000	REMACHE EXAGONAL M6		5							
	Q221342000	REMACHE EXAGONAL M5		2							
	Q221342000	REMACHE EXAGONAL M5		3							
	Q221342000	REMACHE EXAGONAL M5		1							
	Q012043000	TORNILLO EXAGONAL M6x20 A304		4							
	Q302022000	ARANDELA 16x6x1,2 A304		4							
	Q152004000	TORNIL, APLASTADO M5x13 A304		2							
12	U022608000	BANDEJA RECOGEGRASAS 1/2M		2							

MOD.	COCINAS	ZONA	MUEBLE	PLANO	C-1763

ITEM	CODIGO	DENOMINACION	TEXTO	CGE9-41							NOTAS
13	U022602000	BASE BANDEJAS 1 M		1							
	Q419005000	REMACHE 4x8 ALMG3 / ALUMINIO		3							
14	U562640000	GUIA CENTRAL BANDEJAS		4							
	Q419005000	REMACHE 4x8 ALMG3 / ALUMINIO		12							
15	U672854000	POTAMANDOS LATERAL HORNO		1							
16	X162813000	PANEL LATERAL IZQUIERDO		1							
	Q221343000	REMACHE EXAGONAL M6		4							
	Q221343000	REMACHE EXAGONAL M6		5							
	Q221342000	REMACHE EXAGONAL M5		2							
	Q221342000	REMACHE EXAGONAL M5		3							
	Q221342000	REMACHE EXAGONAL M5		1							
	Q012043000	TORNILLO EXAGONAL M6x20 A304		4							
	Q302022000	ARANDELA 16x6x1,2 A304		4							
	Q152004000	TORNIL, APLASTADO M5x13 A304		2							
17	X260151000	PATA REGULABLE		4							
	Q411304000	REMACHE AVIBULB Ø 4,8		16							
18	U022607000	LISTON SOPORTE PATAS 1 M		2							
	Q012043000	TORNILLO EXAGONAL M6x20 A304		4							
	Q302022000	ARANDELA 16x6x1,2 A304		4							
19	U562853000	PANEL POSTERIOR		1							
	Q419005000	REMACHE 4x8 ALMG3 / ALUMINIO		8							
	Q152004000	TORNIL, APLASTADO M5x13 A304		2							
20	U325611000	ESCU. GUIA SOPORTE BANDEJAS		2							
	Q419005000	REMACHE 4x8 ALMG3 / ALUMINIO		4							
21	U562652000	SUPLEMENTO BASE BANDEJAS		1							
	Q419005000	REMACHE 4x8 ALMG3 / ALUMINIO		3							
	Q152004000	TORNIL, APLASTADO M5x13 A304		2							
22	U022604000	SOPORTE CENTRAL MESA		2							
	Q412000000	REMACHE TUBULAR 4x8		4							
23	U025408000	LATERAL IZQUIERDO DE MESA		1							
	Q152004000	TORNIL, APLASTADO M5x13 A304		4							

MOD.	COCINAS	ZONA	MUEBLE	PLANO	C-1763

ITEM	CODIGO	DENOMINACION	TEXTO	CGE9-41							NOTAS
24	U565454000	CENTRAL DE MESA		1							
	Q419005000	REMACHE 4x8 ALMG3 / ALUMINIO		6							
25	U025409000	POSTER INTERIOR DE MESA		1							

N.plano
C-1764

Firma

Fecha
2007-01

Aparato
COCINA CGE9-41

QUEMADORES DE MESA

Lamina
2

Fagor Industrial S.Coop.
Oñate

FAGOR

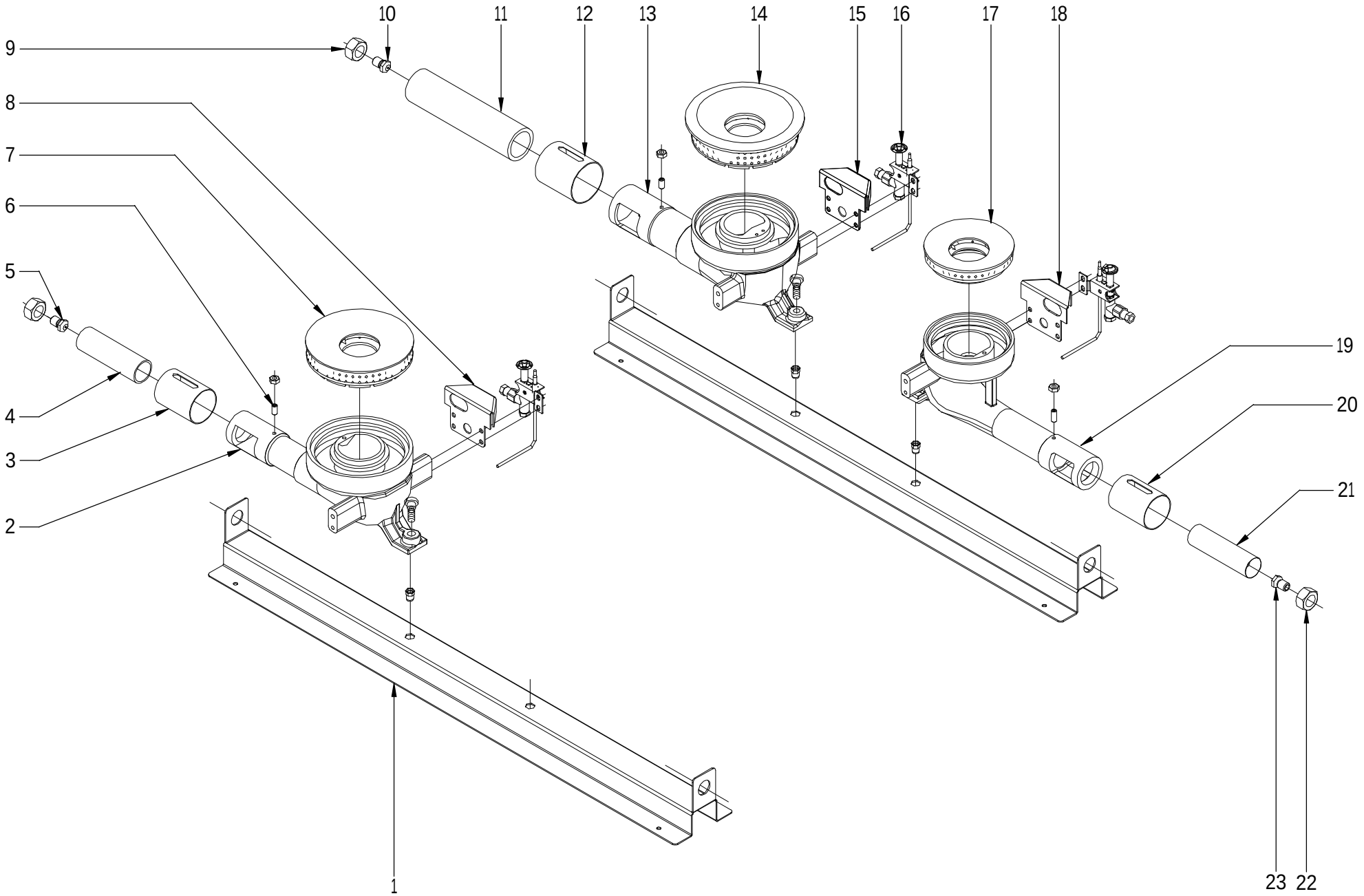

MOD.	COCINAS	ZONA	QUEMADORES	PLANO	C-1764

ITEM	CODIGO	DENOMINACION	TEXTO	CGE9-41							NOTAS
1	U022603000	LISTON AMARRE QUEMADOR		2							
	Q419005000	REMACHE 4x8 ALMG3 / ALUMINIO		4							
	Q221343000	REMACHE EXAGONAL M6		2							
2	U025702000	CUERPO QUEMADOR 8000 Kcal/H		1							
	Q371026000	MANGUITO DE SUJECION Ø 4x14		1							
3	U265702000	REGULADOR AIRE		1							
4	U565700000	VENTURI QUEMADOR 8000		1							
5	O631000000	TOBERA Ø 1,40 BP (8000)		1							
5	R614500000	TOBERA Ø 2 GN (8000)		1							
5	U262401000	TOBERA Ø 4,10 GV (8000)		1							
6	Q131542000	VARILLA ROSCADA M6 x 15		4							
	Q162004000	TUERCA EXAGONAL M6		4							
7	U135702500	QUEMADOR 8000		1							
	Q012045000	TORNILLO EXAGONAL M6x20 A304		1							
	Q302022000	ARANDELA 16x6x1,2 A304		1							
8	U025708000	PROTECTOR PILOTO POSTERIOR		1							
	Q372004000	PASADOR ELASTICO Ø5x20		1							
9	U235703000	TUERCA GUIA 10.500		1							
10	U112401000	TOBERA Ø 1,55 BP (10.500)		1							
10	R275050000	TOBERA Ø 2,35 GN (10.500)		1							
10	U192402000	TOBERA Ø 4,9 GV (10.500)		1							
11	U235702000	VENTURI QUEMADOR 10.500		1							
12	U025706000	REGULADOR AIRE		1							
13	U025703000	CUERPO QUEMADOR 10000 Kcal/H		1							
	Q371028000	MANGUITO DE SUJECION Ø 3x14		2							
14	U235701500	DIFUSOR 10.500		1							
	Q012043000	TORNILLO EXAGONAL M6x20 A304		1							
	Q302022000	ARANDELA 16x6x1,2 A304		1							
15	U025708000	PROTECTOR PILOTO POSTERIOR		1							
	Q372004000	PASADOR ELASTICO Ø5x20		1							

MOD.	COCINAS	ZONA	QUEMADORES	PLANO	C-1764

ITEM	CODIGO	DENOMINACION	TEXTO	CGE9-41							NOTAS
16	U442134000	CONJUNTO PILOTO		4							
	U442138000	INYECTOR Ø 0,25 BP Y GV		4							
	U442137000	INYECTOR Ø 0,4 GN		4							
17	U445731500	QUEMADOR 4000		2							
	Q012045000	TORNILLO EXAGONAL M6x20 A304		2							
	Q302022000	ARANDELA 16x6x1,2 A304		2							
18	U025707000	PROTEC.PILOTO ANT. COMPLETO		2							
	Q372004000	PASADOR ELASTICO 5x20		2							
19	U025701000	CUERPO QUEMADOR 4000Kcal/H		2							
	Q371026000	MANGUITO DE SUJECION Ø 4x14		2							
20	U265702000	REGULADOR AIRE		2							
21	U125720000	VENTURI QUEMADOR 4000 kcl		2							
22	U565011000	TUERCA GUIA		3							
23	U122407000	TOBERA Ø 1,05 BP (4000)		2							
23	9105100000	TOBERA Ø 1,50 GN (4000)		2							
23	R302401000	TOBERA Ø 2,90 GV (4000)		2							

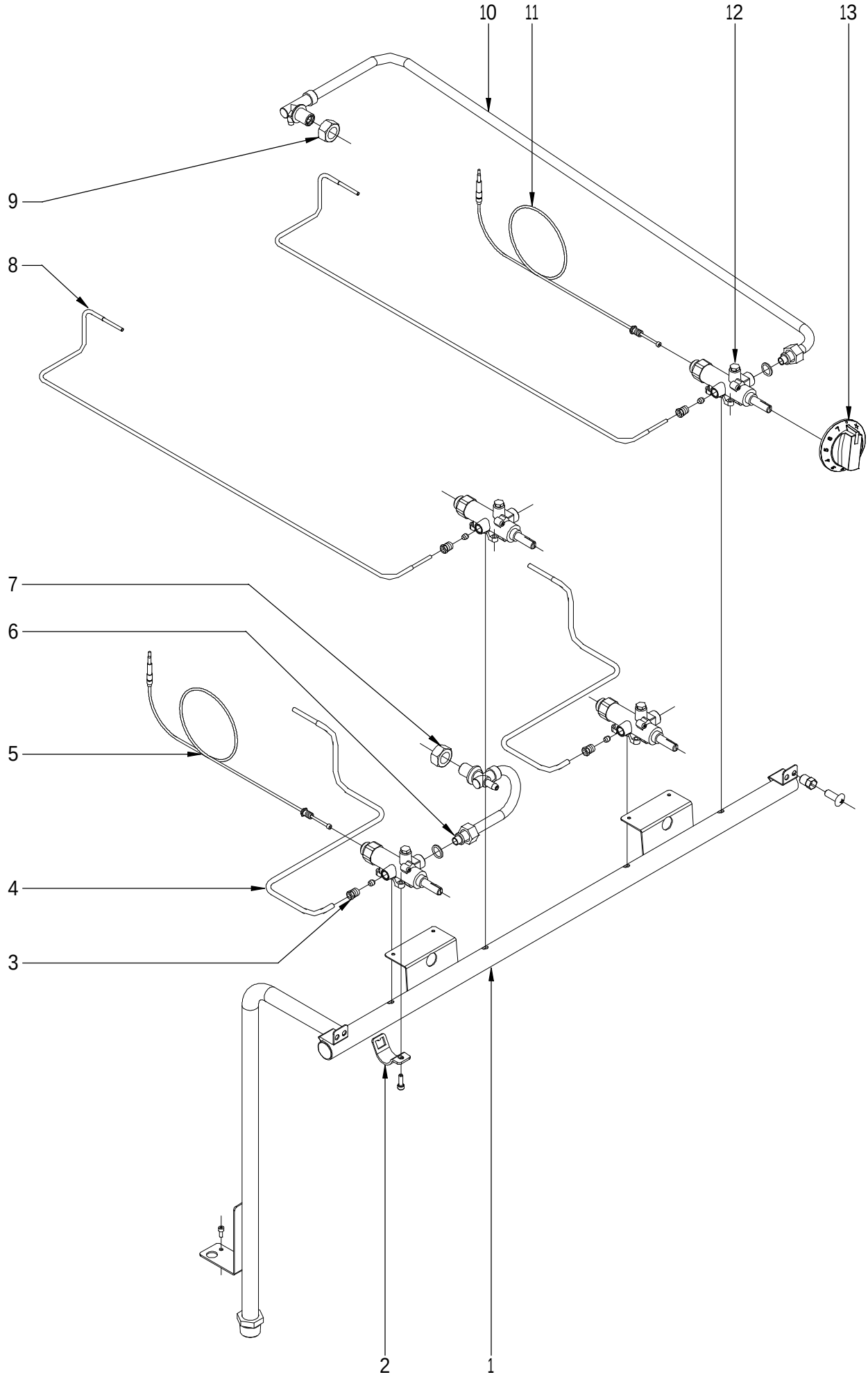

N plano	Firma	Fecha	Aparato		Lamina	
C-1765		2007-01	PARTE FUNCIONAL ENCIMERA COCINA CGE9-41		3	Fagor Industrial S.Coop. FAGOR Oñate

MOD.	COCINAS	ZONA	PARTE FUNCIONAL GAS	PLANO	C-1765

ITEM	CODIGO	DENOMINACION	TEXTO	CGE9-41							NOTAS
1	U225001000	DISTRIBUIDOR COMP. CGE9-41		1							
	Q411304000	REMACHE AVIBULB Ø 4,8		2							
	Q221342000	REMACHE EXAGONAL M5		2							
	Q152004000	TORNIL. APLASTADO M5x13 A304		2							
2	U022102000	BRIDA AMARRE GRIFO		4							
	Q122032000	TORNILLO ALLEN M5x15		4							
3	U134323000	RACOR BICONO 6 958 031		4							
	U265026000	BICONO Ø4		4							
4	U025012000	TUBO PILOTO ANTERIOR IZDO.		2							
5	U222130000	TERMOPAR L=600		2							
6	U025011000	TUB VALV-QUEMADOR ANTERIOR		2							
	Q153002000	TORNILLO TAPON		2							
	Q306057000	ARANDELA Ø18x12,5x1,5		2							
7	U565011000	TUERCA GUIA		3							
8	U025013000	TUBO PILOTO POSTERIOR IZDO.		2							
9	U235703000	TUERCA GUIA 10.500		1							
10	U025009000	TUBO VALV- QUEMA. POSTERIOR		2							
	Q153002000	TORNILLO TAPON		2							
	Q306057000	ARANDELA Ø18x12,5x1,5		2							
11	U262130000	TERMOPAR L=1000		2							
12	U022101000	GRIFO CAL 3200-MIN 0.55		4							
	U022111000	BY-PASS 0,9 GRIFO CAL.3200		1							
	U022113000	BY-PASS 1,3 GRIFO CAL.3200		1							
13	U022105000	MANDO MONT. COCINA GAS Ø10		4							

N.plano
C-1766

Firma

Fecha
2007-01

Aparato
COCINA CGE9-41

HORNO

Lamina
4

Fagor Industrial S.Coop.
Oñate

FAGOR

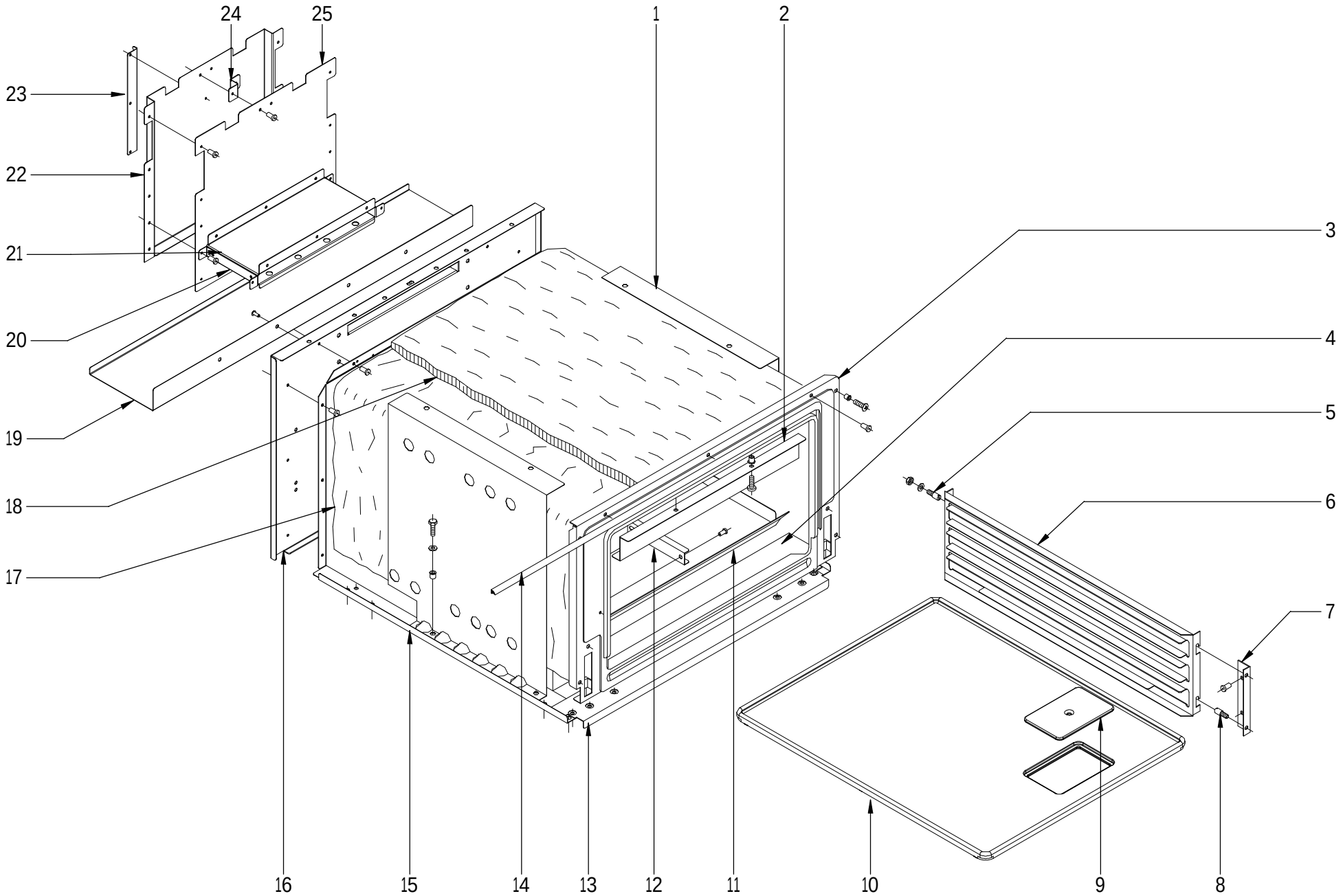

MOD.	COCINAS	ZONA	HORNO	PLANO	C-1766

ITEM	CODIGO	DENOMINACION	TEXTO	CGE9-41							NOTAS
1	U802601000	SUJECCION AISLANTE		2							
	Q152004000	TORNIL, APLASTADO M5x13 A304		4							
	Q221342000	REMACHE EXAGONAL M5		4							
2	U805609000	AMARRE SOPORTE SUPERIOR		1							
	Q152004000	TORNIL, APLASTADO M5x13 A304		2							
3	U025629000	MARCO COMPLETO INOX		1							
4	U175603000	CIERRE ANTERIOR HORNO		1							
5	Q151336000	TORNILLO SOPORTE GUIAS		4							
	Q302022000	ARANDELA 16X6X1.2 A.304		8							
	Q162040000	TUERCA EXAGONAL M6		4							
6	U025613000	GUIA BANDEJAS		2							
7	U325611000	ESC. GUIA SOPORTE BANDEJAS		2							
	Q412000000	REMACHE TUBULAR 4x8		4							
8	Q151336000	TORNILLO SOPORTE GUIAS		4							
	Q412000000	REMACHE TUBULAR 4x8		7							
9	U025611000	TAPA PEQUEÑA PLACA HORNO		1							
10	U025610000	PLACA HORNO		1							
S/N	U135642000	PARRILLA DE HORNO		1							
11	U805606000	BASE HORNO ELÉCTRICO		1							
	Q152004000	TORNIL, APLASTADO M5x13 A304		4							
12	U055644000	CONJUNTO FIJACION BULBO		1							
	Q412000000	REMACHE TUBULAR 4x8		2							
13	U025609000	REFUERZO ANTERIOR HORNO		1							
	Q412002000	REMACHE AVINOX Ø4x10mm		32							
	Q221321000	REMACHE ROSCAD. NUTSERT M6		4							
	Q221304000	REMACHE ROSCAD. NUTSERT M5		4							
	Q221304000	REMACHE ROSCAD. NUTSERT M5		4							
14	U025623000	JUNTA PUERTA HORNO		1							
15	U175601000	CUERPO DE HORNO ELECTRICO		1							
16	U175606000	POSTERIOR HORNO ELECTRICO		1							

MOD.	COCINAS	ZONA	HORNO	PLANO	C-1766

ITEM	CODIGO	DENOMINACION	TEXTO	CGE9-41							NOTAS
17	U325621000	AISLANTE 1455x670x20-AL1C		1							
18	U805605000	AISLANTE 670x560x20-AL1C		1							
19	U562656000	EVACUACION CALOR DE HUMOS		1							
	Q152004000	TORNIL, APLASTADO M5x13 A304		2							
20	U565610000	UNION CHIMENEA INFERIOR		1							
21	U565609000	UNION CHIMENEA SUPERIOR		1							
22	U745606000	POSTERIOR DE CHIMENEA		1							
	Q419005000	REMACHE 4x8 ALMG3 / ALUMINIO		8							
23	U565611000	DISTANCIADOR DE CHIMENEA		1							
	Q419005000	REMACHE 4x8 ALMG3 / ALUMINIO		9							
24	U745607000	DISTANCIADOR CHIMENEA		1							
	Q419005000	REMACHE 4x8 ALMG3 / ALUMINIO		2							
25	U745605000	ANTERIOR DE CHIMENEA		1							

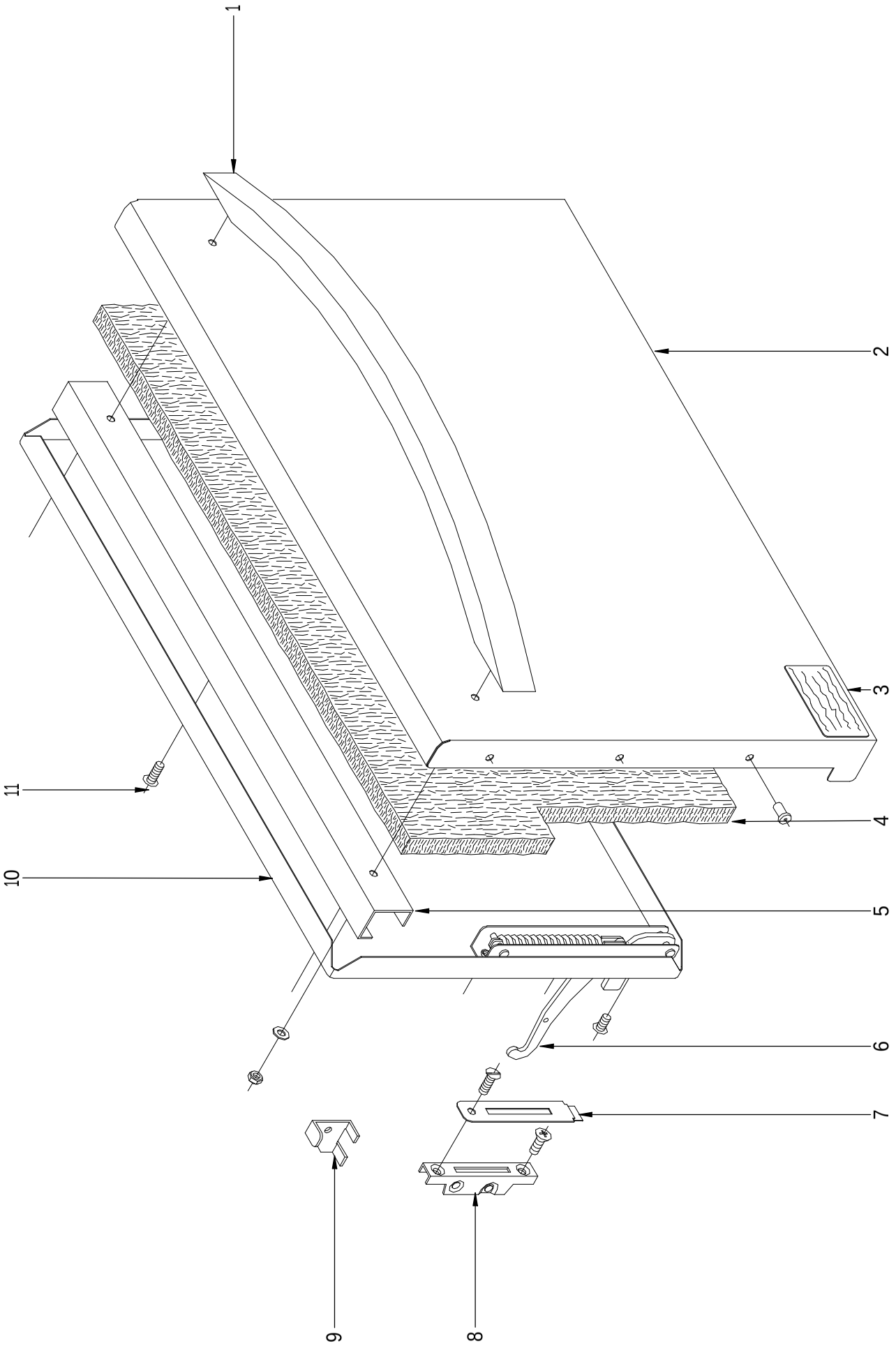

N plano	Firma	Fecha	Aparato		Lamina	
C-1767		2007-01	PUERTA HORNO COCINA CGE9-41		5	Fagor Industrial S.Coop. Oñate

MOD.	COCINAS	ZONA	PUERTA HORNO	PLANO	C-1767

ITEM	CODIGO	DENOMINACION	TEXTO	CGE9-41							NOTAS
1	U020504000	ASA DE HORNO COMPLETA G900		1							
	Q302022000	ARANDELA 16X6X1.2 A.304		2							
	Q162040000	TUERCA EXAGONAL M6		2							
2	U020519000	PUERTA DE HORNO		1							
3	S326540000	PAPEL POLYESTER 86x130		1							
4	U260502000	AISLANTE 680x380x20		1							
5	U320507000	REFUERZO DE PUERTA		1							
6	U010511000	BISAGRA IZQUIERDA		1							
S/N	U010504000	BISAGRA DERECHA		1							
	Q152022000	TORNILLO M6x8		6							
7	U010510000	EMBELLECEDOR GUIA BISAGRA		2							
	Q152017000	TORNILLO AMARRE M6x13 A304		2							
8	U010512000	GUIA BISAGRA		2							
	Q042043000	TORNILLO AVELLANADO M6x20		2							
9	U746501000	ESCUADRA MONTAJE PUERTA		2							
10	U020522000	CONTRAPUERTA HORNO		1							
11	Q152017000	TORNILLO AMARRE M6x13 A304		3							
	Q412000000	REMACHE TUBULAR 4x8		6							

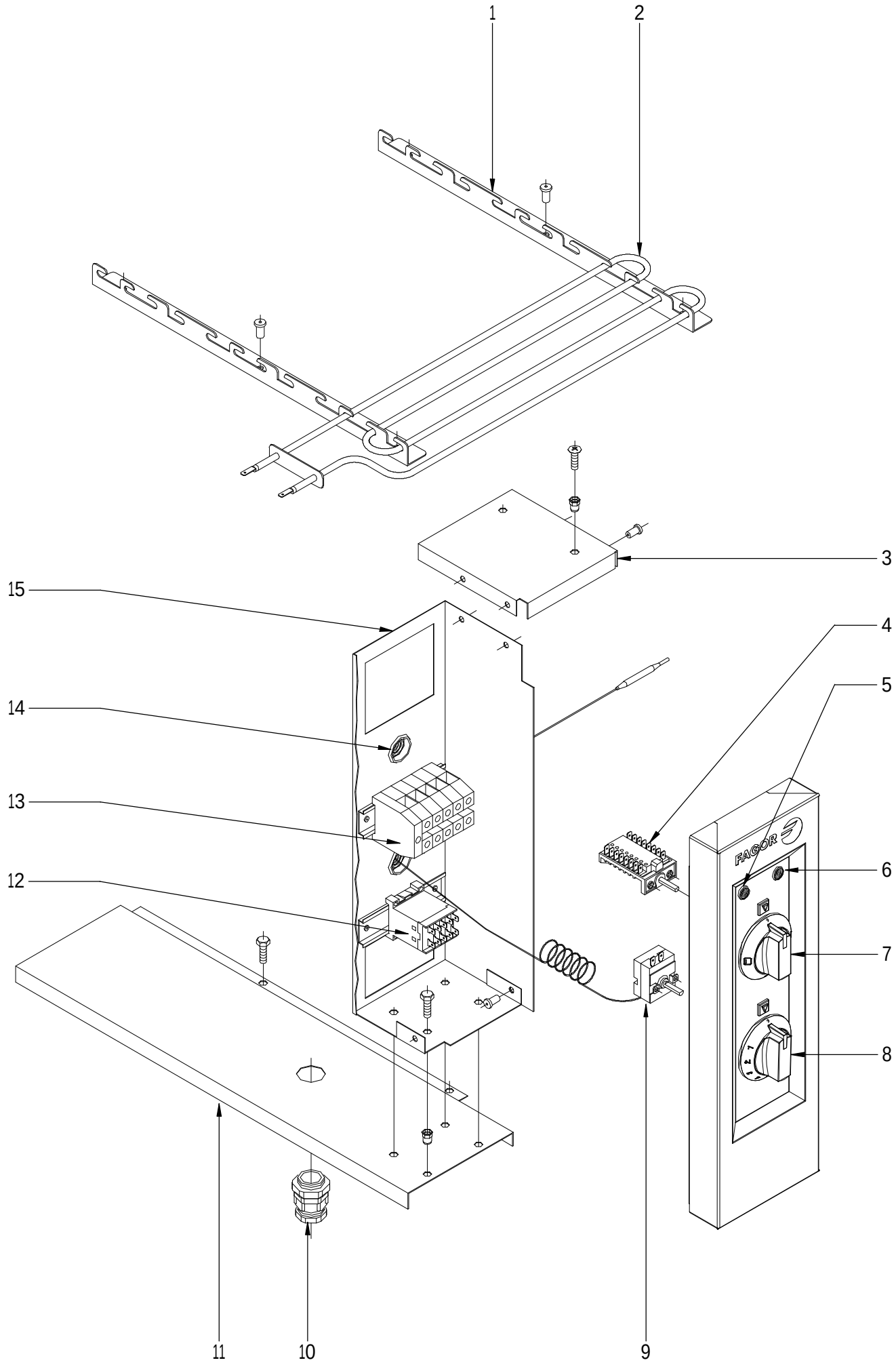

N plano	Firma	Fecha	Aparato		Lamina	
C-1768		2007-01	PARTE FUNCIONAL HORNO COCINA CGE9-41		6	Fagor Industrial S.Coop. Oñate

MOD.	COCINAS	ZONA	PARTE FUNCIONAL ELECTRICA	PLANO	C-1768

ITEM	CODIGO	DENOMINACION	TEXTO	CGE9-41							NOTAS
1	U805613000	ESCUADRA SOPOR. RESISTENCIAS		4							
	Q419005000	REMACHE 4x8 ALMG3 / ALUMINIO		12							
2	U803004000	RESISTENCIA 1000W/230V		6							
3	U673051000	TAPA DE CUADRO ELECTRICO		1							
	Q419005000	REMACHE 4x8 ALMG3 / ALUMINIO		4							
	Q419005000	REMACHE 4x8 ALMG3 / ALUMINIO		2							
	Q221342000	REMACHE EXAGONAL M5		2							
	Q012032000	TORNILLO EXAGONAL M5x15 A304		2							
	Q012032000	TORNILLO EXAGONAL M5x15 A304		2							
4	U673006000	CONMUTADOR		1							
	Q151320000	TORNILLO ALOMADO M4x6 H.ZINC.		2							
5	R693055000	PILOTO VERDE 41227000C7		1							
6	R693056000	PILOTO AMBAR		1							
7	U173006000	BOTON DE MANDO Ø6		1							
8	U173005000	BOTON DE MANDO Ø6 TERMOSTA.		1							
9	X153000000	TERMOSTATO 50-310º C		1							
	Q151320000	TORNILLO ALOMADO M4x6 H.ZINC.		2							
10	R023013000	PRENSA ESTOPAS		1							
	R023025000	CONTRATUERCA (GAES)		1							
	R023026000	JUNTA DE GOMA (GAES)		1							
11	U672650000	PROTEC. INFERIOR RESISTENCIAS		1							
	Q012031000	TORNILLO EXAGONAL M5x10 A304		2							
12	Z213007000	CONTACTOR 3TF2010-3AL2		1							
	R663055000	GUIA CONTACTOR L-120		1							
	Q419005000	REMACHE 4x8 ALMG3 / ALUMINIO		4							
13	P453025000	BORNES 10 WDU-10203.0		3							
	U803009000	BORNA PASO AZUL 16 MM.		1							
	P453026000	BORNA TIERRA 10 WPE-10103.0		1							
	Z263303000	TOPE FINAL		1							
	R663055000	GUIA CONTACTOR L-120		1							
14	X723014000	PASAMUROS AMETRO 30		2							

MOD.	COCINAS	ZONA	PARTE FUNCIONAL ELECTRICA	PLANO	C-1768

ITEM	CODIGO	DENOMINACION	TEXTO	CGE9-41							NOTAS
15	U673050000	CUADRO ELECTRICO		1							

MOD.	COCINAS	ZONA	VARIOS	PLANO	

ITEM	CODIGO	DENOMINACION	TEXTO	CGE9-41							NOTAS
	U566553000	FOLLETO DE INSTRUC. CG9-00		1							
	U673054000	ESQUEMA TEORICO ADHESIVO		1							PLANO HC-76539
	U673008000	CABLEADO HORNO		1							PLANO HC-71439

MOD.	COCINAS	ZONA	PIEZAS ESPECIFICAS PARA LOS DISTINTOS GASES	PLANO	C-1764

ITEM	CODIGO	DENOMINACION	TEXTO	CGE9-41							NOTAS
		BUTANO - PROPANO									
5	O631000000	TOBERA Ø 1,40 (8000)		1							
10	U112401000	TOBERA Ø 1,55 (10.500)		1							
16	U442138000	INYECTOR Ø 0,25		4							
23	U122407000	TOBERA Ø 1,05 (4000)		2							
	U136501000	INDICADOR BUTANO - PROPANO		1							
		GAS NATURAL									
5	R614500000	TOBERA Ø 2,00 (8000)		1							
10	R275050000	TOBERA Ø 2,35 (10.500)		1							
16	U442137000	INYECTOR Ø 0,4		4							
23	9105100000	TOBERA Ø 1,50 (4000)		2							
	U134402000	INDICADOR GAS NATURAL		1							
		GAS VILLA									
5	U262401000	TOBERA Ø 4,10 (8000)		1							
10	U192402000	TOBERA Ø 4,9 (10.500)		1							
16	U442138000	INYECTOR Ø 0,25		4							REGULAR
23	R302401000	TOBERA Ø 2,90 (4000)		2							
	U134310000	INDICADOR GAS VILLA		1							

HE9-10

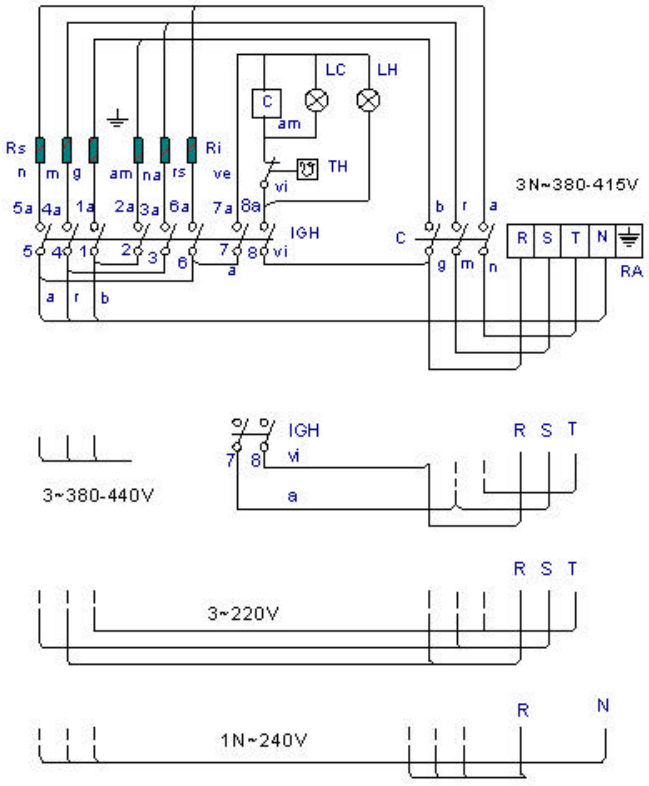

RA:Regleta de Alimentacion

IGH :Conmutador General Horno

C: Contactor

LC : Lampara Calentamiento Horno

LH: Lampara Horno Encendido

TH : Termostato de Horno

Rs : Resistencia Horno Superior

Ri : Resistencia Horno Inferior

r = rojo-red-rouge
m = marron-brown-marron
g = gris-grey-gris
n = negro-black-noir
a = azul-blue-bleu
b = blanco-white-blanc
vi = violeta-violette-violet
am = amarillo-yellow-jaune
na = naranja-orange-orange
rs = rosa-rose-pink
ve = verde-green-vert
am/ve = amarillo/verde-yellow/green-jaune/vert

	1_2 1a	2a	3_4 3a	4a	5_6 5a	6a	7 7a	8 8a
0								
1	X			X	X		X	X
2	X	X	X	X	X	X	X	X
3		X	X			X	X	X

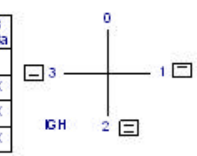

U673054

	Esquema teorico adhesivo			U-673054000		
N°	Pieza	Cant.	Material	N° Clasificacion	Acabado	
N°	Modificacion		Propuesta de	Fecha	Tolerancias generales	
					<3±	50–100± :
					5–25± :	>100±
					25–50± :	<X±

	Firma	Fecha		
Dibujado	M.mallo	01-11-2002	FAGOR	Mecanizado superficial
Proyectado				
Comprobado	[signature]		Fagor Industrial, Koop.Elk, Mugalua	
Escala 1/1	COCINAS HE9-10			Plano numero HC-76539
				Sustituye al N°
				Sustituido por

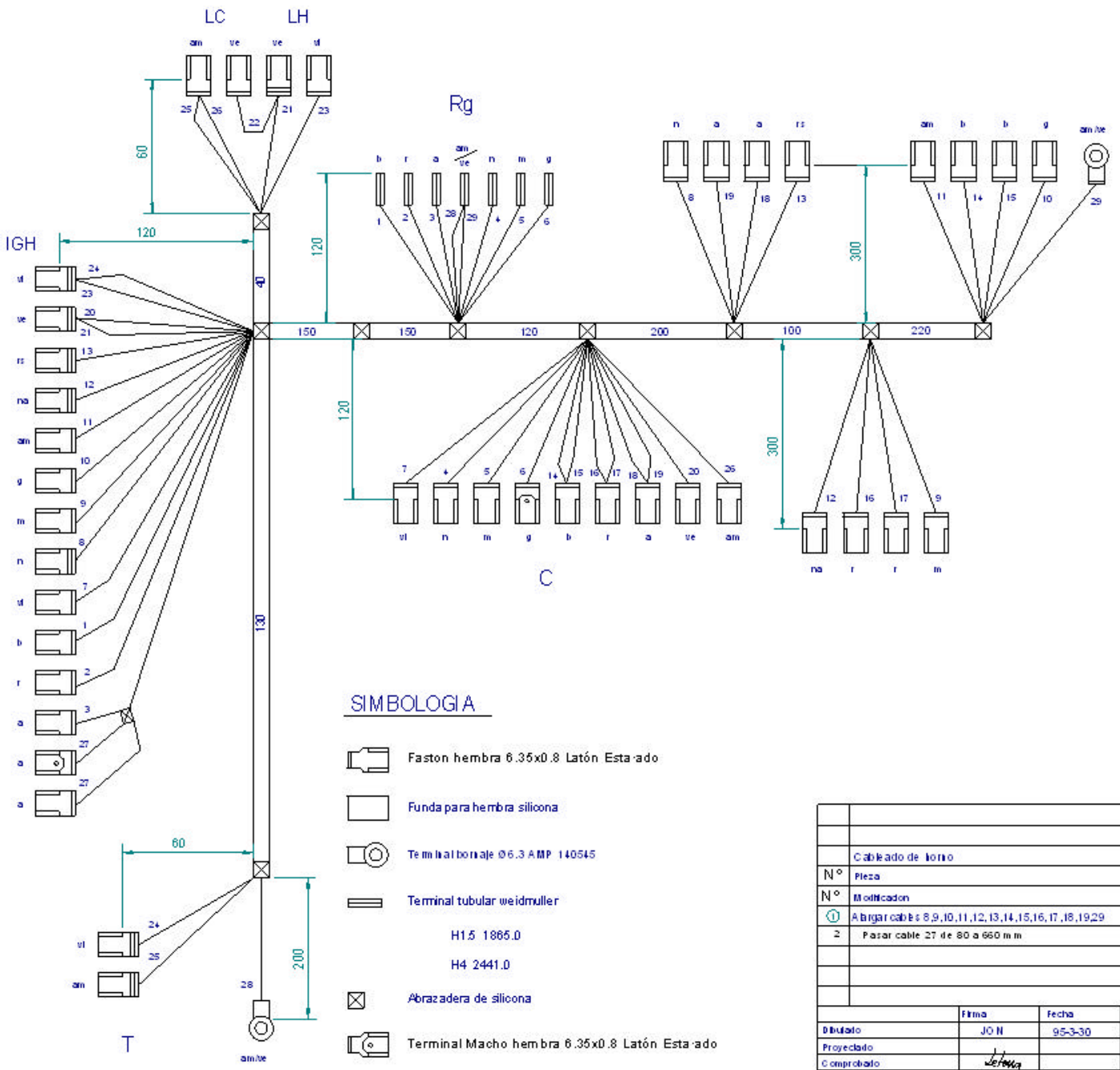

Nº	Color	mm²	Longitud	Material
1	Blanco	1.5	540	Silicona
2	Rojo	1.5	540	Silicona
3	Azul	1.5	540	Silicona
4	Negro	1.5	360	Silicona
5	Marrón	1.5	360	Silicona
6	Gris	1.5	360	Silicona
7	Violeta	0.75	660	Silicona
8	Negro	0.75	1040	Silicona
9	Marrón	0.75	1140	Silicona
10	Gris	0.75	1360	Silicona
11	Amarillo	0.75	1360	Silicona
12	Naranja	0.75	1140	Silicona
13	Rosa	0.75	1040	Silicona
14	Blanco	0.75	940	Silicona
15	Blanco	0.75	940	Silicona
16	Rojo	0.75	720	Silicona
17	Rojo	0.75	720	Silicona
18	Azul	0.75	620	Silicona
19	Azul	0.75	620	Silicona
20	Verde	0.75	660	Silicona
21	Verde	0.75	220	Silicona
22	Verde	0.75	80	Silicona
23	Violeta	0.75	220	Silicona
24	Violeta	0.75	310	Silicona
25	Amarillo	0.75	290	Silicona
26	Amarillo	0.75	640	Silicona
② 27	Azul	0.75	660	Silicona
28	Allo-verde	1.5	750	Silicona
29	Allo-verde	1.5	1060	Silicona

	Cableado de horno		U-673008		
Nº	Pieza	Material	Nº Clasificacion	Acabado	
Nº	Modificacion	Propuesta de	Fecha	Tolerancias generales	
①	Alargar cables 8,9,10,11,12,13,14,15,16,17,18,19,29	Maillo	95-5-18	<3 ±	50–100 ± :
2	Pasar cable 27 de 80 a 660 mm	M.Maillo	1-12-2005	3–25 ± :	>100 ±
				25–50 ± :	◇ ±

	Firma	Fecha		
Dibujado	JO N	95-3-30	FAGOR	Mecanizado superficial
Proyectado				
Comprobado			Fagor Industrial,Koop.Elk.,Mugakua	
Escala			COCINAS	Plano numero HC-71439 -2
				Sustituye al Nº
				Sustituido por