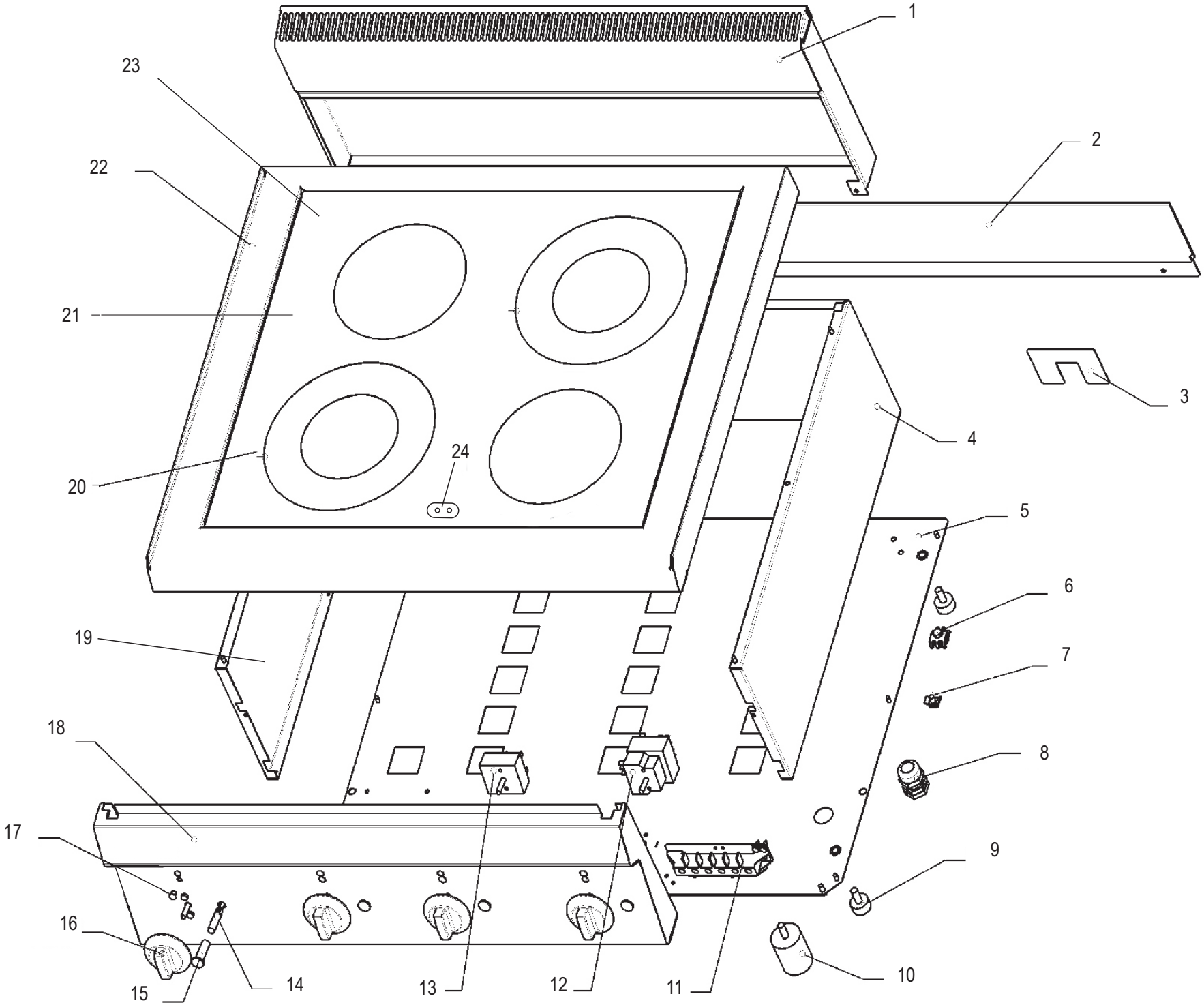
1
2
3
4
5
6
7
8
9
10
11
12
13
14
15
16
17
18
19
20
21
22
23
24

CODICI RICAMBIO PER FINITO / SPARE PARTS FOR THE FINISHED PRODUCT

Aggiornato al/Updated to 27/11/17

Artic./Item	Descrizione/Description	Modello/Model
126013	**PIANO COTTURA ELETTRICO IN VETROCERAMICA 4 ZONE RISCALDANTI** **4 HOT ZONES GLASS CERAMIC COOK-TOP**	**PCC70E/0**

Cons./Recom.	Pos./Posit.	Ricambio/Replacement			Prezzo/Price List
	01	RC00428000	ASSIEME CAMINO 700	FLUE ASSEMBLY 700	85,06
	04	RC01251000	FIANCO DX SNACK	RIGHT SIDE SNACK	32,77
	05	RC00791000	FONDO ELETTRICO 700	BASE EL. 700	33,43
	06	RC00304000	MORSETTO EQUIPOTENZIALE COMPLETO	EQUIPOTENTIAL CONNECTING BLOCK	6,62
	07	RC00303000	REGGIFASCETTA	CLAMP SUPPORT	3,97
	08	RC00241000	PRESSACAVO PG16 CON DADO	CABLE GLAND AND NUT	7,18
	09	RC00311000	PIEDINO H=25 MM	FOOT	4,74
	11	RC00194000	MORSETTIERA FV 122 B	CONNECTING BLOCK	9,16
*	12	RC00938000	REGOLATORE DI ENERGIA	ENERGY REGULATOR	42,59
*	13	RC00937000	REGOLATORE DI ENERGIA	ENERGY REGULATOR	23,94
*	14	RC01782000	LAMPADA SEGN.NEON FASTON VERDE 230V	GREEN NEON LAMP 230V	6,09
*	15	RC01783000	PORTALAMPADA TRASPARENTE D10	TRANSPARENT LAMP HOLDER D10	5,30
	16	RC01877000	MANOPOLA ELETTRICA 0-6+INF NERA	BLACK KNOB	8,44
	16	RC02075000	MANOPOLA ELETTRICA 0-6+INF GRIGIA	GREY KNOB	9,05
	18	RC00655000	CRUSCOTTO PC70E	CONTROL PANEL PC70E	71,28
	19	RC01252000	FIANCO SX SNACK	LEFT SIDE SNACK	32,77
*	20	RC01606000	RESISTENZA OTTAGONALE 2.5KW PCC	HEATING ELEMENT PCC_E7	185,69
*	21	RC01607000	RESISTENZA OTTAGONALE 1.8KW PCC	HEATING ELEMENT PCC_SNACK	172,89
	22	RC00934000	ASSIEME RIPIANO PCC70E	SHELF ASSEMBLYNG PCC70E	1.721,87
	23	RC01288000	VETRO SERIGRAFATO PCC70E E SILICONE	SERIGRAPHED GLASS PCC70E AND SILICONE	1.031,56
*	24	RC01278000	LAMPADA SOTTOVETRO CON CAVO	UNDER GLASS LAMP WITH CABLE	23,07

L'azienda si riserva il diritto di apportare ulteriori aggiornamenti senza preavviso. / The data may be updated without prior warning