LAVAVAJILLAS DE CAPOTA
HOOD TYPE DISHWASHERS

MODELOS / *MODELS*

COP-174 W	19074023
COP-174 W HRS	19075019

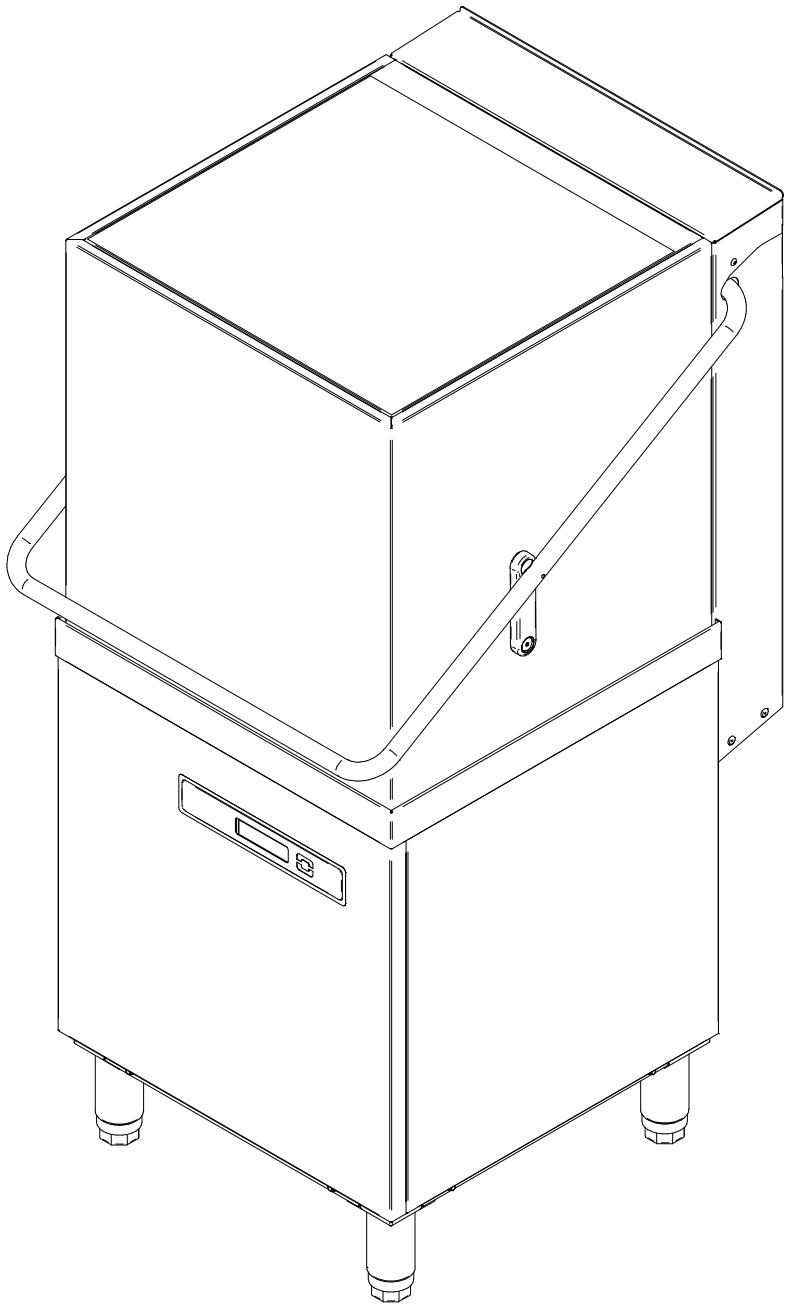

ENERO 2021 JANUARY

FAGOR

FAGOR INDUSTRIAL

Despiece técnico COP-174 W /
Spare Parts COP-174 W
rev 052022

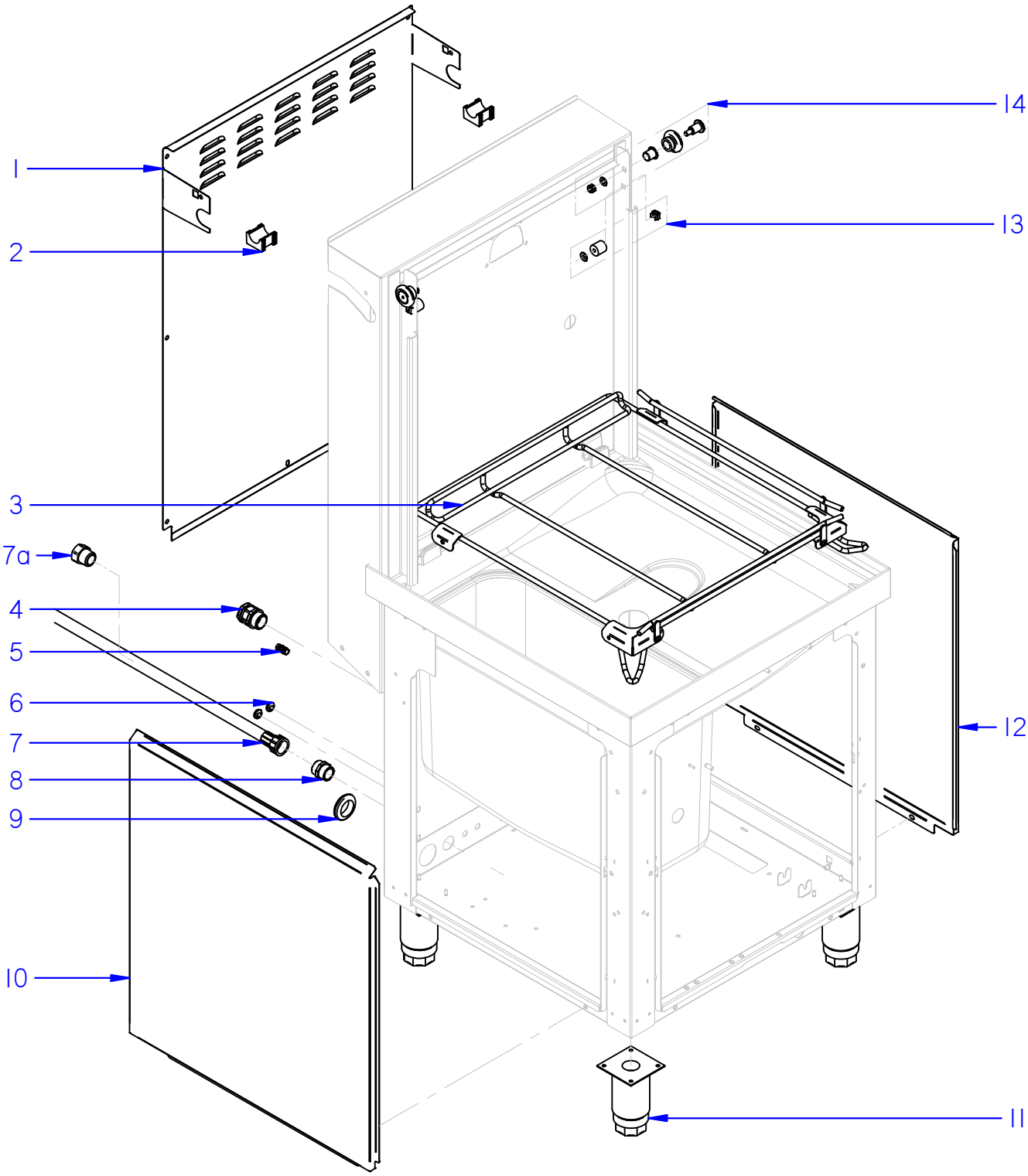

Fecha	Firma	174 W	Página	
01-09-2020	I. Rodriguez	MUEBLE / UNIT		

APARATO / APPLIANCE	LAVAVAJILLAS / DISHWASHER	ZONA / ZONE	A - MUEBLE / UNIT

ITEM	CODIGO REFERENCE	DENOMINACIÓN	DENOMINATION	COP-174 W												RECOMENDADOS RECOMMENDED	HASTA UNTIL	DESDE SINCE	NOTAS / NOTES
1	12132660	PANEL POSTERIOR CAPOTA	DISHWASHER REAR PANEL	1															
2	12137818	SOPORTE ASA	HANDLE SUPPORT	2															
3	12134042	BASE CESTILLO	BASKET BASE	1															
4	12009927	PRENSA ESTOPAS	CABLE GLAND	1															
5	12102202	CONEXIÓN EQUIPOTENCIAL	EQUIPOTENTIAL CONNECTION	1															
6	12112707	PASAMUROS 12x8x6	12x8x6 BUSHING	2															
7	12024115	MANGUERA ENTRADA AGUA	WATER INLET HOSE	1															
7a	12023860	ADAPTADOR 3/4	3/4 FITTIING	1															
8	12024396	MANGUITO 3/4	3/4 CUFF	1															
9	12152991	PASAMUROS ESSENTRA	ESSENTRA BUSHING	1															
10	12132805	PANEL LATERAL IZQUIERDO	LEFT SIDE PANEL	1															
11	12009104	PATA REGULABLE	ADJUSTABLE LEG	4															
12	12132801	PANEL LATERAL DERECHO	RIGHT SIDE PANEL	1															
13	12265440	TOPE GOMA	PLASTIC END	2															
14	12250164	RODILLO ELEVACION CAPO	ELEVATION ROLLER	2															

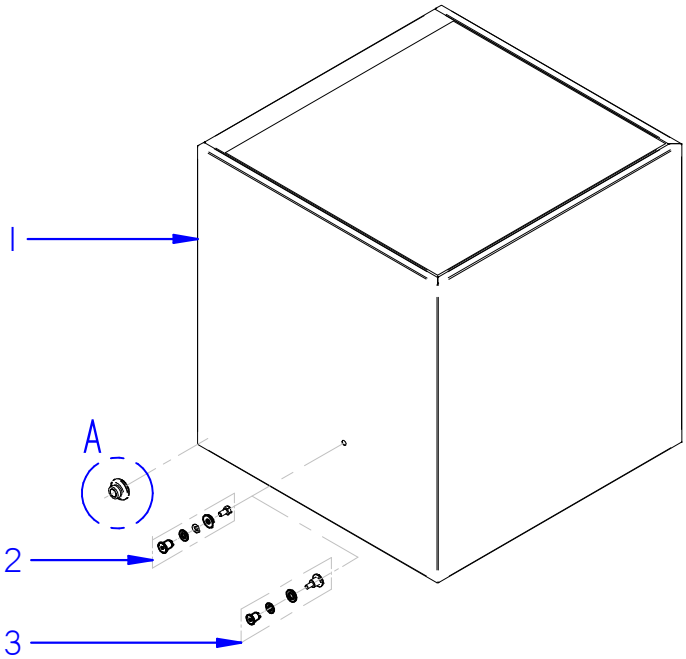

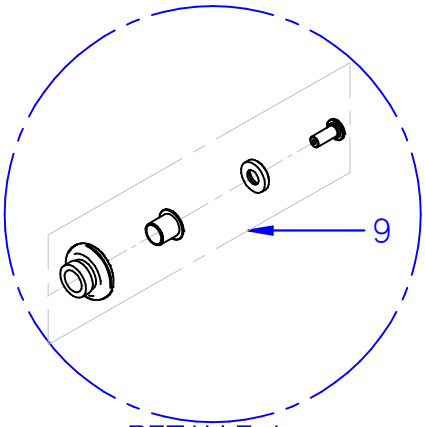

DETALLE A

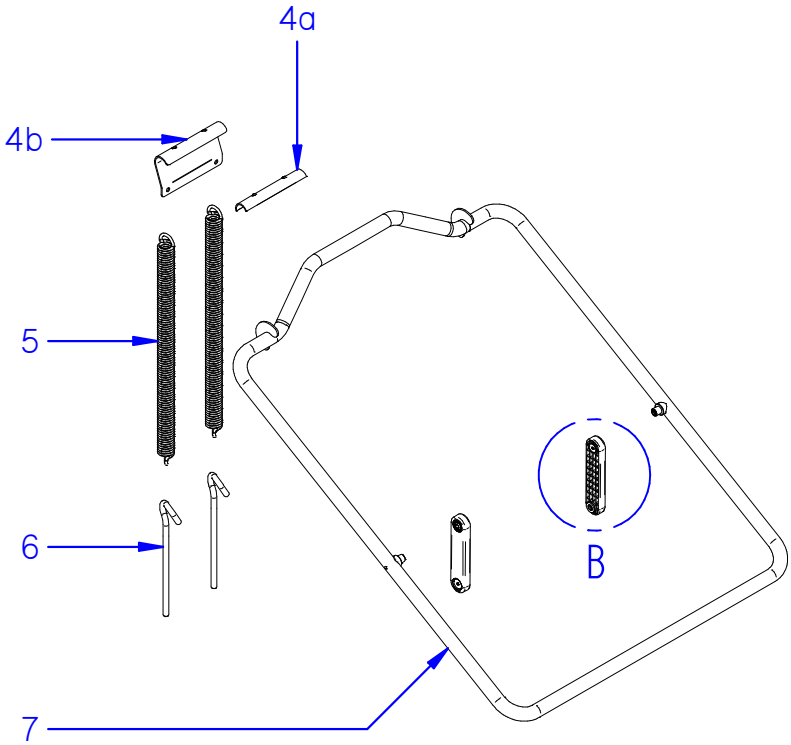

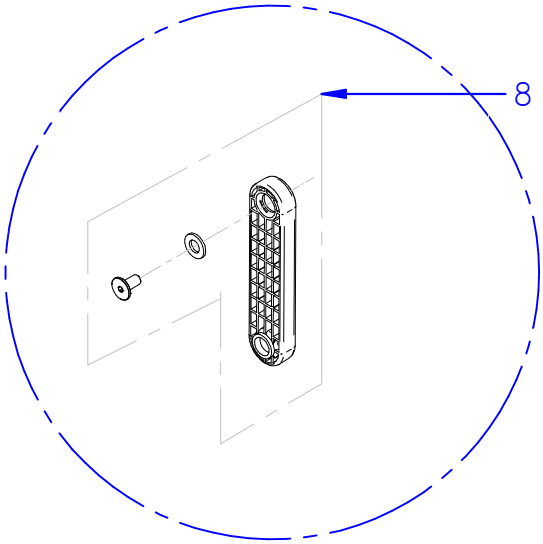

DETALLE B

Fecha	Firma	174 W	Página	
01-09-2020	I. Rodriguez	CAPOTA / HOOD		

APARATO / APPLIANCE	LAVAVAJILLAS / DISHWASHER	ZONA / ZONE	B - CAPOTA / HOOD

ITEM	CODIGO REFERENCE	DENOMINACIÓN	DENOMINATION	COP-174 W											RECOMENDADOS RECOMMENDED	HASTA UNTIL	DESDE SINCE	NOTAS / NOTES
1	12139885	CAPOTA DOBLE PARED	DOUBLE-WALL HOOD	1														
3	12265436	TORNILLO DOBLE PARED + JUNTA	DOUBLE-WALL SCREW + O-RING	2														
4a	12139223	DESLIZANTE SOPORTE MUELLES	SPRINGS SUPPORT SLIDING	1														
4b	12136708	SOPORTE MUELLES	SPRINGS SUPPORT	1														
5	12136328	MUELLE CAPOTA	HOOD SPRING	2														
6	12137886	GANCHO ROSCADO M10x170	M10x170 SHREDED HOOK	2														
7	12134171	CONJUNTO ASA	HANDLE ASSEMBLY	1														
8	12265469	BIELA	ROD	2														
9	12138165	RUEDA CAPOTA	HOOD WHEEL	2														

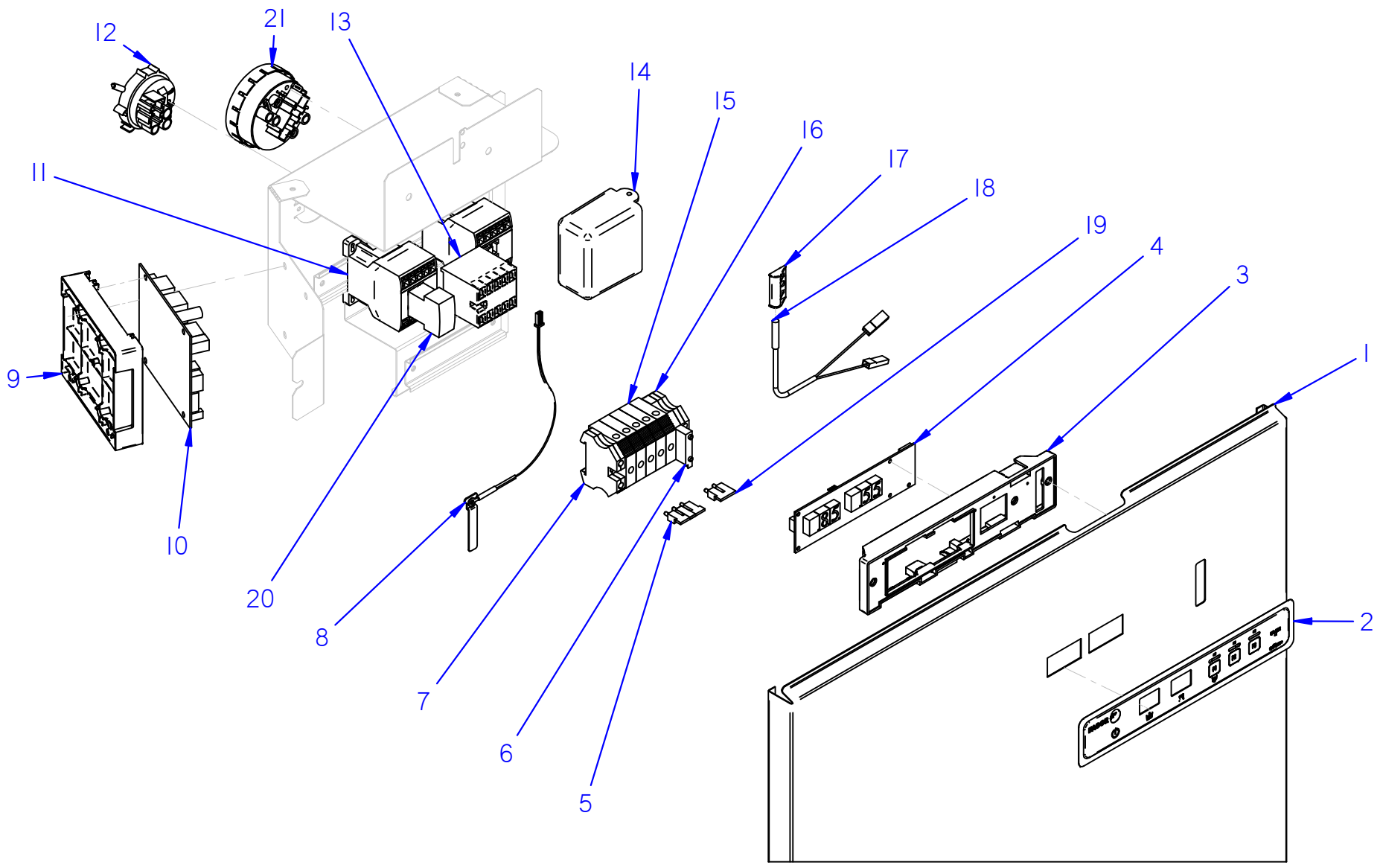

Fecha	Firma	174 W	Página
01-09-2020	I. Rodriguez	PORTAMANDOS / CONTROL HOLDER	

APARATO / APPLIANCE	LAVAVAJILLAS / DISHWASHER	ZONA / ZONE	PORTAMANDOS (COP) / CONTROL HOLDER (COP)

ITEM	CODIGO REFERENCE	DENOMINACIÓN	DENOMINATION	COP-174 W												RECOMENDADOS RECOMMENDED	HASTA UNTIL	DESDE SINCE	NOTAS / NOTES
1	12247741	PANEL PORTAMANDOS	CONTROL PANEL	1															
2	12241172	EMBELLECEDOR	STICKER	1												X			
3	12232530	SOPORTE TARJETA CONTROL	CONTROL CARD SUPPORT	1															
4	12188440	DISPLAY	DISPLAY	1												X			
5	12110381	PUENTE BORNE 3 VIAS	BRIDGE TERMINAL 3 WAY	1															
6	12040888	BORNA PORTAFUSIBLE 1 VIA	1 WAY FUSE HOLDER TERMINAL	1															
7	12024743	BORNE TIERRA	GROUND TERMINAL	1															
8	12025036	SONDA NTC	NTC PROBE	1												X			
9	12232967	SOPORTE TARJETA POTENCIA	POWER CARD SUPPORT	1															
10	12232119	CONTROL TARJETA 7 RELES	7 RELAY CONTROL BOARD	1												X			
11	12024040	CONTACTOR	CONTACTOR	2												X			
12	12123407	PRESOSTATO SIMPLE 0,1	SIMPLE PRESSURE SWITCH 0,1	1												X			
13	12024011	CONTACTOR	CONTACTOR	1												X			
14	12120189	CONTROL TARJETA 6 RELES	6 RELAY CONTROL BOARD	1												X			solo modelos HRS / HRS models only
15	12023373	BORNA PASO	TERMINAL	5															
16	12024199	TOPE FINAL	FINAL END	1															
17	12024066	AMARRE INTERRUPTOR MAGNETICO	MAGNETIC SWITCH HOLDER	1															
18	12024477	INTERRUPTOR MAGNETICO	MAGNETIC SWITCH	1												X			
19	12103361	PUENTE BORNE 2 VIAS	BRIDGE TERMINAL 2 WAY	1															
20	12123259	CONTACTOR AUXILIAR	AUXILIARY CONTACTOR	2												X			
21	12023803	PRESOSTATO SIMPLE 1,3-2,8	SIMPLE PRESSURE SWITCH 1,3-2,8	1												X			

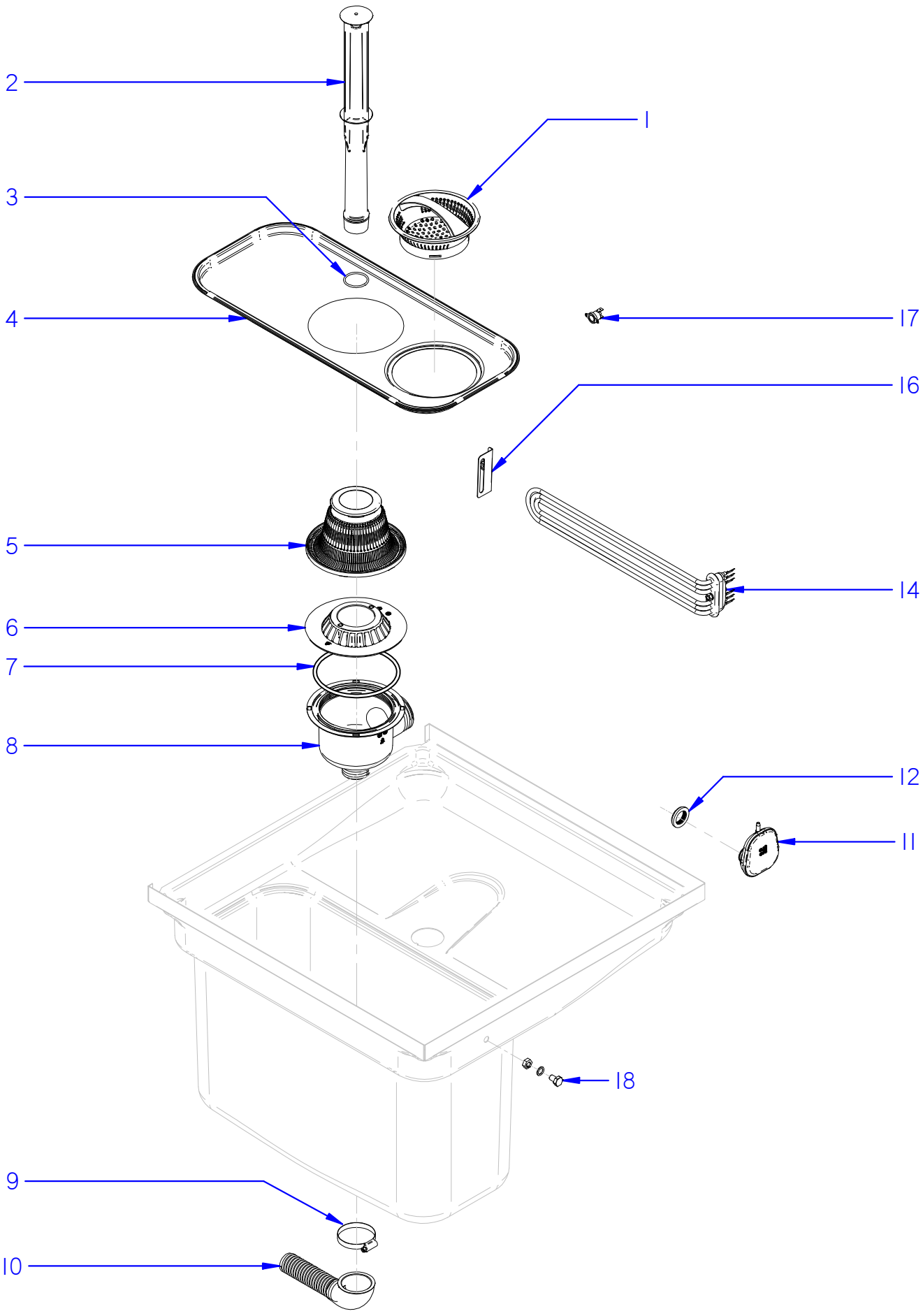

Fecha	Firma	174 W	Página	
01-09-2020	I. Rodriguez	COMPONENETES CUBA / TANK PARTS		

APARATO / APPLIANCE	LAVAVAJILLAS / DISHWASHER	ZONA / ZONE	COMPONENTES CUBA (COP) / TANK PARTS (COP)

ITEM	CODIGO REFERENCE	DENOMINACIÓN	DENOMINATION	COP-174 W												RECOMENDADOS RECOMMENDED	HASTA UNTIL	DESDE SINCE	NOTAS / NOTES
1	12048609	CESTILLO COMPLETO	COMPLETE BASKET	1															
2	12265482	ALIVIADERO	SPILWAY	1															
3	12048748	JUNTA TÓRICA 37x32x2.5	O-RING 37x32x2.5	1															
4	12139112	BANDEJA CUBA	TANK TRAY	1															
5	12049652	FILTRO COMPLETO	COMPLETE FILTER	1															
6	12048039	AMARRE CUBETA	BUCKET CLAMPING	1															
7	12048717	JUNTA TORICA 126.35X5.33	O-RING 126.35X5.33	1															
8	12265484	CUBETA COMPLETA	COMPLETE BUCKET	1															
9	12009962	ABRAZADERA 40-60MM	CLAMP 40-60MM	1															
10	12024473	MANGUERA DESAGÜE	DRAINAGE PIPE	1															
11	12265485	CÁMARA PRESOSTATO	PRESSURE GAUGE CHAMBER	1															
12	12024049	PASAMUROS D28	WALL BUSHING D28	1															
14	12045886	RESISTENCIA TRIPLE 230V 4,5Kw UL	230V 4,5Kw UL TRIPLE RESISTOR	1												X			
16	12049715	SOPORTE RESISTENCIA	RESISTOR SUPPORT	1															
17	12096597	TERMOSTATO SEG. 110ºC	110ºC SAFETY THERMOSTAT	1												X			
18	12127398	CONJUNTO TAPÓN DD	DD CAP ASSEMBLY	1															

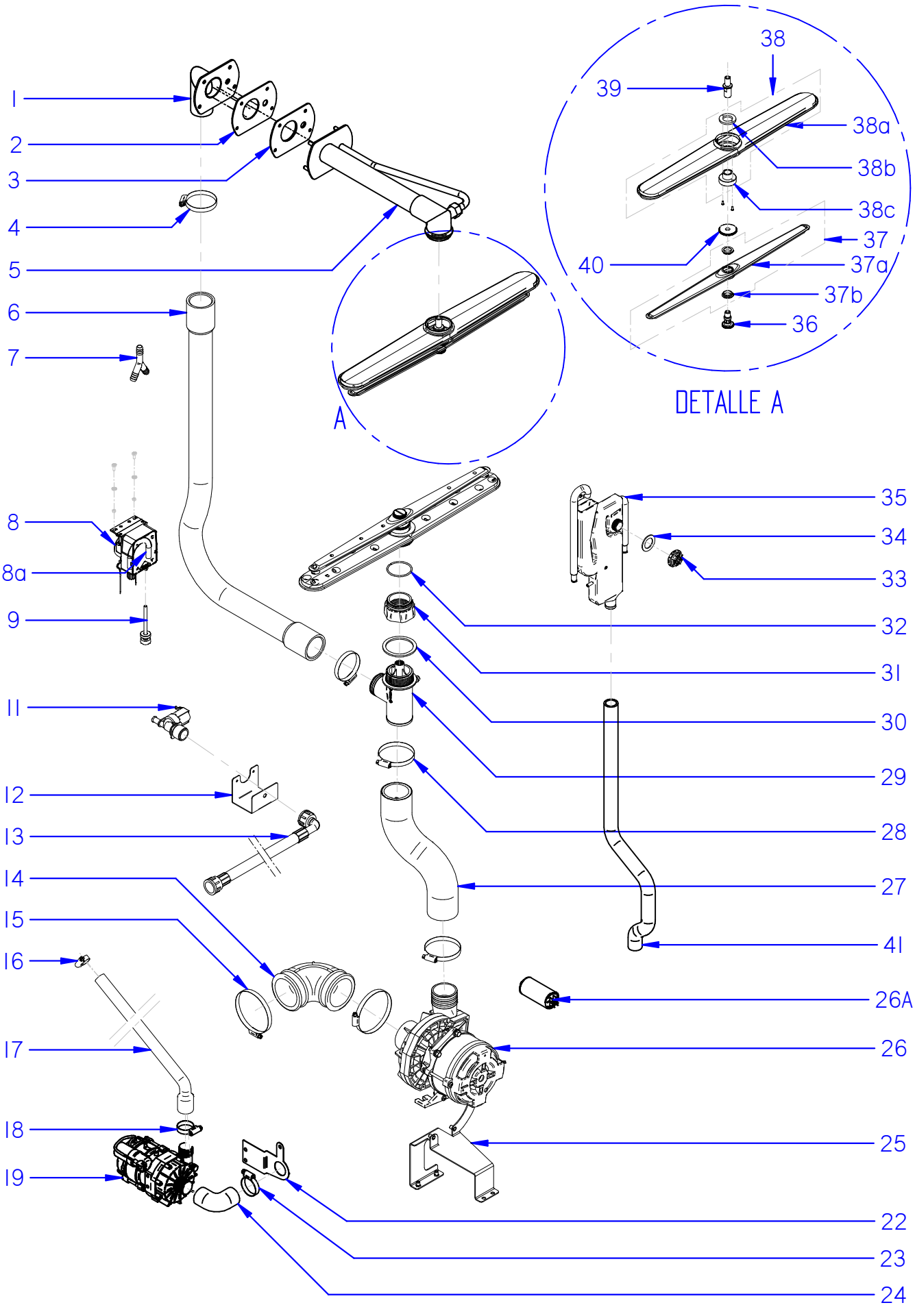

Fecha	Firma	174 W	Página
01-09-2020	I. Rodriguez	CONJUNTO HIDRÁULICO / HYDRAULIC ASSEMBLY	

APARATO / APPLIANCE	LAVAVAJILLAS / DISHWASHER	ZONA / ZONE	CONJUNTO HIDRÁULICO (COP) / HYDRAULIC ASSEMBLY (COP)

ITEM	CODIGO REFERENCE	DENOMINACIÓN	DENOMINATION	COP-174 W											RECOMENDADOS RECOMMENDED	HASTA UNTIL	DESDE SINCE	NOTAS / NOTES
1	12170886	CIERRE POSTERIOR BRAZO INOX	STAILESS STEEL ARM REAR CLOSURE	1														
2	12171324	JUNTA CIERRE BRAZO	ARM CLOSURE SEAL	1														
3	12171326	JUNTA CON RELIEVE BRAZO W	W ARM SEAL WITH RELIEF	1														
4	12009962	ABRAZAD. Fe-Zn 40-60mm DIN3017	Fe-Zn 40-60mm DIN3017 CLAMP	2														
5	12170884	BRAZO INOX SOLDADO	WELDED STAILESS STEEL ARM	1														
6	12150548	CONDUCCIÓN RAMA SUPERIOR	TOP BRANCH PIPE	1														
7	12023511	RACORD EN Y	Y FORM RACORD	1														
8	12132254	DOSIF. PERISTÁLTICO ABRILLANTADOR	PERISTALTIC POLISHER DISPENSER	1														
8a	12132254	TUBO PERISTÁLTICO DOS. ABRILLANTADOI	POLISHER DISP. PERISTALTIC TUBE	1														
9	12265502	CONDUCTO ABRILLANTADOR	POLISHER PIPE	1														Incluye filtro y peso / Filter and weight included
11	12219512	ELECTROVÁLVULA + REGULADOR 4L/min	ELECTROVALVE + 4L/min REGULATOR	1											X			
12	12225749	SOPORTE ELECTROVÁLVULA	ELECTROVALVE SUPPORT	1														
13	12161034	MANGUERA ENTRADA AGUA INTERIOR	INNER WATER INLET HOSE	1														
14	12139078	CONDUCTO ASPIRACIÓN	SUCTION PIPE	1														
15	12009914	ABRAZADERA DIN3017 W2 70-90L	DIN3017 W2 70-90L CLAMP	2														
16	12010036	ABRAZAD. Fe-Zn 12-22mm DIN3017	Fe-Zn 12-22mm DIN3017 CLAMP	1														
17	12046080	CONDUCTO IMPULSIÓN ACLARADO	RINSING IMPULSION PIPE	1														
18	12010023	ABRAZAD. Fe-Zn 20-32mm DIN3017	Fe-Zn 20-32mm DIN3017 CLAMP	1														
19	12216217	BOMBA ACLARADO 60Hz	60Hz RINSING PUMP	1											X			
22	12238067	SOPORTE BOMBA ACLARADO	RINSING PUMP BRACKET	1														
23	12009997	ABRAZAD. Fe-Zn 25-40mm DIN3017	Fe-Zn 25-40mm DIN3017 CLAMP	2														
24	12041928	CONDUCTO CALDERIN-BOMBA	BOILER-RINSING PUMP PIPE	1														
25	12225194	SOPORTE MOTOBOMBA 60Hz	60Hz PUMP BRACKET	1														
26	12275066	ELECTROBOMBA 60Hz	ELECTRIC PUMP 60Hz	1											X			
26A	12294894	CONDENSADOR 16µF 60Hz	CAPACITOR 16µF 60Hz	1											X			
27	12150482	CONDUCTO IMPULSIÓN	IMPULSION PIPE	1														
28	12009933	ABRAZADERA DIN3017 W2 50-70L	DIN3017 W2 50-70L CLAMP	2														
29	12265503	SOPORTE DISTRIBUIDOR	DISTRIBUTOR SUPPORT	1														
30	12163602	JUNTA SOPORTE DISTRIBUIDOR	DISTRIBUTOR SUPPORT SEAL	1														
31	12265504	ADAPTADOR RAMAS LAVADO	WASHING BRANCHES ADAPTOR	1														
32	12138664	ARANDELA ELÁSTICA	ELASTIC RETAINER	2														
33	12104339	TAPÓN TUERCA	NUT CAP	1														
34	12091122	JUNTA AIR BREAK	AIR BREAK SEAL	1														
35	12163791	AIR BREAK	AIR BREAK	1														
36	12171232	EJE ACLARADO RAMAS PLANAS	FLAT BRANCHES RINSING SHAFT	2														
37	12228948	DISTRIBUIDOR ACLARADO COMPLETO	COMPLETE RINSING DISTRIBUTOR	2														
37a	12102984	DISTRIBUIDOR ACLARADO	RINSING DISTRIBUTOR	2														
37b	12041628	PROTECTOR FUGAS	PROTECTOR	4														
38	12265505	DISTRIBUIDOR LAVADO COMPLETO	COMPLETE WASHING DISTRIBUTOR	2														
38a	12003421	DISTRIBUIDOR LAVADO	WASHING DISTRIBUTOR	2														
38b	12023674	ARANDELA AMARRE	CLAMPING RETAINER	2														
38c	12141336	CASQUILLO DISTRIBUIDOR	DISTRIBUTOR BUSHING	2														
39	12171202	EJE ALAVADO W	WASHING SHAFT W	1														En rama superior / On the upper branch
39	12138392	EJE ALAVADO	WASHING SHAFT	1														En rama inferior / On the lower branch
40	12171233	TUERCA ESPECIAL ACLARADO M12x1.5	M12x1.5 RINSING SPECIAL NUT	2														
41	12253523	CONDUCTO AIR-BREAK CALDERIN	AIR-BREAK BOILER HOSE	1														

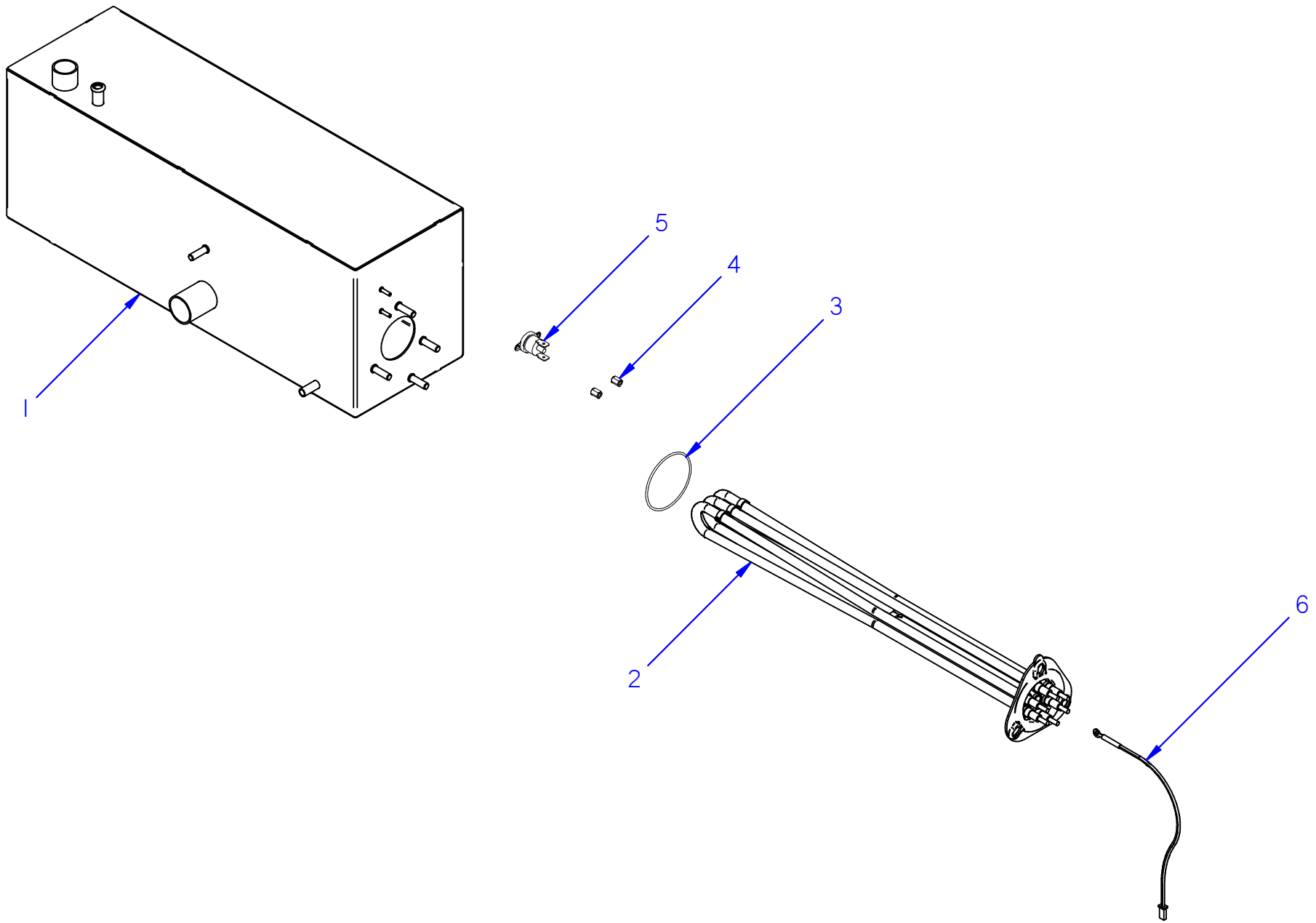

Fecha	Firma	174 W	Página	
01-06-2018	B. Alcantara	CALDERÍN / HEATER		

APARATO / APPLIANCE	LAVAVAJILLAS / DISHWASHER	ZONA / ZONE	CALDERÍN (COP) / BOILER (COP)

ITEM	CODIGO REFERENCE	DENOMINACIÓN	DENOMINATION	COP-174 W												RECOMENDADOS RECOMMENDED	HASTA UNTIL	DESDE SINCE	NOTAS / NOTES
1	12291937	CALDERÍN COMPLETO	COMPLETE HEATER	1															
2	12265547	RESISTENCIA TRIPLE 12Kw UL	12Kw UL TRIPLE HEATING ELEMENT	1												X			INCLUYE JUNTA TÓRICA / O-RING INCLUDED
3	12102062	JUNTA TÓRICA	O-RING	1															
4	12102812	TUERCA ESP. INOX M3	M3 INOX SP. NUT	2															
5	12096597	TERMOSTATO SEG. 110ºC FAST 90	110ºC FAST 90 SAFETY THERMOSTAT	1												X			
6	12025036	SONDA NTC	NTC PROBE	1												X			

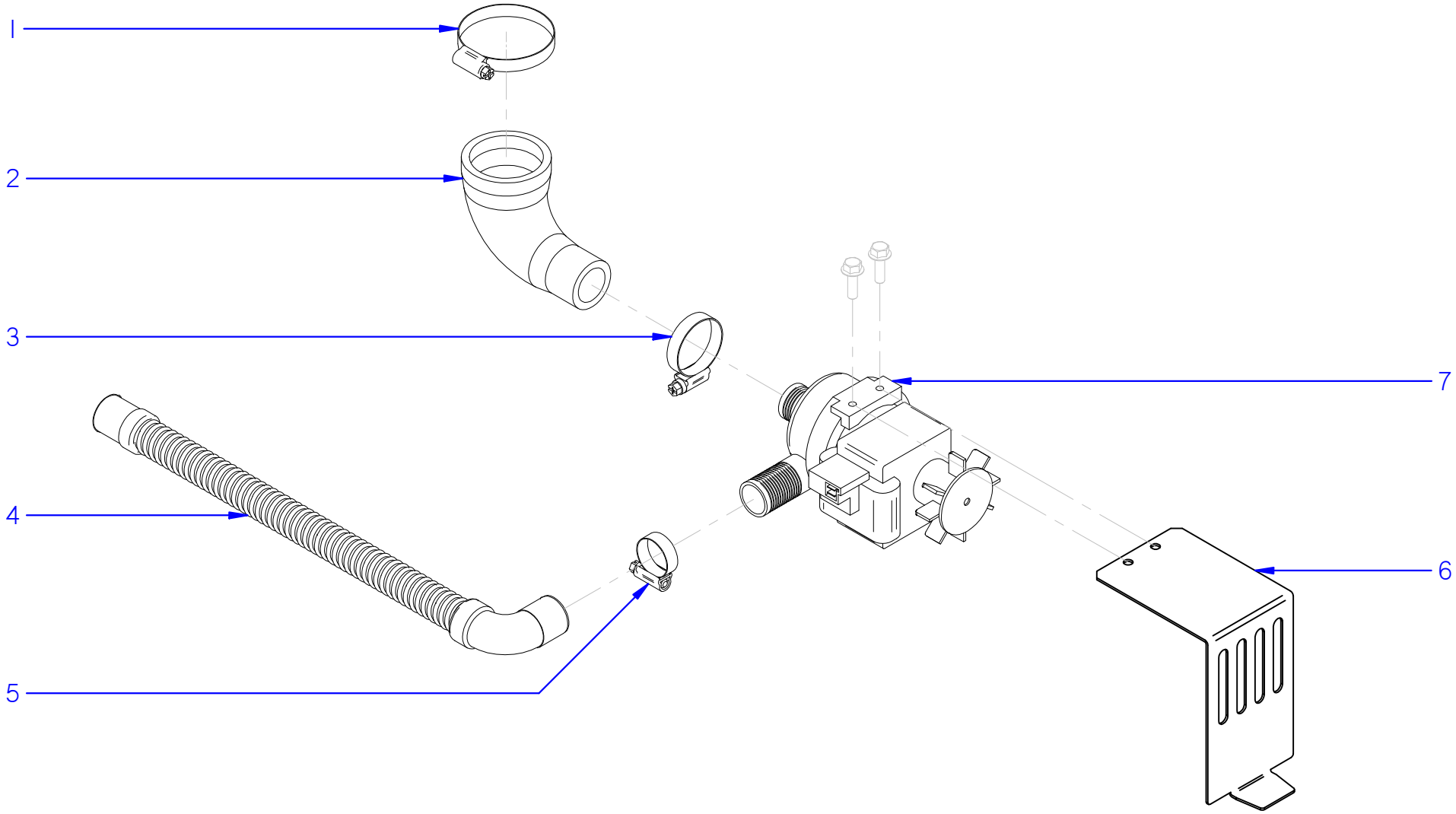

*KIT OPCIONAL EN MODELOS CO-COP

Fecha	Firma	174 W	Página
01-06-2018	B. Alcantara	KIT BOMBA DESAGÜE / DRAINAGE PUMP KIT	

APARATO / APPLIANCE	LAVAVAJILLAS / DISHWASHER	ZONA / ZONE	KIT BOMBA DESAGÜE (BD) / DRAINAGE PUMP KIT (BD)

ITEM	CODIGO REFERENCE	DENOMINACIÓN	DENOMINATION	COP-174 W												RECOMENDADOS RECOMMENDED	HASTA UNTIL	DESDE SINCE	NOTAS / NOTES
1	12009962	ABRAZAD. Fe-Zn 40-60mm DIN3017	Fe-Zn 40-60mm DIN3017 CLAMP	1															
2	12049606	CODO BOMBA DESAGÜE	DRAINAGE PUMP ELBOW	1															
3	12009997	ABRAZAD. Fe-Zn 25-40mm DIN3017	Fe-Zn 25-40mm DIN3017 CLAMP	1															
4	12023666	MANGUERA DESAGÜE	DRAINAGE HOSE	1															
5	12009988	ABRAZAD. Fe-Zn 16-27mm DIN3017	Fe-Zn 16-27mm DIN3017 CLAMP	1															
6	12249880	SOPORTE BOMBA DESAGÜE	DRAINAGE PUMP SUPPORT	1															
7	12023456	MOTOBOMBA 230V AC 1N 50Hz 96W	230V AC 1N 50Hz 96W PUMP	1												X			

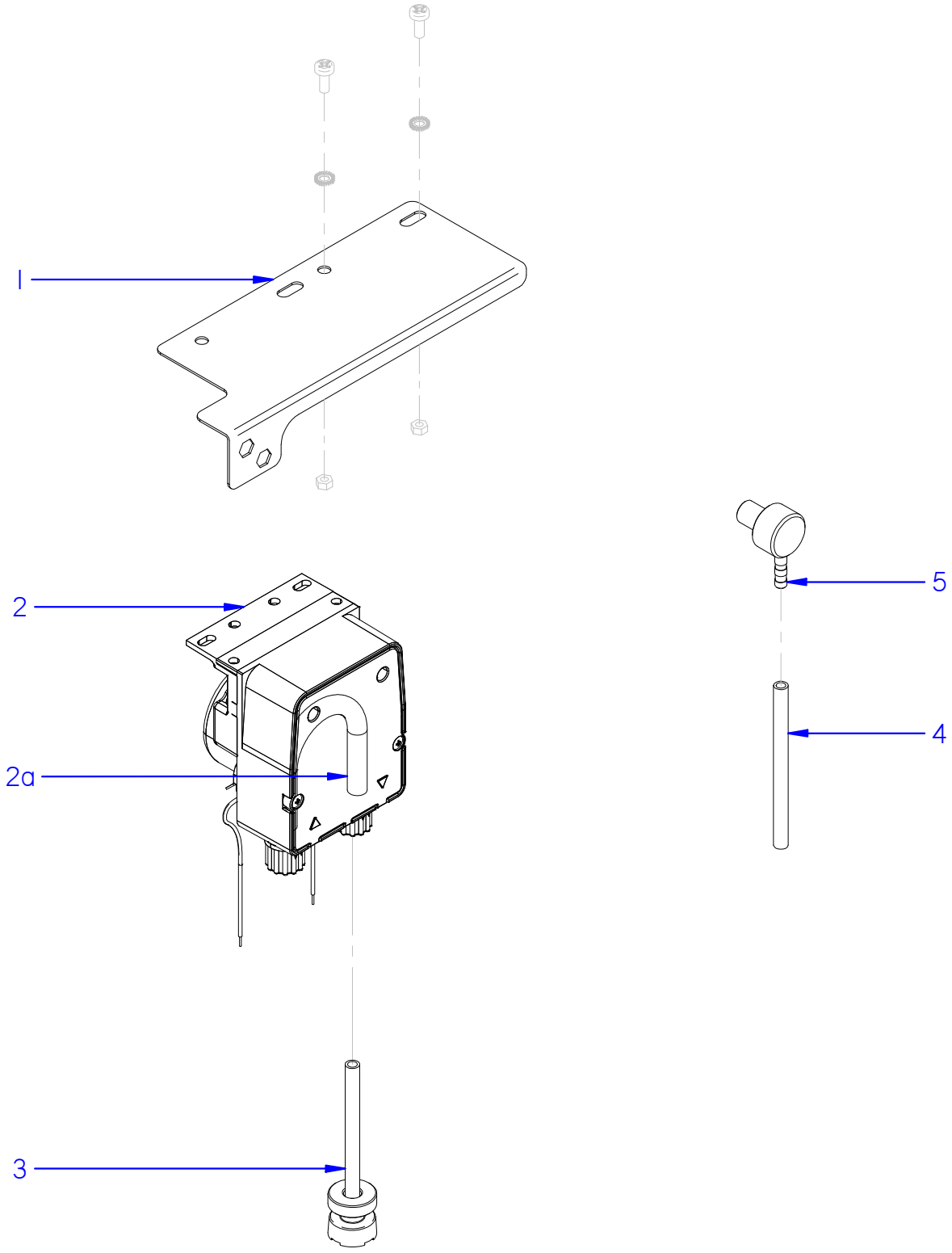

*INCLUIDO EN MODELOS AD
*KIT OPCIONAL EN MODELOS CO-COP

Fecha	Firma	174 W	Página	
01-06-2018	B. Alcantara	KIT DOSIFICADOR DETERGENTE / SOAP DISPENSER KIT		

APARATO / APPLIANCE	LAVAVAJILLAS / DISHWASHER	ZONA / ZONE	KIT DOSIFICADOR DETERGENTE (DD) / SOAP DISPENSER KIT (DD)

ITEM	CODIGO REFERENCE	DENOMINACIÓN	DENOMINATION	COP-174 W												RECOMENDADOS RECOMMENDED	HASTA UNTIL	DESDE SINCE	NOTAS / NOTES
1	12228945	SOPORTE DOSIFICADORES	DISPENSER SUPPORT	1															
2	12133011	BOMBA PERISTÁTICA 230V AC 60Hz 5Kw	230V AC 60Hz 5Kw PERISTALTIC PUMP	1															
2a	12230390	TUBO PERISTÁLTICO DETERGENTE	DETERGENT PERISTALTIC PIPE	1															
3	12265549	CONDUCTO DETERGENTE	SOAP PIPE	1															Incluye filtro y peso / Filter and weight included
4	11000079	CONDUCTO DOSIFICADOR	DISPENSER PIPE	1															unidad en metros (m) / unit in metres (m)
5	12024531	PASAMUROS DETERGENTE INOX.	STAIN. SOAP BUSHING	1															

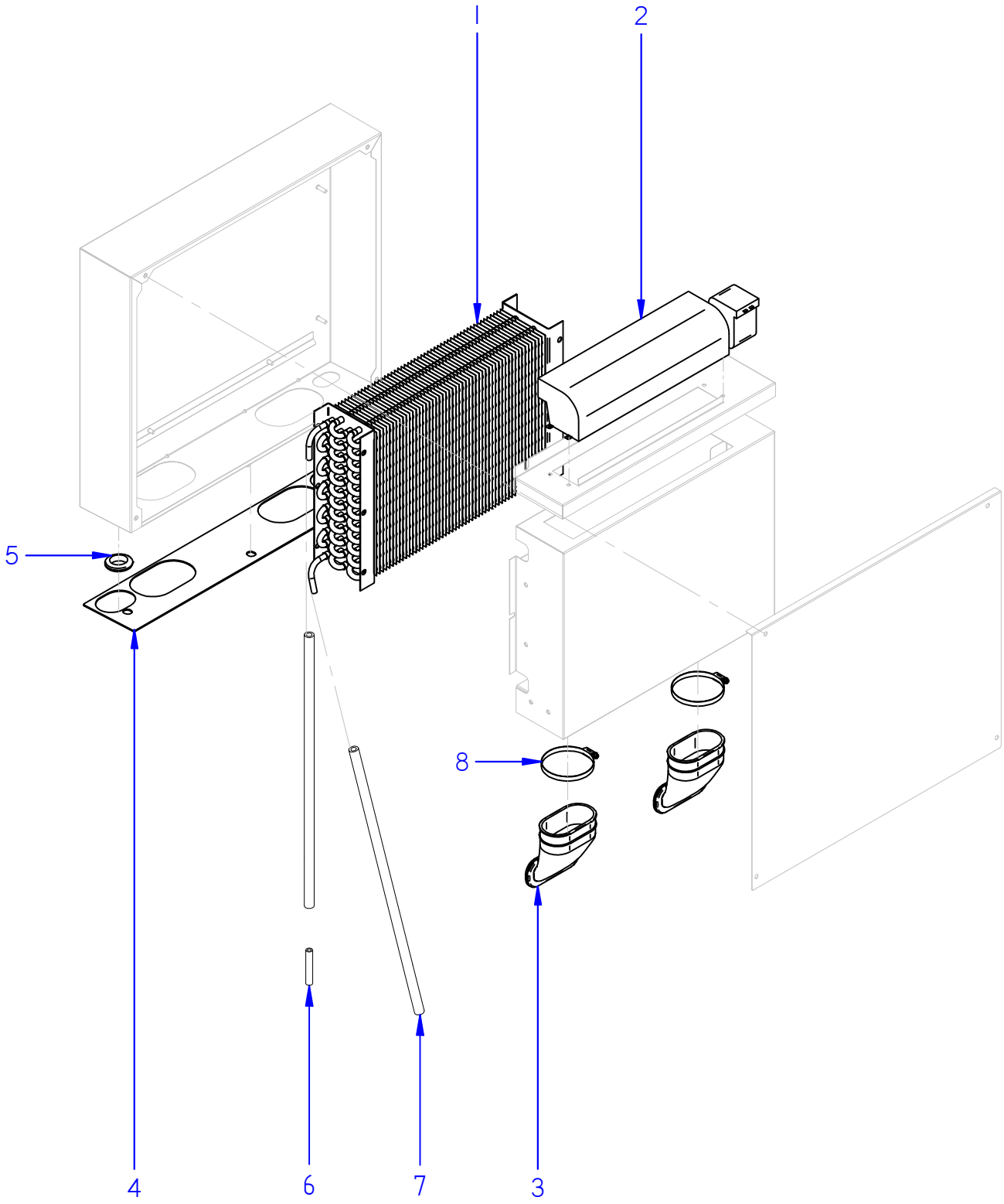

Fecha	Firma	VERSIONES HRS / HRS VERSIONS	Página	
01-09-2020	I. Rodriguez	HEAT RECOVERY SYSTEM		

APARATO / APPLIANCE	LAVAVAJILLAS / DISHWASHER	ZONA / ZONE	KIT HRS / HRS KIT

ITEM	CODIGO REFERENCE	DENOMINACIÓN	DENOMINATION	COP-174 W												RECOMENDADOS RECOMMENDED	HASTA UNTIL	DESDE SINCE	NOTAS / NOTES
	12257802	**CONJUNTO HRS G3**	**HRS KIT G3**																
1	12213631	INTERCAMBIADOR	HEAT EXCHANGER	1															
2	12221654	VENTILADOR TANGENCIAL	TANGENTIAL FAN	1															
3	12139460	CONDUCTO HRS	HRS DUCT	2															
4	12248073	JUNTA HRS	HRS SEAL	1															
5	12152991	PASAMUROS	WALL BUSHING	2															
6	12282938	TUBO CONEXIÓN HRS	HRS CONECTION PIPE	2															
7	11003200	TUBO GOMA GRIS	GREY RUBBER PIPE	2															unidad en centímetros (cm) / unit in centimetres (cm)
8	12009914	ABRAZADERA 70-90	70-90 CLAMP	2															

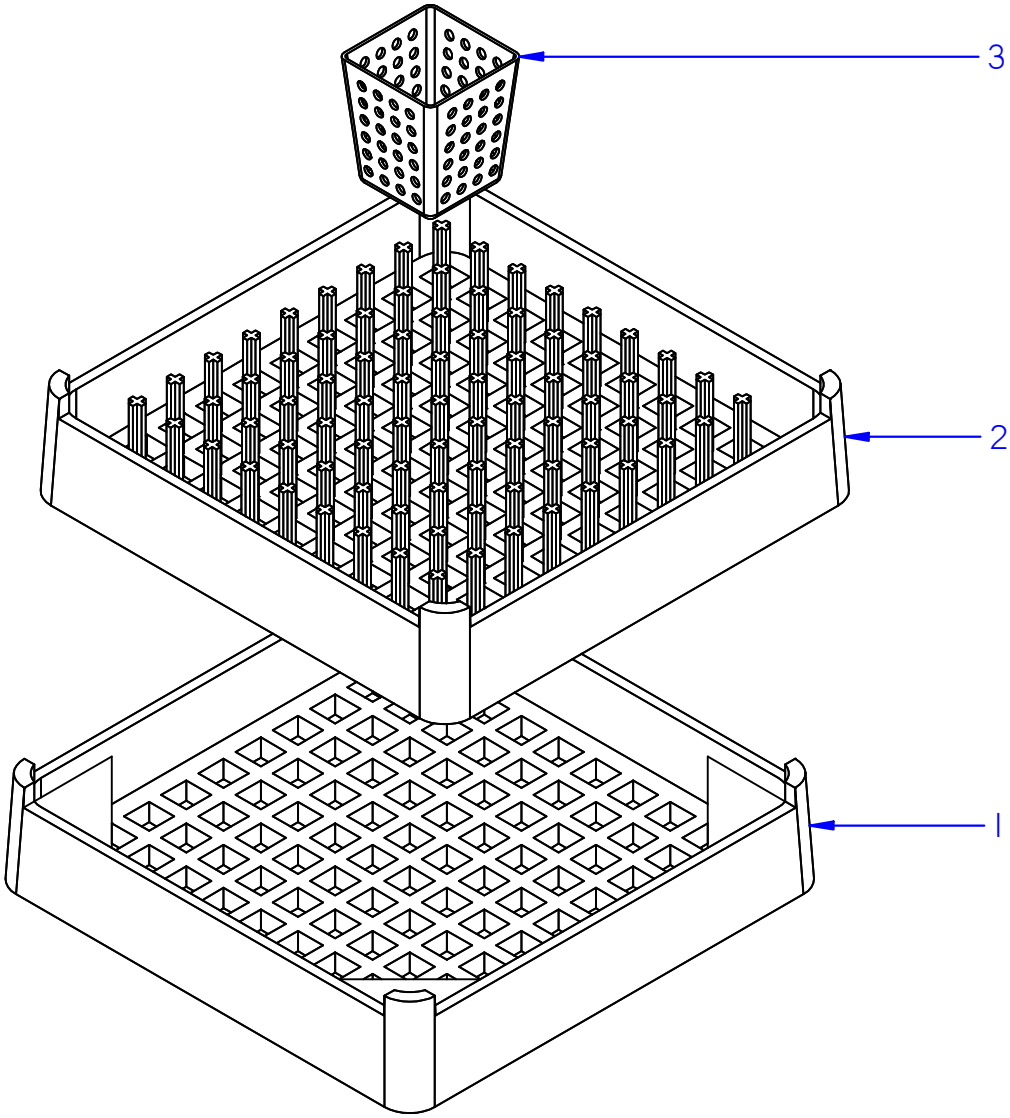

Fecha	Firma	174 W	Página	
01-09-2020	I. Rodriguez	CETIILLOS / BASKETS		

APARATO / APPLIANCE	LAVAVAJILLAS / DISHWASHER	ZONA / ZONE	CESTILLOS / BASKETS

ITEM	CODIGO REFERENCE	DENOMINACIÓN	DENOMINATION	COP-174 W												RECOMENDADOS RECOMMENDED	ELIMINADO ELIMINATED	INTRODUCIDO INTRODUCED	NOTAS / NOTES
1	12025011	CESTILLO BASE CT-10	CT-10 BASE BASKET	1															
2	12024990	CESTILLO PLATOS CP-16-18	CP-16-18 PLATES BASKET	1															
3	12023745	CESTILLO CUBIERTOS	CUTLERY BASKET	2															

APARATO / APPLIANCE	LAVAVAJILLAS / DISHWASHER	ZONA / ZONE	VARIOS / MISCELLANEOUS

ITEM	CODIGO REFERENCE	DENOMINACIÓN	DENOMINATION	COP-174 W	COP-174 W HRS											RECOMENDADOS RECOMMENDED	HASTA UNTIL	DESDE SINCE	NOTAS / NOTES
	12245391	INSTALACIÓN ELÉCTRICA	ELECTRIC INSTALLATION	1	1														
	12274984	CABLEADO HRS	HRS WIRING	-	1														
	12171980	REGLETA HRS	HRS POWER STRIP	-	3														
	12245399	CABLEADO PARALELO 4 VIAS 7 REL	PARALLEL WIRING 4 WAYS 7 RELAY	1	1														
	12048032	CABLEADO PARALELO GICAR	GICAR PARALLEL WIRING	-	1														

APARATO / APPLIANCE	LAVAVAJILLAS / DISHWASHER	ZONA / ZONE	REPUESTOS RECOMENDADOS / RECOMMENDED SPARE PARTS

ITEM	CODIGO REFERENCE	DENOMINACIÓN	DENOMINATION	COP-174 W													HASTA UNTIL	DESDE SINCE	ZONA / ZONE
8	12025036	SONDA NTC	NTC PROBE	1															portamandos / control panel
10	12232119	CONTROL TARJETA 7 RELES	7 RELAY CONTROL BOARD	1															portamandos / control panel
11	12024040	CONTACTOR	CONTACTOR	2															portamandos / control panel
12	12123407	PRESOSTATO SIMPLE	SIMPLE PRESSURE SWITCH	1															portamandos / control panel
13	12024011	CONTACTOR	CONTACTOR	1															portamandos / control panel
14	12120189	CONTROL TARJETA 6 RELES	6 RELAY CONTROL BOARD	1															portamandos / control panel
4	12188440	DISPLAY	DISPLAY	1															portamandos / control panel
2	12241172	EMBELLECEDOR	STICKER	1															portamandos / control panel
20	12123259	CONTACTOR AUXILIAR	AUXILIARY CONTACTOR	2															portamandos / control panel
21	12023803	PRESOSTATO SIMPLE 1,3-2,8	SIMPLE PRESSURE SWITCH 1,3-2,8	1															portamandos / control panel
18	12024477	INTERRUPTOR MAGNETICO	MAGNETIC SWITCH	1															portamandos / control panel
14	12045886	RESISTENCIA TRIPLE 230V 4,5Kw UL	230V 4,5Kw UL TRIPLE RESISTOR	1															componenetes cuba / tank parts
17	12096597	TERMOSTATO SEG. 110ºC	110ºC SAFETY THERMOSTAT	1															componenetes cuba / tank parts
26	12275066	ELECTROBOMBA 60Hz	ELECTRIC PUMP 60Hz	1															conjunto hidráulico / hydraulic assembly
26A	12294894	CONDENSADOR 16µF 60Hz	CAPACITOR 16µF 60Hz	1															conjunto hidráulico / hydraulic assembly
11	12219511	ELECTROVÁLVULA + REGULADOR 4L/min	ELECTROVALVE + 4L/min REGULATOR	1															conjunto hidráulico / hydraulic assembly
19	12216217	BOMBA ACLARADO 60Hz	60Hz RINSING PUMP	1															conjunto hidráulico / hydraulic assembly
4	12265547	RESISTENCIA TRIPLE 12Kw UL	12Kw UL TRIPLE HEATING ELEMENT	1															calderín / boiler

JPG

Mod 504 W

Bridge

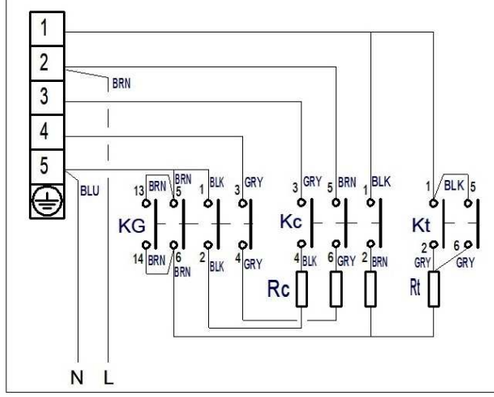

208 - 240 V 3Ph

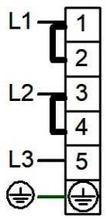

208-240 V 1Ph

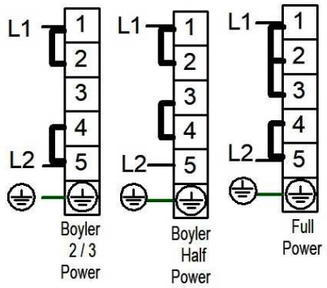

Mod. 144W, 174 W

Bridge

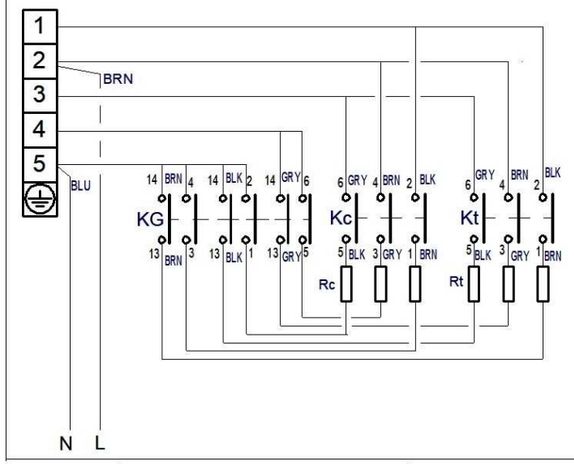

208-240 V 3Ph

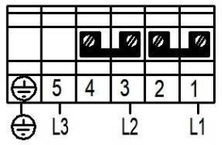

208-240 V 1Ph

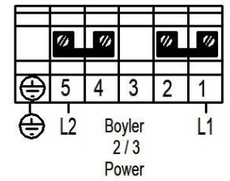

Mod. 400 W, 402 W 500 W, 502 W

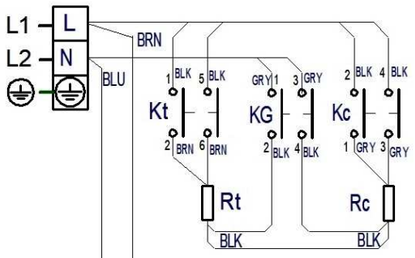

208-240 V 1Ph

208-240 V

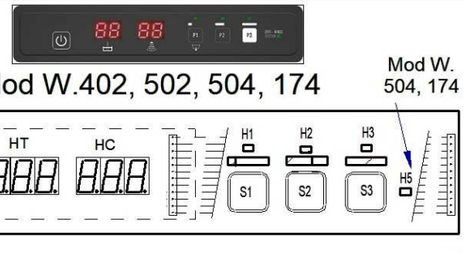

Mod W.402, 502, 504, 174

Mod W. 504, 174

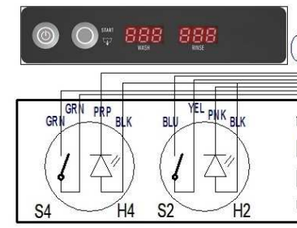

Mod. 400 W
Mod. 500 W

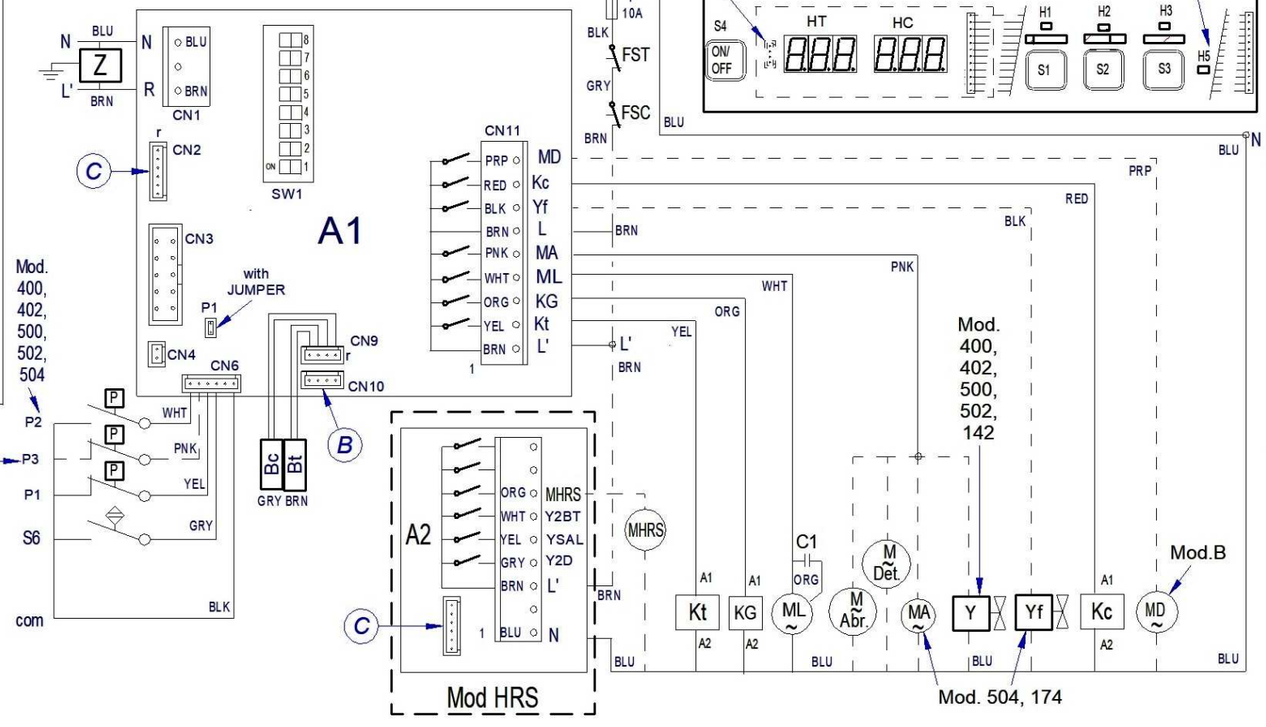

SW1

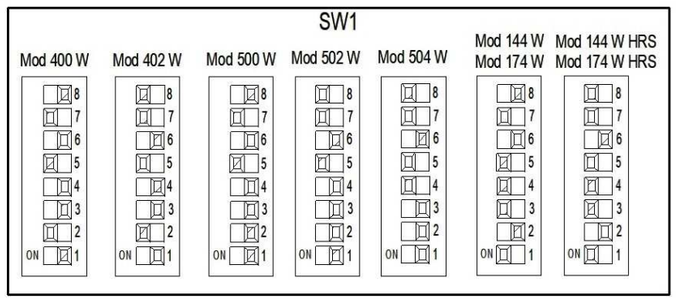

12248365 Nov - 2020

Simb / LENG		ESPAÑOL	ENGLISH	FRANÇAIS
A1, A2	=	Placa Electrónica	Electronic Board	Carte électronique
A1-P1	=	Puente electrico / Jumper	Electric Bridge / Jumper	Pont électrique / Jumper
Bc	=	Sonda Temperatura calderin	Boiler temperature probe	Sonde de température de chaudière
Bt	=	Sonda Temperatura Tanque	Tank Temperature Probe	Sonde de température du réservoir
C1, C2	=	Condensador	Capacitor	Condensateur
F	=	Fusible	Fuse	Fusible
FSC	=	Termostato Seguridad Calderín	Boiler Safety Thermostat	Thermostat de sécurité de la chaudière
FST	=	Termostato Seguridad Tanque	Tank Safety Thermostat	Thermostat de sécurité du réservoir
H1, H2, H3	=	Lampara Ciclo	Cycle Light	Voyant de cycle
H4	=	Lampara Encendido	Power On Light	Voyant de Démarrage
H5 (Modxx4)	=	Lampara Effi-rinse	Effi-rinse Light	Voyant du Effi-rinse
H5 (Mod Soft)	=	Lampara Falta Sal	Missing salt light	Voyant de absence à sel
HC	=	Display Temperatura calderin	Boiler temperature Display	Affichage de la température de chaudière
HT	=	Display Temperatura Tanque	Tank Temperature Display	Affichage de la température du réservoir
Kc	=	Contactor Calentamiento Calderin	Boiler Heating Contactor	Contacteur de chauffage de chaudière
KG	=	Rele General	Main Relay	Relais General
Kt	=	Contactor Calentamiento Tanque	Tank Heating Contactor	Contacteur de chauffage de réservoir
L, L1,L2,L3	=	Fases Conexión Electrica	Power Supply Phases	Phases d'alimentation
MAbr	=	Dosificador Abrillantador	Rinse Aid Dispenser	Doseur de tensoactive
MA	=	Bomba de Aclarado	Rinse Pump	Pompe de rinçage
MD	=	Bomba de Desague	Drain Pump	Pompe de vidange
MDet	=	Dosificador Detergente	Detergent Dispenser	Doseur de détergent
MHRS	=	Ventilador HRS	HRS Fan	HRS ventilateur
ML	=	Bomba de Lavado	Wash Pump	Pompe de lavage
N	=	Neutro	Neutral	Neutre
P1	=	Presostato Tanque	Tank Pressure Switch	Pressostat de réservoir
P2	=	Presostato de seguridad Tanque	Tank Safety Pressure Switch	Pressostat de sécurité du réservoir
P3	=	Presostato Calderin	Boiler Pressure Switch	Pressostat de Chaudière
PE	=	Puesta a Tierra	Earth Ground	Mise à terre
Rc	=	Resistencia calentamiento Calderin	Boiler Heating Element	Élément chauffant de la chaudière
Rt	=	Resistencia calentamiento Tanque	Tank Heating Element	Élément chauffant de réservoir
S1, S2, S3	=	Pulsador de Programa	Program/Cycle Push button	Bouton de programme
S4	=	Pulsador de Encendido/Apagado	ON/OFF Push button	Bouton ON / OFF
S5	=	Interruptor falta de sal	Lack of salt switch	Interrupteur de Manque de sel
S5 (ADE 125)	=	Interruptor Generador Agua Caliente	Water Booster Switch	Commutateur de pompe booster
S6	=	Interruptor de Puerta	Door Switch	Interrupteur de porte
SW1	=	DIP-SWITCH	DIP-SWITCH	DIP-SWITCH
TRF	=	Transformador	Transformer	Transformateur
Y	=	Electrovalvula Llenado Tanque	Tank Filling Solenoid valve	Electrovanne de remplissage de réservoir
Y2BT	=	Electrovalvula Regeneracion BT	Regeneration BT Solenoid Valve	Electrovanne de régénération BT
Y2D	=	Electrovalvula Regeneracion Desagüe	Regeneration Drain Solenoid Valve	Electrovanne de régénération vidange
YSAL	=	Electrovalvula Regeneracion SAL	Regeneration SALT Solenoid Valve	Electrovanne de régénération sel
Yf	=	Electrovalvula Llenado Calderin	Boiler Filling Solenoid valve	Electrovanne de remplissage de la chaudière
Z	=	Filtro EMC	EMC Filter	Filtre CEM
COLOR	=	**COLORES**	**COLOURS**	**COULEURS**
BLK, bk, n	=	Negro	Black	Noir
BLU, bl, a	=	Azul	Blue	Bleu
BRN, bn, m	=	Marrón	Brown	Marron
GRN, gn, ve	=	Verde	Green	Vert
GRY, gy, g	=	Gris	Grey	Gris
ORG, or, na	=	Naranja	Orange	Orange
PNK, pk, rs	=	Rosa	Pink	Rose
PRP, pr, vi	=	Violeta	Purple	Violet
RED, rd, r	=	Rojo	Red	Rouge
WHT, wh, b	=	Blanco	White	Blanc
YEL, yw, am	=	Amarillo	Yellow	Jaune
YW/GN, am/ve	=	Amarillo/verde	Yellow / green	Jaune / vert
		NOV - 2020	***L 21, 25, 33***	***12248269***