1 GRUPPO LAVAGGIO
2 GRUPPO VASCA
3 GRUPPO RISCIAQUO
4 GRUPPO RISCIAQUO
5 QUADRO ELETTRICO
6 GRUPPO SOLLEVAMENTO
7 GRUPPO PISTONE
8 CARROZZERIA
9 DOSATORI

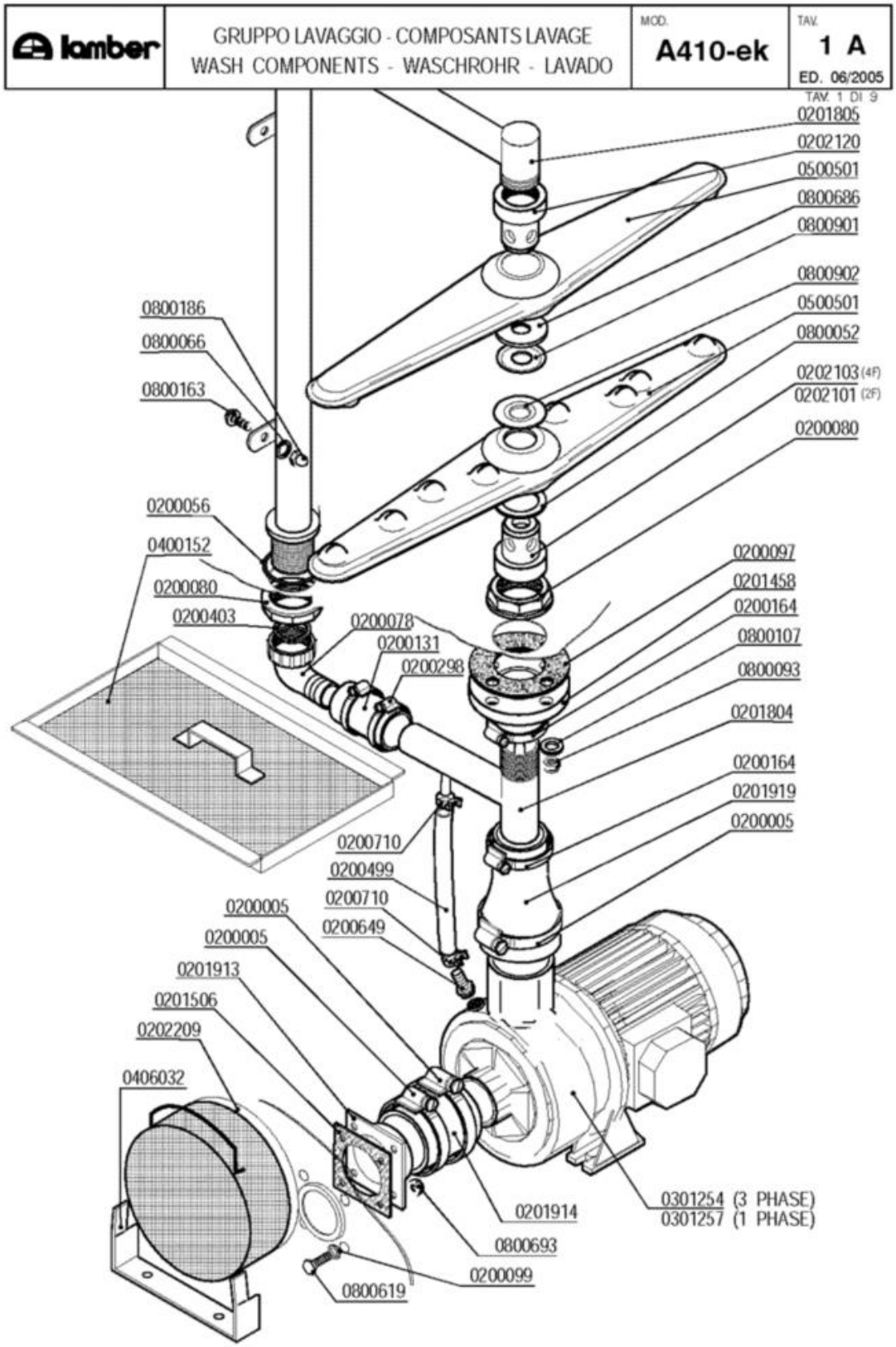
lamber
GRUPPO LAVAGGIO - COMPOSANTS LAVAGE
WASH COMPONENTS - WASCHROHR - LAVADO
MOD.
A410-ek
TAV.
1 A
ED. 06/2005
TAV. 1 DI 9
0201805
0202120
0500501
0800686
0800901
0800902
0500501
0800052
0202103 (4F)
0202101 (2F)
0200080
0800186
0800066
0800163
0200056
0400152
0200080
0200403
0200078
0200131
0200298
0200097
0201458
0200164
0800107
0800093
0201804
0200164
0201919
0200005
0200710
0200499
0200710
0200649
0200005
0200005
0201913
0201506
0202209
0406032
0201914
0800693
0200099
0800619
0301254 (3 PHASE)
0301257 (1 PHASE)

Codice	Descrizione
0200005	Fascetta 50-70
0200056	OR 144 pilette 1" 1/4
0200078	Raccordo scarico 1"1/4x32 2121 PP
0200080	Ghiera 1"1/42190
0200097	Guarnizione gomma 105x45x3 4F Rif.167
0200099	Guarnizione Nyltite M8
0200131	Manicotto Radior 30x100 F 1854-94
0200164	Fascetta 32-50
0200298	Fascetta 25-40
0200403	Guarnizione piana 38x27x2 3794
0200499	Tubo gomma 12x19,5 food quality
0200649	Portagomma ricircolo pompe DWO 5002
0200710	Fascetta robusta 14-27/12.7
0201458	Flangia a manicotto 1"1/4 d.115 ribass.
0201506	Guarnizione 100x100xsp.3 F.72 3451
0201804	Collettore lavaggio risciacquo L25
0201805	Asta lavaggio L25-L20VS 5466
0201913	Flangia est.asp.pompa inox L25 4376-3851
0201914	Manicotto Radior 60 h.50 4667
0201919	Manicotto ridotto ELLE 4666 60x43x150
0202101	Testina lavaggio d.18 2F NSF
0202103	Testina lavaggio d.18 4F NSF
0202120	Testina lavaggio d.22 4F NSF
0202209	Filtro aspirazione MATIC-ELLE
0301254	Elettropompa Hp 1,5 inox DWO150 L25
0301257	Elettropompa Hp 1,5 inox DWO150 MONO
0400152	Filtro cassetto L21-015/24L-L25 1812-94
0406032	Supporto filtro aspirazione MATIC/L 3153
0500501	Braccio di lavaggio 540/8F NSF
0800052	Rondella teflon 57x41x2
0800066	Rondella grower inox diam.6
0800093	Dado autobloccante M8 zincato
0800107	Rondella piana OT diam.8
0800163	Vite inox POELIER M6X10
0800186	Dado inox cieco M6
0800619	Vite inox TEM8x20 testa h.2,2
0800686	Rondella nylon 50x22,2x2 2782-96
0800693	Dado OT M8
0800901	Disco inox mulinello 50x22,2 2781
0800902	Disco inox mulinello L25 2987 d.18

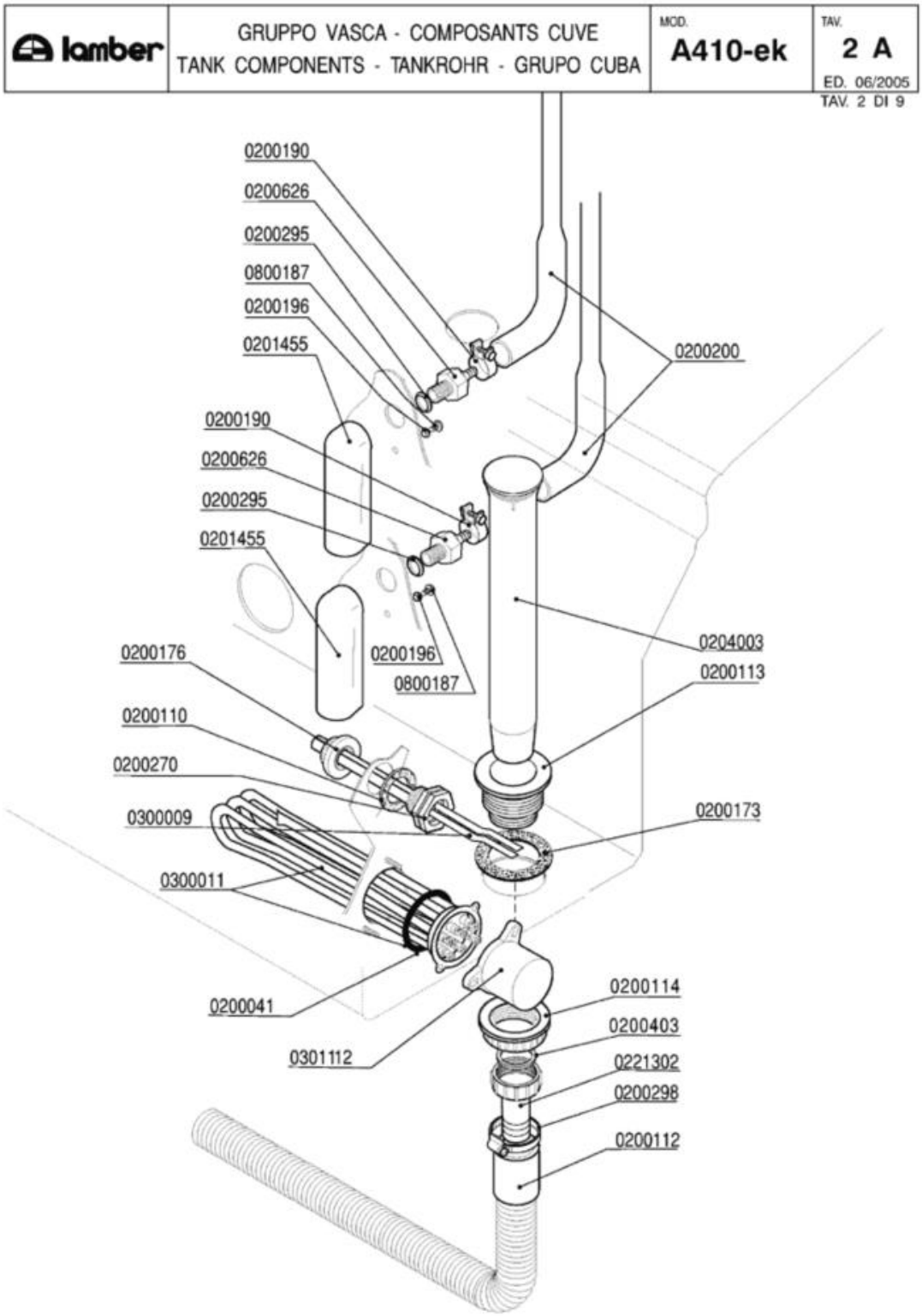
lamber
GRUPPO VASCA - COMPOSANTS CUVE
TANK COMPONENTS - TANKROHR - GRUPO CUBA
MOD.
A410-ek
TAV.
2 A
ED. 06/2005
TAV. 2 DI 9
0200190
0200626
0200295
0800187
0200196
0201455
0200200
0200190
0200626
0200295
0201455
0200196
0800187
0204003
0200113
0200176
0200110
0200270
0300009
0300011
0200173
0200041
0301112
0200114
0200403
0221302
0200298
0200112

Codice	Descrizione
0200041	OR 6225 resistenza boiler
0200110	Guarnizione piana 31x21x2
0200112	Tubo scarico d.28 DIR.C/317
0200113	Piletta scarico 007 Rif.18
0200114	Dado piletta scarico 2" 2190
0200173	Guarnizione gomma 75x58x2 Rif.19
0200176	Dado 1/2" 2190
0200190	Fascetta collare benzina 13x15
0200196	Guarnizione Nyltite M3
0200200	Tubo a pipa per pressostato
0200270	Guaina 1/2" ES25 doppia 7x8x120
0200295	Guarnizione Nyltite M12
0200298	Fascetta 25-40
0200403	Guarnizione piana 38x27x2 3794
0200626	Portagomma trappola aria ELLE 3381
0201455	Trappola d'aria anteriore L=85 mm
0204003	Troppopieno L25 45x370 6731
0221302	Raccordo scarico diritto 1"1/4x32
0300009	Molla a frizione Rif.134
0300011	Resistenza 3000W/3 Rif.76 flangia inox
0301112	Copriresistenza 1 elemento 3x6mm
0800187	Vite inox ATFTCTCR 3,9x9,5

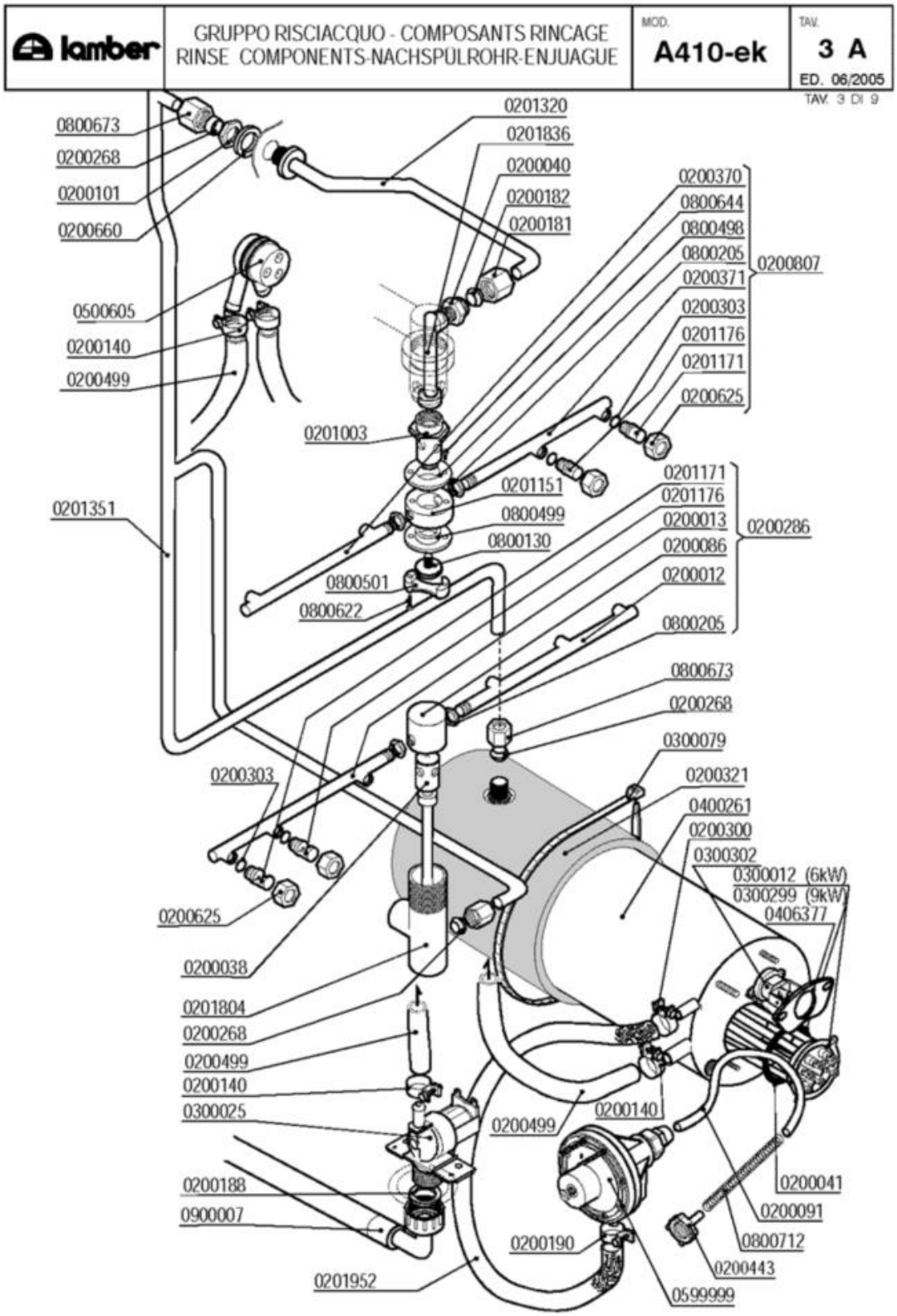
lamber
GRUPPO RISCIACQUO - COMPOSANTS RINCAGE
RINSE COMPONENTS-NACHSPÜLROHR-ENJUAGUE
MOD.
A410-ek
TAV.
3 A
ED. 06/2005
TAV. 3 DI 9
0800673
0200268
0200101
0200660
0201320
0201836
0200040
0200182
0200181
0200370
0800644
0800498
0800205
0200371
0200303
0201176
0201171
0200625
0200807
0500605
0200140
0200499
0201003
0201151
0800499
0800130
0800501
0800622
0201351
0201171
0201176
0200013
0200086
0200012
0800205
0200286
0800673
0200268
0300079
0200321
0400261
0200300
0300302
0300012 (6kW)
0300299 (9kW)
0406377
0200303
0200625
0200038
0201804
0200268
0200499
0200140
0300025
0200188
0900007
0201952
0200499
0200140
0200190
0599999
0200443
0800712
0200091
0200041

Codice	Descrizione
0200012	Braccio di risciacquo 230mm DX cesto 50
0200013	Braccio di risciacquo 230mm SX cesto 50
0200038	Perno risciacquo inox 1205
0200040	Nipplo risciacquo inox 3/8"-1/4" 492-97
0200041	OR 6225 resistenza boiler
0200086	Testina mulinello risciacquo 1206
0200091	Tubo cristallo PP 4x6
0200101	Dado inox 3/8" Gas 55-83
0200140	Fascetta collare 17x19
0200181	Dado bicono inox 3/8"x12 1040-91
0200182	Bicono OT 3/8"x12 1311-92
0200188	Guarnizione gomma 25x16x2
0200190	Fascetta collare benzina 13x15
0200268	Bicono TEFLON 3/8"x12
0200286	Mulinello risc. inf. 500 UGELLI INOX
0200300	Fascetta collare benzina 15x17
0200303	OR 2021 ugelli risciacquo mescola FDA
0200321	Coibentazione boiler 9lt 2129
0200370	Braccio di risciacquo 200mm DX cesto 45
0200371	Braccio di risciacquo 200 mm SX cesto 45
0200443	Filtro fondo dos.idrico 3000
0200499	Tubo gomma 12x19,5 food quality
0200625	Ghiera inox fissaggio ugelli 2611
0200660	Rondella 27x17x3 risc.est.L20/25 5697
0200807	**SOSTITUITO DA 0200852**
0201003	Perno risciacquo sup.rotante 2608/96 NSF
0201151	Testina risciacquo rotante 2142
0201171	Ugello risciacquo inox foro 1,5 2609
0201176	Ugello risciacquo inox foro 1,2 2612
0201320	Asta risciacquo sup.L20/L25 DVGW 2748
0201351	Asta risciacquo L25 pompa inox 4374
0201804	Collettore lavaggio risciacquo L25
0201836	Collettore mulinello risc.sup.ELLE 4294
0201952	Tubo dos./boiler silicone/inox L=55cm
0300012	Resistenza 6000W/3 230/400V flangia inox
0300025	Elettrovalvola 1 via 329069
0300079	Fascetta coib. boiler 5231-540-78
0300299	Resistenza 9000W 230/400V flangia inox
0300302	Termostato unipolare riarmo 105º BN5
0400261	Boiler 8lt L25
0406377	Piastrina termostato boiler DSP 7267
0500605	Valvola rompivuoto DVGW GD
0599999	Dosatore brillantante MOD.3000
0800130	Vite mulinello risc.rot.super.671/88
0800205	Dado inox M12x1 E16S5

Codice	Descrizione
0800498	Bussola mul.risc.PTFE/C25% d.16.2 2143
0800499	Bussola mul.risc.PTFE/C25% d.13.3 2606
0800501	Blocchetto vite mulinello risc.sup.7366
0800622	Vite inox TPSTCR M3X16
0800644	Vite inox TPSTCR M3x8
0800673	Dado bicono ottone 3/8"x12
0800712	Molla inox 160mm per tubo brillantante
0900007	Tubo carico inox 3/4" DVGW/SVGW

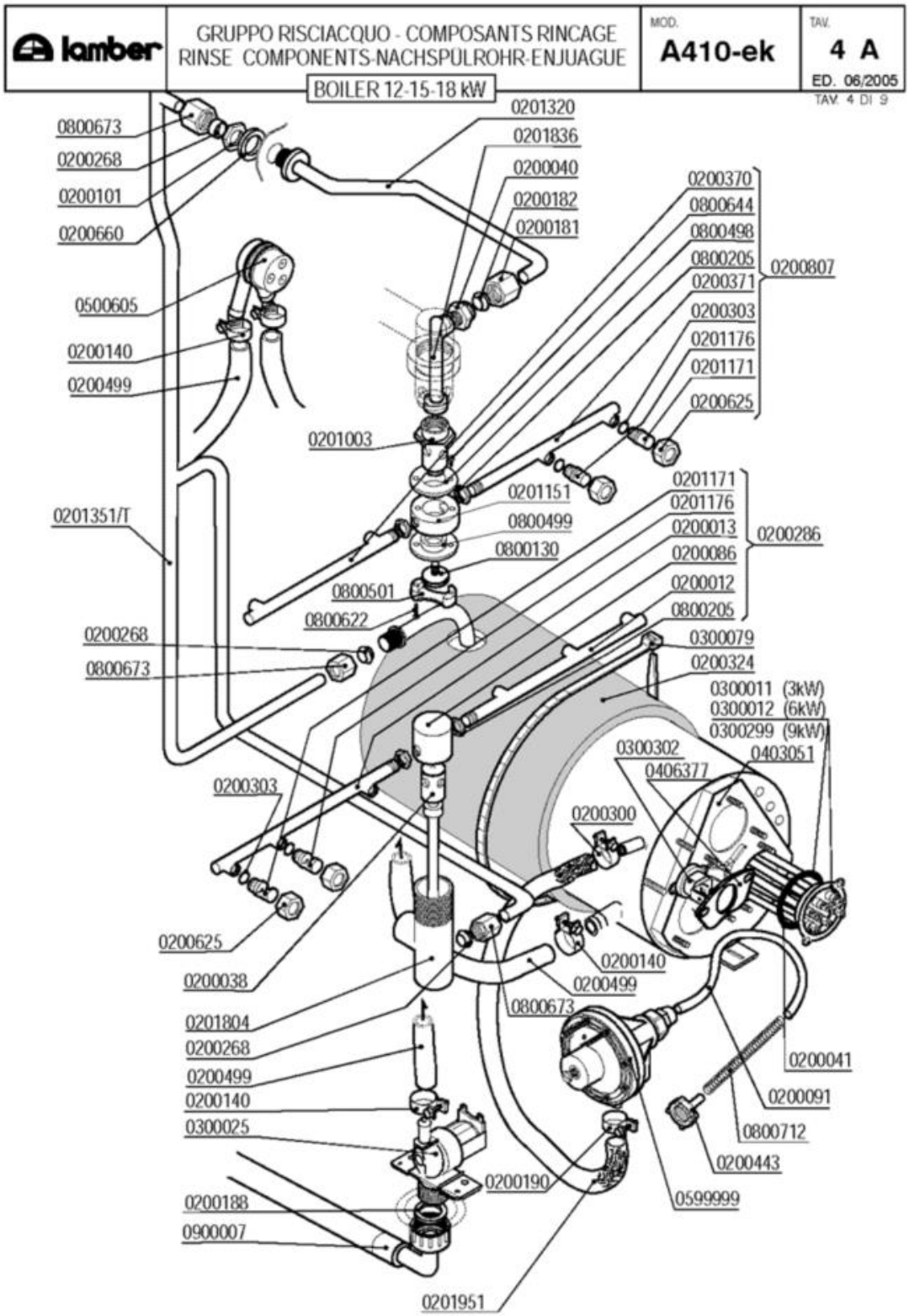
lamber
GRUPPO RISCIACQUO - COMPOSANTS RINCAGE
RINSE COMPONENTS-NACHSPÜLROHR-ENJUAGUE
BOILER 12-15-18 kW
MOD. A410-ek
TAV. 4 A
ED. 06/2005
TAV. 4 DI 9
0800673
0200268
0200101
0200660
0500605
0200140
0200499
0201320
0201836
0200040
0200182
0200181
0201003
0201351/T
0200370
0800644
0800498
0800205
0200371
0200303
0201176
0201171
0200625
0200807
0201171
0201176
0200013
0200086
0200012
0800205
0200286
0201151
0800499
0800130
0800501
0800622
0200268
0800673
0300079
0200324
0300011 (3kW)
0300012 (6kW)
0300299 (9kW)
0300302
0406377
0403051
0200303
0200300
0200625
0200038
0201804
0200268
0200499
0200140
0300025
0200188
0900007
0201951
0200140
0200499
0800673
0200041
0200091
0800712
0200443
0200190
0599999

Codice	Descrizione
0200012	Braccio di risciacquo 230mm DX cesto 50
0200013	Braccio di risciacquo 230mm SX cesto 50
0200038	Perno risciacquo inox 1205
0200040	Nipplo risciacquo inox 3/8"-1/4" 492-97
0200041	OR 6225 resistenza boiler
0200086	Testina mulinello risciacquo 1206
0200091	Tubo cristallo PP 4x6
0200101	Dado inox 3/8" Gas 55-83
0200140	Fascetta collare 17x19
0200181	Dado bicono inox 3/8"x12 1040-91
0200182	Bicono OT 3/8"x12 1311-92
0200188	Guarnizione gomma 25x16x2
0200190	Fascetta collare benzina 13x15
0200268	Bicono TEFLON 3/8"x12
0200286	Mulinello risc. inf. 500 UGELLI INOX
0200300	Fascetta collare benzina 15x17
0200303	OR 2021 ugelli risciacquo mescola FDA
0200324	Pannello termoisolante 500x500x5 PE/R30
0200370	Braccio di risciacquo 200mm DX cesto 45
0200371	Braccio di risciacquo 200 mm SX cesto 45
0200443	Filtro fondo dos.idrico 3000
0200499	Tubo gomma 12x19,5 food quality
0200625	Ghiera inox fissaggio ugelli 2611
0200660	Rondella 27x17x3 risc.est.L20/25 5697
0200807	**SOSTITUITO DA 0200852**
0201003	Perno risciacquo sup.rotante 2608/96 NSF
0201151	Testina risciacquo rotante 2142
0201171	Ugello risciacquo inox foro 1,5 2609
0201176	Ugello risciacquo inox foro 1,2 2612
0201320	Asta risciacquo sup.L20/L25 DVGW 2748
0201351	Asta risciacquo L25 pompa inox 4374
0201804	Collettore lavaggio risciacquo L25
0201836	Collettore mulinello risc.sup.ELLE 4294
0201951	Tubo dos./boiler silicone inox L=35cm
0300011	Resistenza 3000W/3 Rif.76 flangia inox
0300012	Resistenza 6000W/3 230/400V flangia inox
0300025	Elettrovalvola 1 via 329069
0300079	Fascetta coib. boiler 5231-540-78
0300299	Resistenza 9000W 230/400V flangia inox
0300302	Termostato unipolare riarmo 105º BN5
0403051	Boiler 12-15-18kW d.215 ELLE-L25
0406377	Piastrina termostato boiler DSP 7267
0500605	Valvola rompivuoto DVGW GD
0599999	Dosatore brillantante MOD.3000
0800130	Vite mulinello risc.rot.super.671/88

Codice	Descrizione
0800205	Dado inox M12x1 E16S5
0800498	Bussola mul.risc.PTFE/C25% d.16.2 2143
0800499	Bussola mul.risc.PTFE/C25% d.13.3 2606
0800501	Blocchetto vite mulinello risc.sup.7366
0800622	Vite inox TPSTCR M3X16
0800644	Vite inox TPSTCR M3x8
0800673	Dado bicono ottone 3/8"x12
0800712	Molla inox 160mm per tubo brillantante
0900007	Tubo carico inox 3/4" DVGW/SVGW

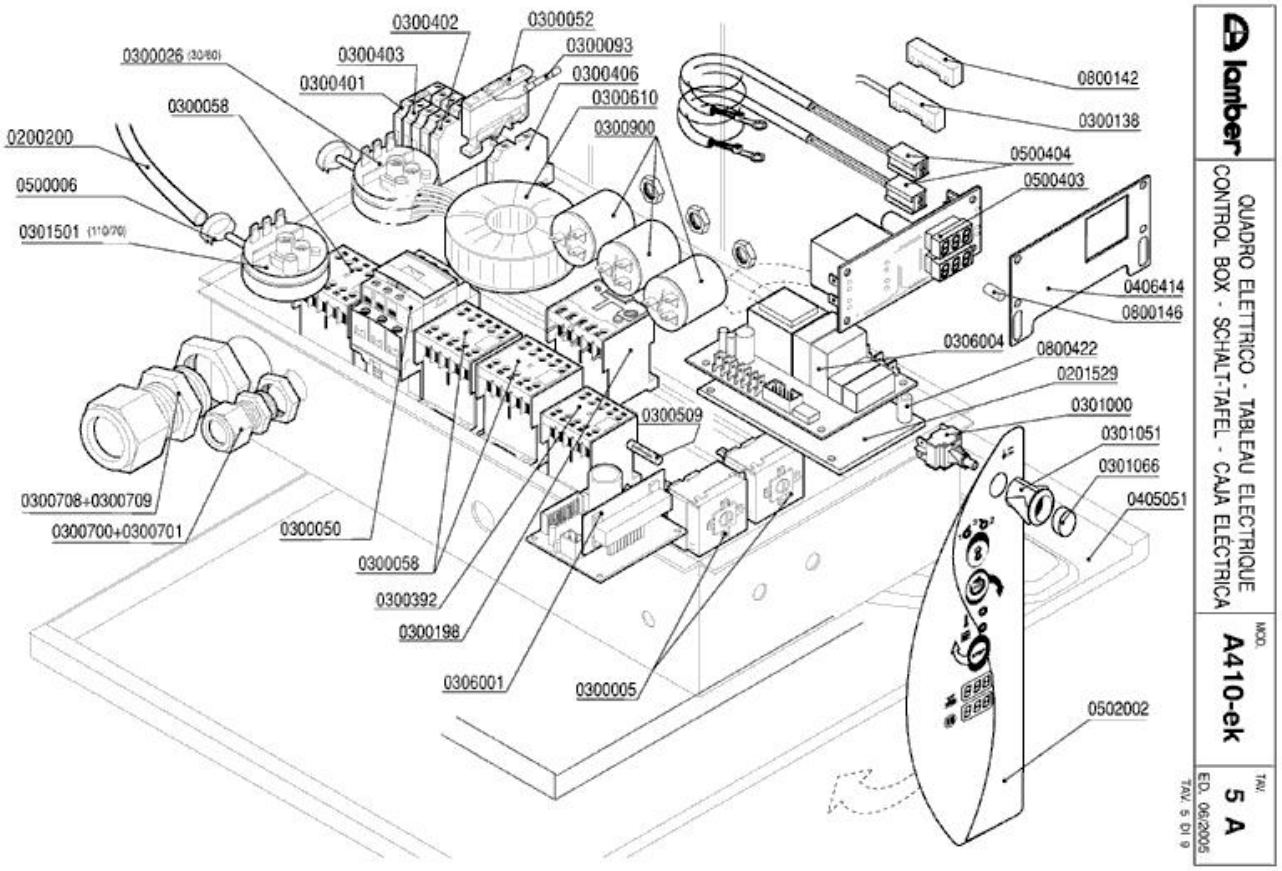
0300402
0300052
0300403
0300093
0300026 (30/60)
0300401
0300406
0300058
0300610
0300900
0200200
0500006
0301501 (110/70)
0800142
0300138
0500404
0500403
0406414
0800146
0306004
0800422
0201529
0301000
0300509
0301051
0301066
0405051
0300708+0300709
0300700+0300701
0300050
0300058
0300392
0300198
0306001
0300005
0502002
lamber
QUADRO ELETTRICO - TABLEAU ELECTRIQUE
CONTROL BOX - SCHALT-TAFEL - CAJA ELECTRICA
MOD.
A410-ek
TAV.
5 A
ED. 06/2005
TAV. 5 DI 9

Codice	Descrizione
0200200	Tubo a pipa per pressostato
0201529	Piastrina isolante timer 7461
0300005	Termostato 90ºC c.2000 1NONC boiler IMIT
0300026	Pressostato 60/30 16A 1NONC
0300050	Contattore 25A 4NO 230V 50Hz 2172
0300052	Portafusibile 5x20
0300058	Contattore 20A 4NO 230V LC1-K0610M7 TEL.
0300093	Fusibile vetro 5x20 4A rapidi
0300138	Micro contatto magnetico 1NO +0800142
0300198	Relé termico 1,8-2,6 16A
0300392	Contattore 16A 3NO1NC AUX LS07.01
0300401	Morsetto 6 mmq Terra Giallo-Verde
0300402	Morsetto 6 mmq beige
0300403	Morsetto 6 mmq neutro blu
0300406	Morsetto 4 mmq rosso
0300509	Fusibile 5X20 6,3A Ritardato
0300610	Trasformatore toroidale A410
0300700	Pressacavo PG 13,5
0300701	Controdado PG13,5
0300708	Pressacavo PG29
0300709	Controdado PG29
0300900	Filtro antidisturbo 411135001
0301000	Interruttore bip. 0V 2N0 16 amp COMPLETO
0301051	Supporto tasto ovale
0301066	Tasto verde ovale
0301501	Pressostato 110/70
0306001	Scheda sollevamento A410 7AC1/7AM
0306004	Timer elettronico A410
0405051	Pannello comando L25 imbutito 7291
0406414	Squadretta termom.elettronici L25 7658
0500006	Fascetta SNP2/CLIC 11,5-13,5
0500403	Termometro doppio elettronico 230V
0500404	Sonda termometro elettronico
0502002	Tastiera a membrana A410 ek termometri
0800142	Magnete rett. NEODIMIO M303NA "L25"
0800146	Distanziale AVP M3x10 term.digit.GI.
0800422	Distanziale filettato FF01 4080 15

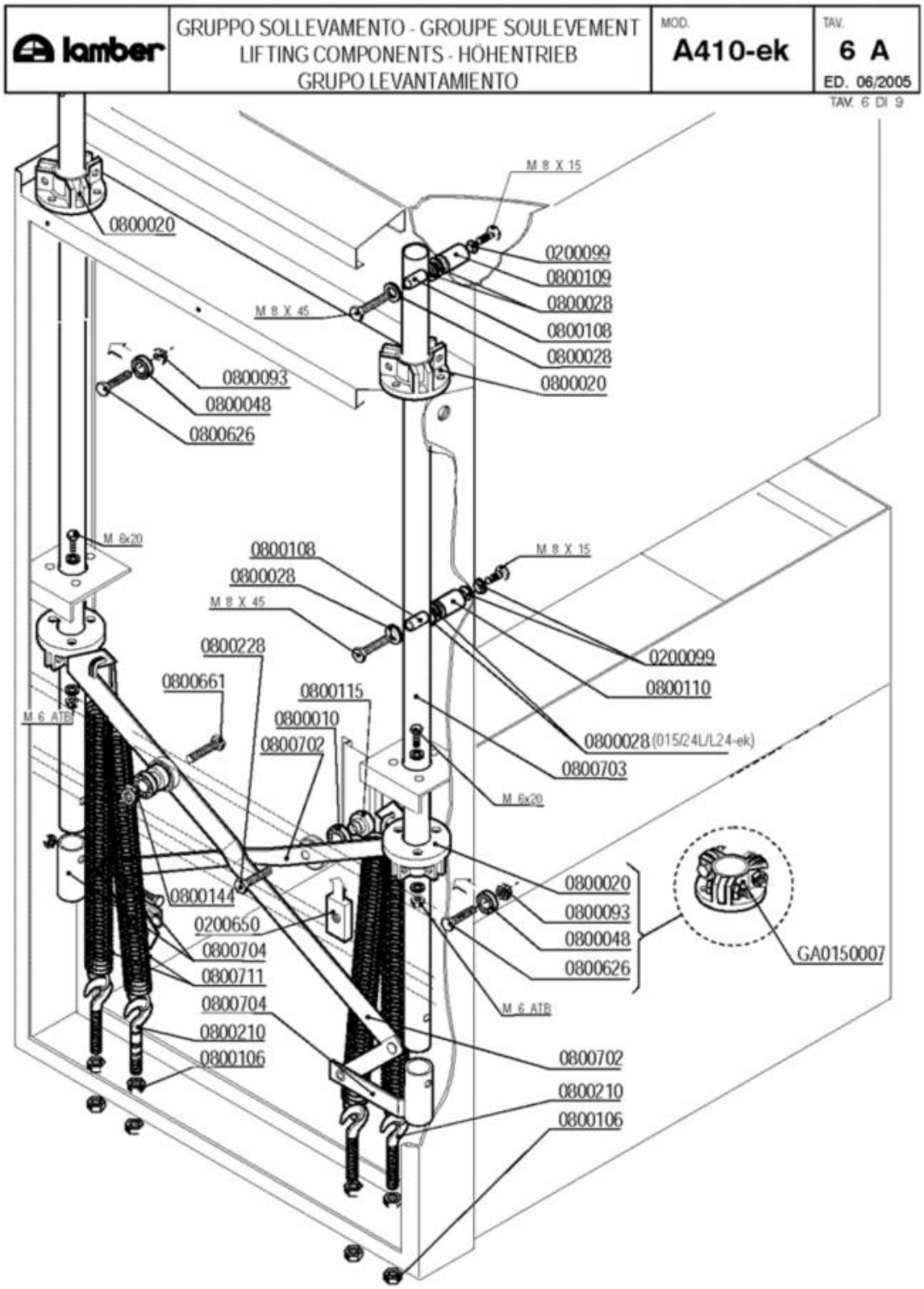
lamber
GRUPPO SOLLEVAMENTO - GROUPE SOULEVEMENT
LIFTING COMPONENTS - HÖHENTRIEB
GRUPO LEVANTAMIENTO
MOD.
A410-ek
TAV.
6 A
ED. 06/2005
TAV. 6 DI 9
M 8 X 15
0800020
0200099
0800109
0800028
M 8 X 45
0800108
0800028
0800020
0800093
0800048
0800626
M 6x20
0800108
0800028
M 8 X 15
M 8 X 45
0800228
0800661
0800115
0800010
0800702
M 6 ATE
0200099
0800110
0800028 (015/24L/L24-ek)
0800703
M 6x20
0800020
0800093
0800048
0800626
GA0150007
0800144
0200650
0800704
0800711
0800704
0800210
0800106
M 6 ATE
0800702
0800210
0800106

Codice	Descrizione
0200099	Guarnizione Nyltite M8
0200650	Piatto FE-ZN 20x10x40 M10 ELLE 5024
0800010	Cuscinetto 6002 asta sollevamento
0800028	Rondella piana inox d.8
0800048	Cuscinetto RDP 23/9,4/8 per sollevamento
0800093	Dado autobloccante M8 zincato
0800106	Dado FE M10 zincato
0800108	Inserto tubo sollevamento 8x13x31 252-83
0800109	Distanziale OT M8x16x31 capot ELLE 5091
0800110	Distanziale OT 8x16x36 capot ELLE 5091
0800115	Perno asta sollevamento 254-83
0800144	Dado autobloccante M10 zincato
0800210	Vite tirante con gancio M10x60
0800228	Vite FE 8,8 M10x35
0800626	Vite inox TEM8x35
0800661	Vite FE-ZN 8.8 M10x40
0800702	Asta sollevamento L25
0800703	Tubo sollevamento capot L-L25 4291-98
0800704	Supporto sollevamento L25 1810
0800711	Molla sollevamento L23..L25 gancio lungo

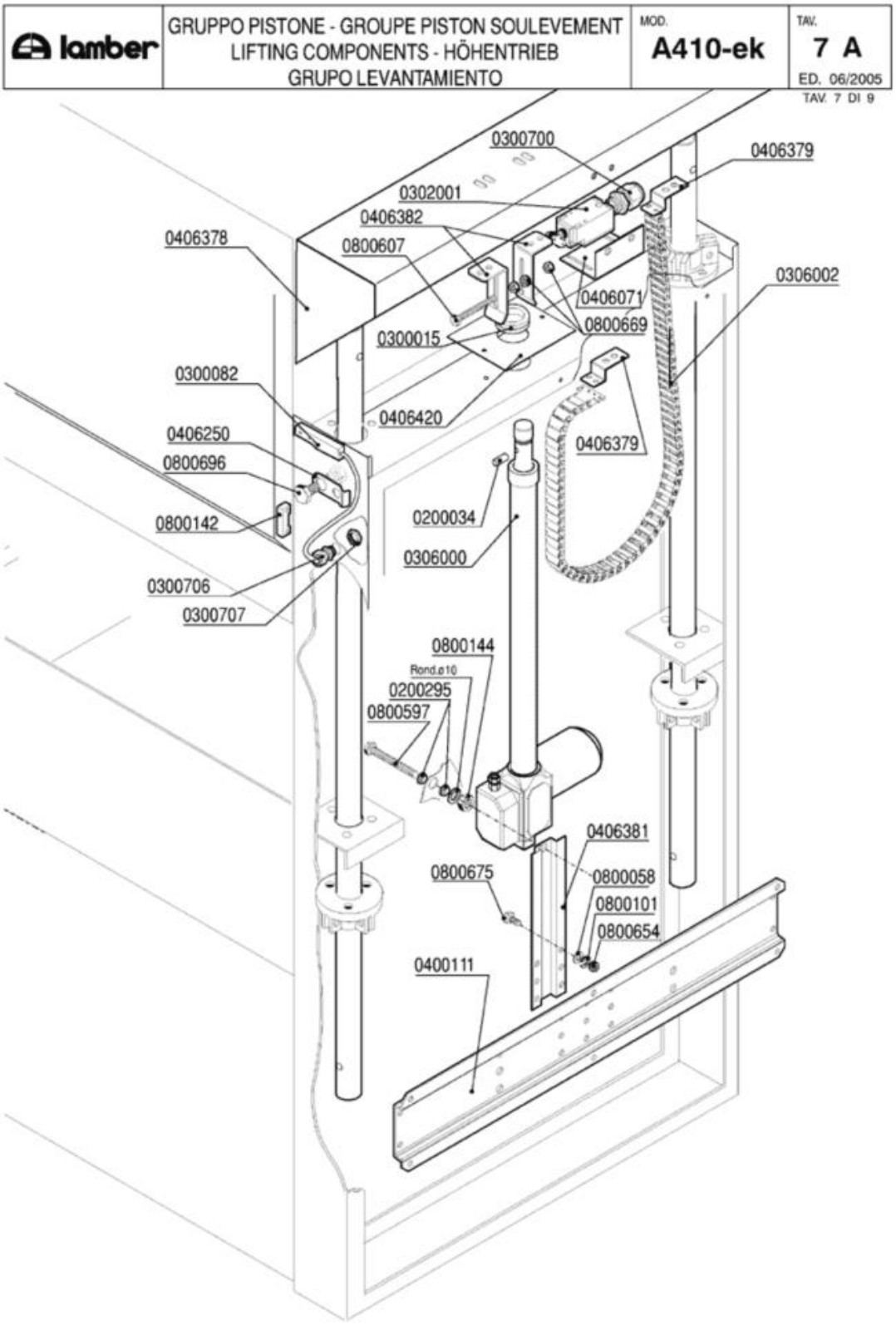
lamber
GRUPPO PISTONE - GROUPE PISTON SOULEVEMENT
LIFTING COMPONENTS - HÖHENTRIEB
GRUPO LEVANTAMIENTO
MOD.
A410-ek
TAV.
7 A
ED. 06/2005
TAV. 7 DI 9
0300700
0406379
0302001
0406382
0406378
0800607
0306002
0406071
0800669
0300015
0300082
0406420
0406379
0406250
0800696
0200034
0800142
0306000
0300706
0300707
0800144
Rond.ø10
0200295
0800597
0406381
0800675
0800058
0800101
0800654
0400111

Codice	Descrizione
0200034	Tubo cristallo PP 6x9
0200295	Guarnizione Nyltite M12
0300015	Passafilo 35541 sfiato vapore
0300082	Micro contatto magnetico Matic-Linear
0300700	Pressacavo PG 13,5
0300706	Pressacavi "HEICO" PG7
0300707	Controdado PG7 "HEICO"
0302001	Finecorsa 1NA1NC FM502.M2 A410
0306000	Attuatore A410 SIR AO-1/B V24 C460
0306002	Catena portacavi nylon 25x12 per A410
0400111	Traverso colonna sollev. 01524L 1211
0406250	Squadretta termostato/contatto 50º 6428
0406382	Staffa sicurezza attuatore A410 7298
0800058	Rondella piana inox 4x12
0800101	Rondella dentellata inox d.4
0800142	Magnete rett. NEODIMIO M303NA "L25"
0800144	Dado autobloccante M10 zincato
0800654	Dado inox autobloccante M4
0800669	Dado inox autobloccante M6
0800675	Vite inox TEM4x12
0800696	Vite inox TEM16X20

lamber	CARROZZERIA - CARROSSERIE HOOD - KARROSSERIE - CARROCERÍA	MOD. A410-ek	TAV. 8 A ED. 06/2005

TAV. 8 DI 9

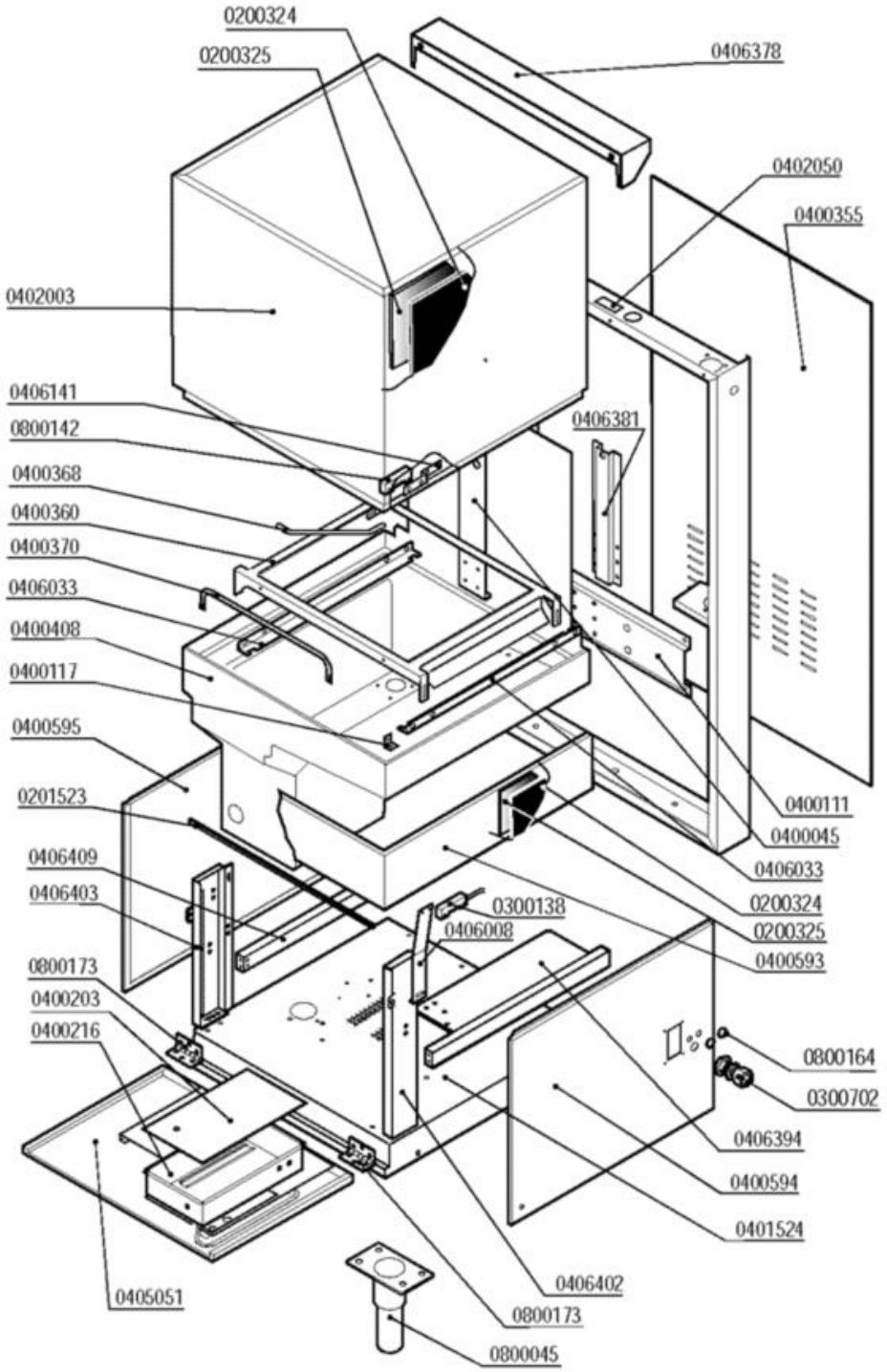

Codice	Descrizione
0200324	Pannello termoisolante 500x500x5 PE/R30
0200325	Pannello fonoassorbente 500x500x8 MTP/30
0201523	Profilo adesivo POR 15x8
0300138	Micro contatto magnetico 1NO +0800142
0300702	Pressacavo PG16
0400045	Piastra supp.lav.risc.L20/L23/L25
0400111	Traverso colonna sollev. 01524L 1211
0400117	Supporto guide ELLE 2062/94
0400203	Coperchio cassetta ELLE
0400216	Cassetta cablaggio ELLE 1185-91
0400355	Pannello retro L24-L25 1212
0400360	Guida cestello L23-015/24L-L25
0400368	Supporto cestello guida angolo ELLE 7438
0400370	Fermo cestello ELLE
0400408	Vasca a sedia L25
0400593	Pannello coibentazione vasca L25 7269
0400594	Pannello laterale DX basam. L20-L25 7383
0400595	Pannello laterale SX basam.L20/L25 7462
0402003	Capot L25 coibentata
0405051	Pannello comando L25 imbutito 7291
0406008	Supporto micro vasca ELLE 2871
0406033	Rinforzo appoggio guide ELLE-L20 2775
0406141	Squadretta magnete anter.capot ELLE 3148
0406394	Traverso supporto boiler L25 7277-04
0406402	Sostegno anteriore DX bas.L25 7512
0406403	Sostegno anteriore SX bas.L25 7273
0406409	Traverso rinforzo SX basamento L25 7583
0800045	Piedino inox 2"x160 100x85x2,5
0800142	Magnete rett. NEODIMIO M303NA "L25"
0800164	Boccola dosatore risciacquo
0800173	Cerniera pannello anteriore ELLE

lamber	DOSATORI - DOSEURS DISPENSERS - DOSIERGERÄTE-DOSIFICADORES	MOD. A410-ek	TAV. 9 A ED. 06/2005

TAV. 9 DI 9

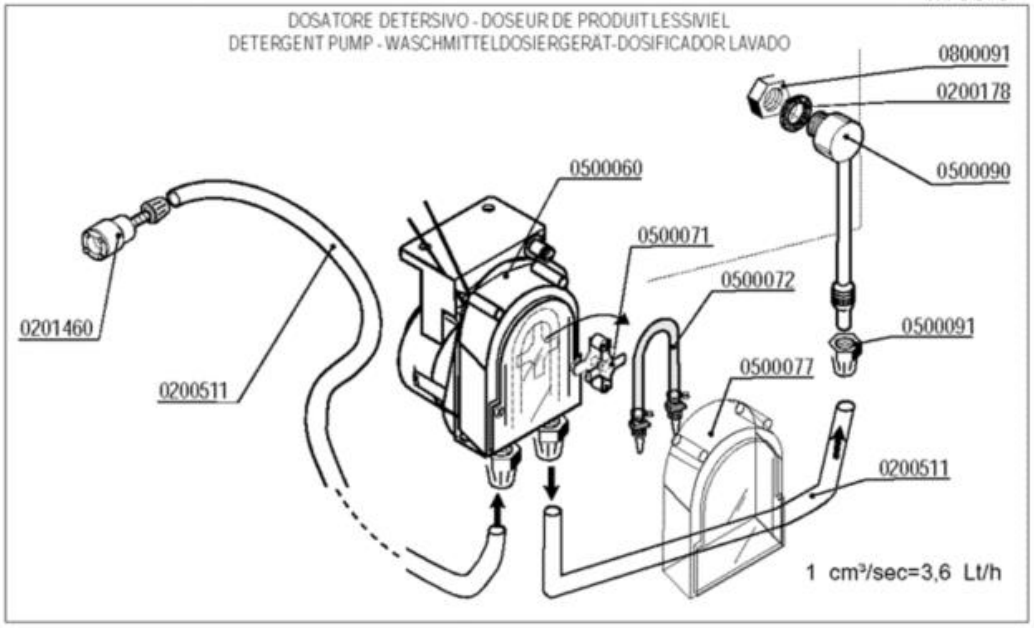

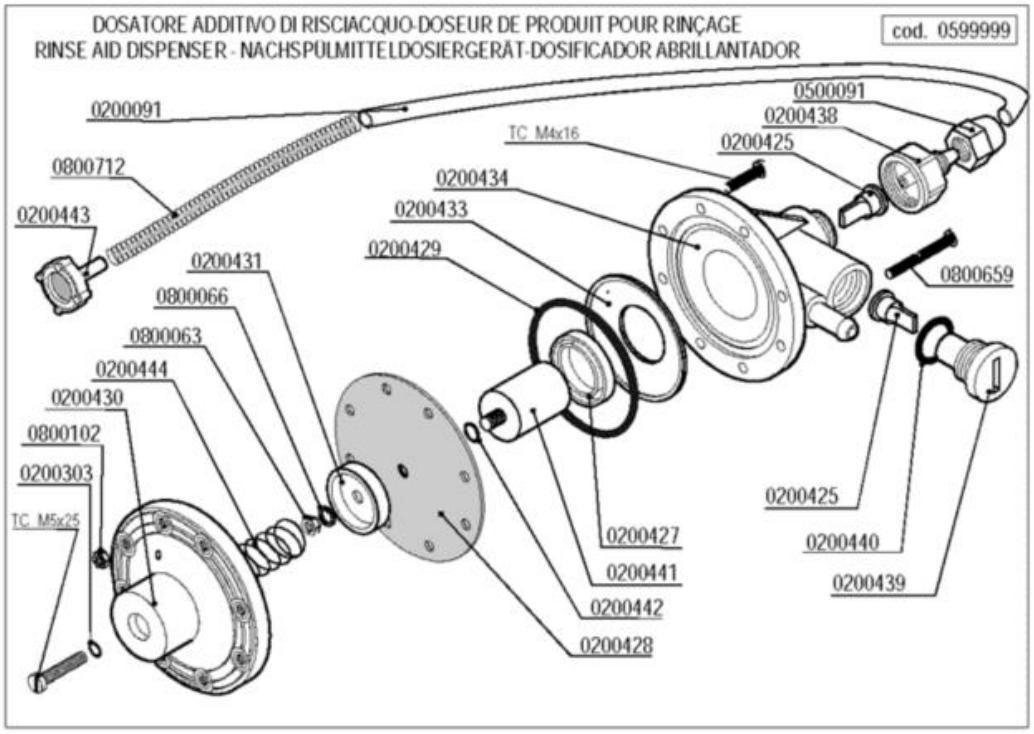

Codice	Descrizione
0200091	Tubo cristallo PP 4x6
0200178	Guarnizione piana 19x12x2 Rif.121
0200303	OR 2021 ugelli risciacquo mescola FDA
0200425	Valvola Dosatore Brillantante
0200427	Anello MIN VITON Dosatore Idrico 3000
0200428	Membrana Dosatore Idrico mod.3000
0200429	OR 3218 Dosatore Idrico mod.3000
0200431	Rosetta guida molla dos.idrico mod.3000
0200433	Flangia interna dosatore idrico mod.3000
0200434	Corpo dosatore idrico mod.3000
0200438	Raccordo aspirazione dos.idrico 3000
0200439	Tappo portavalvola dos.idrico 3000
0200440	Guarnizione OR 3056 dos.idrico 3000
0200441	Kit pistone completo dos.idrico 3000
0200442	OR 2025 Dosatore Idrico 3000
0200443	Filtro fondo dos.idrico 3000
0200511	Tubo PVC cristallo 4x6 rosso (detersivo)
0201460	Filtro inox di fondo dosatore lavaggio
0500060	Dosatore detersivo tempo pausa F92
0500071	Croce portarullini peristaltica 1PRL001
0500072	Tubo SANTOPRENE peris.ET. new model
0500077	Coperchio peristaltica PDP F ET.
0500090	Iniettore inox detersivo 2101/2103/1821
0500091	Dado PVC iniettore detersivo 2102
0599999	Dosatore brillantante MOD.3000
0800063	Dado inox M6
0800066	Rondella grower inox diam.6
0800091	Dado inox M12
0800102	Dado inox M4
0800659	Vite inox TCTCR M4x40
0800712	Molla inox 160mm per tubo brillantante