O623i

PIEC KONWEKCYJNO-PAROWY

Podzespoły

Pozycja	Nazwa
1	PANEL STERUJĄCY
2	ELEKTRONIKA STERUJĄCA
3	CZUJNIK TEMPERATURY
4	SILNIK - WENTLATOR - GRZAŁKI
5	OŚWIETLENIE
6	SYSTEM REGULACJI WILGOTNOŚCI
7	SYSTEM DOPROWADZENIA WODY
8	SYSTEM ODPŁYWU
9	SYSTEM AUTOMTYCZNEGO MYCIA
10	DRZWI RETIGO
11	AKCESORIA

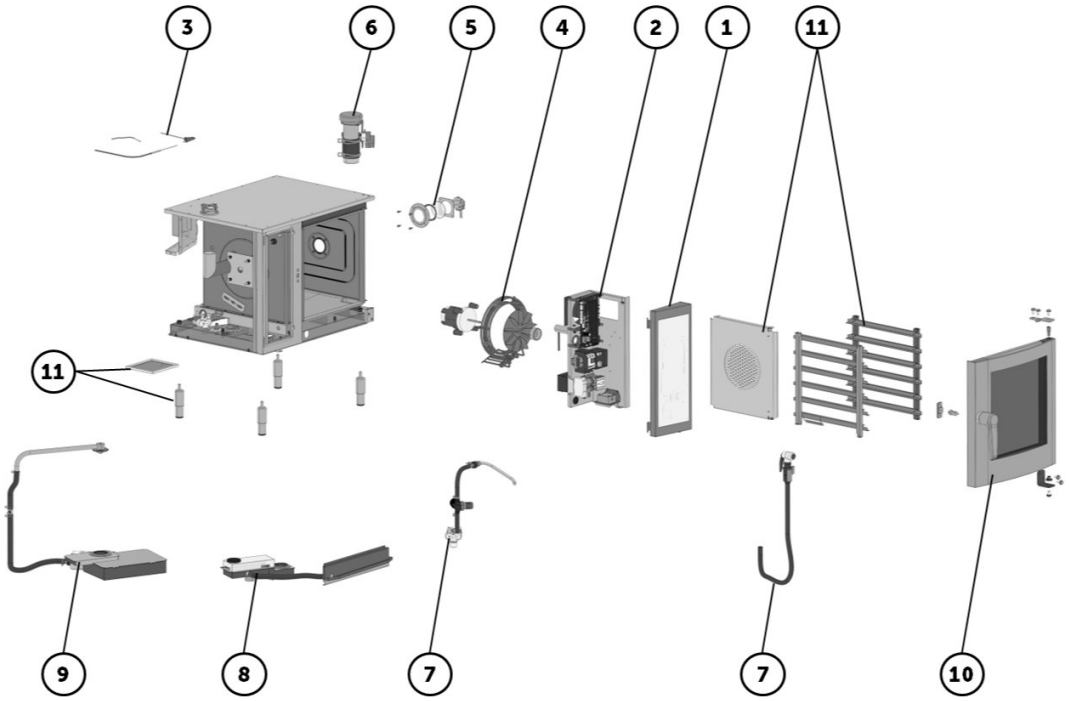

PANEL STERUJĄCY

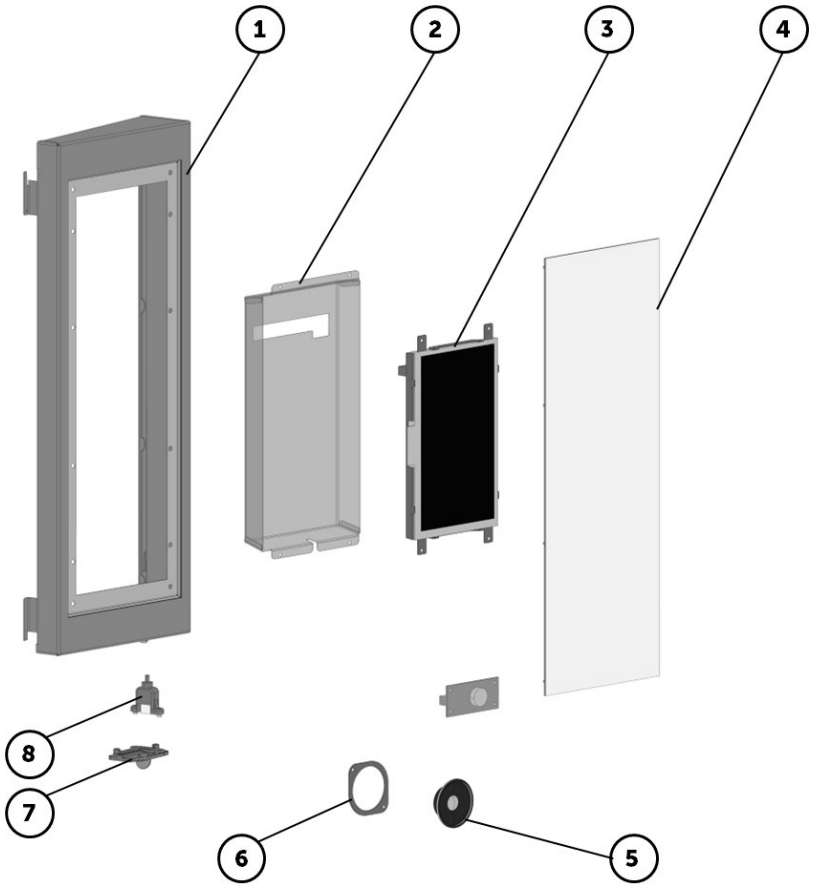

Części zamienne

Pozycja	Artykuł	Nazwa	Specyfikacje
1	AC21-1930	RAMA PANELA STERUJĄCEGO 623	
2	AP10-0025	OSŁONA TYLNIA PANELA ORANGE V2	
3	EA14-0100	PŁYTKA PANELA ORANGE V2	
4	AX98-0114	PANEL STERUJĄCY ORANGE V2	
5	AA11-9915	GŁOŚNIK ZESTAW	
6	KP10-0022	UCHWYT GŁOŚNIKA	
7	SP21-0001	OSŁONKA USB	
8	EA05-0088	KABEL USB	

ELEKTRONIKA STERUJĄCA

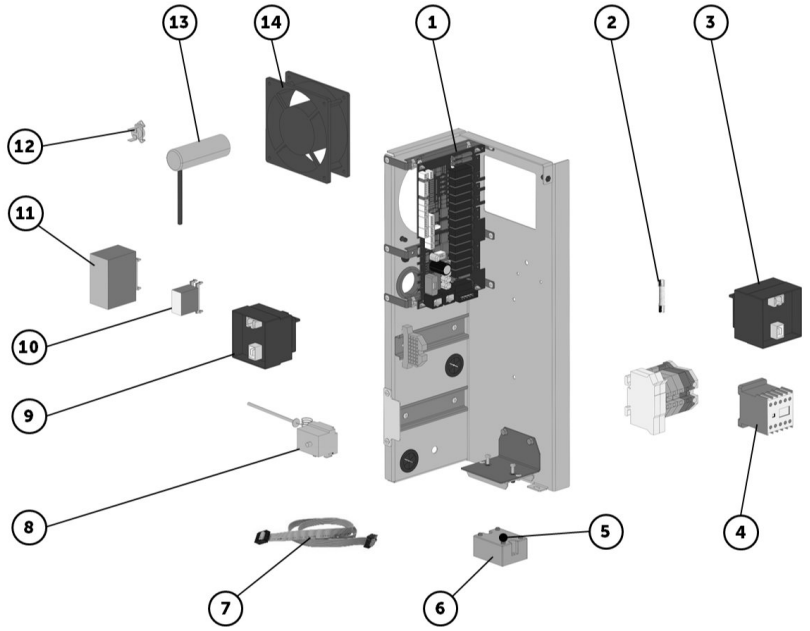

Części zamienne

Pozycja	Artykuł	Nazwa	Specyfikacje
1	EA14-0101	ZASILACZ V2	
2	EA04-0060	BEZPIECZNIK 6,3X32 T5A/500V (UL)	
3	EA13-0038	TRANSFORMATOR 230/20V, 32VA	
4	EA02-0001	STYCZNIK LC 1K0610 P72	
5	EA02-0204	PODKŁADKA POD TRIAK SOB965660	
6	EA02-0203	TRIAK SOB965660	
7	EA05-0078	KABEL K-PLC10-2-70/A	
8	EA04-0012	BEZPIECZNIK TERMICZNY KOMORY 360C	
9	EA13-0035	TRANSFORMATOR 230/11.5V, 20VA	
10	EA13-0068	FILTR TS811 1022D	
11	EA13-0069	FILTR FC 611 13E	
12	EA01-0157	TERMOSTAT 90 °C (NC)	
13	EA13-0302	KONDENSATOR ROZRUCHOWY 623 V2	
14	AF11-0012	WENTYLATOR CHŁODZENIA ELEKTRONIKI V2	
99	AA11-9919	DOOR SWITCH SET 2 m V2	

CZUJNIK TEMPERATURY

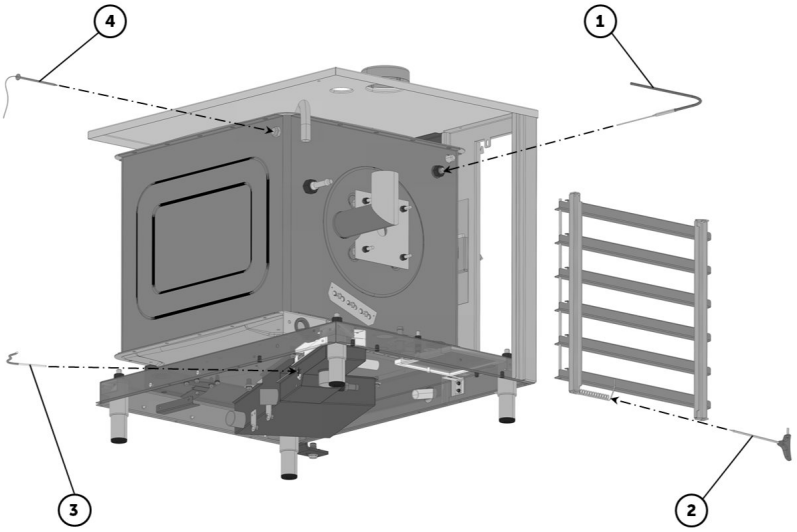

Części zamienne

Pozycja	Artykuł	Nazwa	Specyfikacje
*	EA10-0130	"TERMISTOR 10K, 1M (X15)"	
1	EA10-0103	CZUJNIK TEMPERATURY KOMORY I PARY	
2	EA10-0123	6-PUNKTOWA SONDA TERMICZNA 623-1011 V2	(●)
2	EA10-0124	1-PUNKTOWA SONDA TERMICZNA 623-1011 V2	
3	EA10-0104	CZUJNIK TEMPRATURY BOJLERA I ODPŁYWU 1,5 m	
4	EA04-0012	BEZPIECZNIK TERMICZNY KOMORY 360C	

SILNIK - WENTLATOR - GRZAŁKI

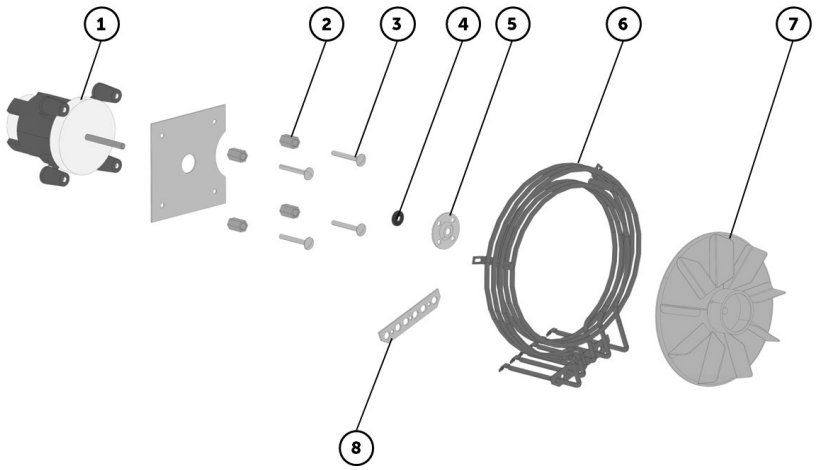

Części zamienne

Pozycja	Artykuł	Nazwa	Specyfikacje
1	EA11-0024	SILNIK 623 V2 (NC)	
2	AT00-0019	NAKRĘTKA DYSTANCOWA 623 V2	
3	ZC02-0650	ŚRUBA M6X50 DIN603/A2	
4	AX00-0011	USZCZELNIENIE SILNIKA 623, RG	
5	AT00-0016	MOCOWANIE USZCZELNIENIA	
6	AX00-0016	GRZAŁKA KOMORY 4,8 KW	
7	AX09-0004	WENTYLATOR KOMORY Ø 175 MM	
8	AX00-0017	USZCZELKA GRZAŁKI KOMORY 623 + RG	
9	AX00-0008	USZCZELKA GRZAŁKI KOMORY 611-2011	

OŚWIETLENIE

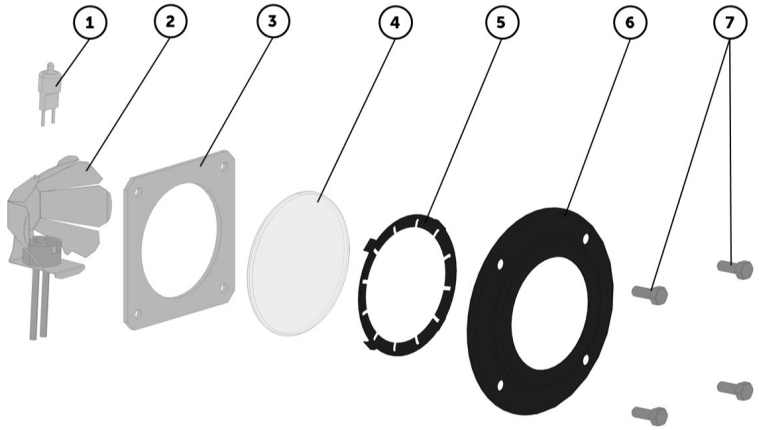

Części zamienne

Pozycja	Artykuł	Nazwa	Specyfikacje
1	EA13-0100	ŻARÓWKA HALOGENOWA (20W, 12V, G4, 300 °C)	
2	AC07-0200	PARABOLA ŚWIATŁA KOMPLET	
3	AX07-0009	USZCZELKA OPRAWKI ŚWIATŁA - V2	
4	AX07-0004	SZYBKA ŚWIATŁA	
5	AX07-0008	PIERŚCIEŃ DOCISKOWY USZCZELKI ŚWIATŁA V2	
6	AP07-0007	OBUDOWA OŚWIETLENIA KOMORY V2	
7	ZC15-0512	ŚRUBA M5X12 ECO-FIX A2 DIN5991	

SYSTEM REGULACJI WILGOTNOŚCI

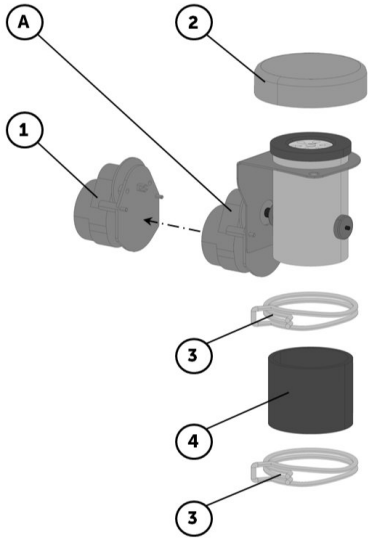

Części zamienne

Pozycja	Artykuł	Nazwa	Specyfikacje
A	AC25-0400	KLAPA ZESTAW V2	(●)
A	AC25-0500	KLAPA ZESTAW V2	
1	AC25-0306/S	ZESTAW SILNIKA KLAPKI V2	(●)
2	AP25-0018	OBUDOVA KLAPY V2	
3	ZD08-0402	ZACISK SPRĘŻYNOWY 67 - 71 MM	
4	AA26-0251	WĄŻ 59X5 - 70 MM SILIKON	

SYSTEM DOPROWADZENIA WODY

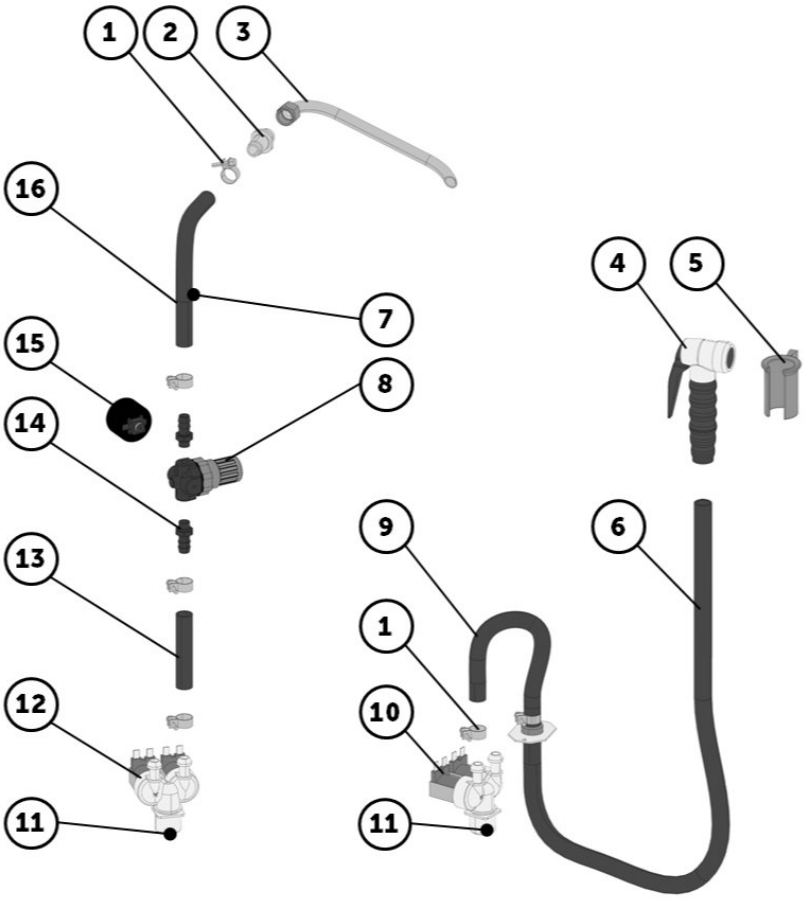

Części zamienne

Pozycja	Artykuł	Nazwa	Specyfikacje
1	ZD08-0002	OPASKA NA WĘŻA 16 -25	
2	AC00-2500	RURKA PRZEJŚCIOWA	
3	AC12-0800	RURKA NATRYSKOWA 623	
4	ZA15-0100	PRYSZNIC	(●)
5	AT00-0002	UCHWYT PRYSZNICA CLARKO	(●)
6	ZA11-0902	WĄŻ GUMOWY PRYSZNICA 1,6 M	(●)
7	AT00-0056	DYSZA 07 (DO 10/2017)	
8	ZA12-0207	REGULATOR CIŚNIENIA WODY	
8	ZA12-0211	REGULATOR CIŚNIENIA WODY - ZESTAW OD 10/2017	(●)
9	ZA11-0803	WĄŻ 10X3,6 MM	(240 mm)
10	EA12-0059	ELEKTROZAWÓR POJEDYNCZY	
10	EA12-0060	ELEKTROZAWÓR PODWÓJNY	(●)
11	EA12-0306	REDUKCYJNA DYSZA 8L/MIN (Do 13.11.2018)	
12	EA12-0060	ELEKTROZAWÓR PODWÓJNY	
13	ZA11-0803	WĄŻ 10X3,6 MM	90 mm
14	ZA12-0208	KRUCIEC PRZYŁĄCZA REGULATORA CIŚNIENIA GAZU	
15	ZA12-0401	MANOMETR 0-1 BAR	
16	ZA11-0803	WĄŻ 10X3,6 MM	170 mm

SYSTEM ODPŁYWU

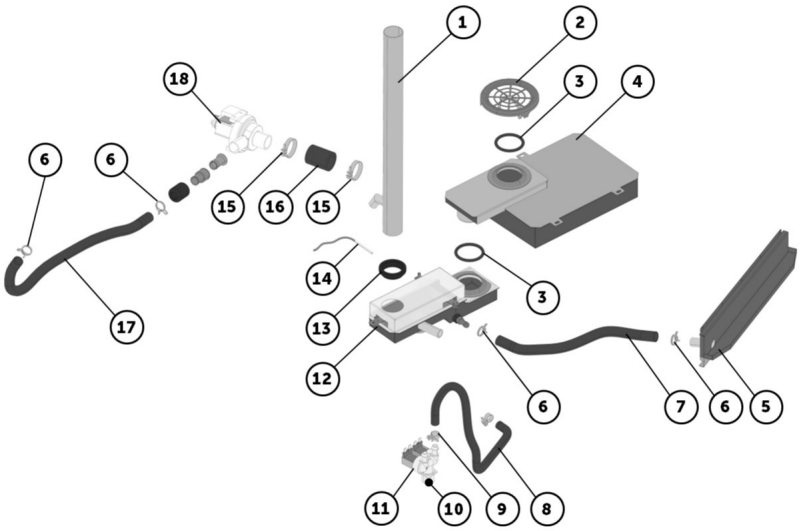

Części zamienne

Pozycja	Artykuł	Nazwa	Specyfikacje
1	AC05-2920	KOMINEK 623 V2	
2	AC02-4623	SITKO ODPŁYWU 623, 611, 1011, 2011 V2	
3	ZA13-1549	ORING (49,1X5,8)	
4	AC32-2021	ODPŁYW MYCIA 623 V2	
5	AC00-4362	OSŁONA DOLNA Z RYNIENKĄ 623 V2	
6	ZD08-0405	OPASKA NA WĘŻA 24,4-26mm	
7	ZA11-0805	WĄŻ 16/22 MM	330 mm
8	ZA11-0803	WĄŻ 10X3,6 MM	480 mm
9	ZD08-0002	OPASKA NA WĘŻA 16 -25	
10	EA12-0306	REDUKCYJNA DYSZA 8L/MIN (Do 13.11.2018)	
11	EA12-0059	ELEKTROZAWÓR POJEDYNCZY	
11	EA12-0060	ELEKTROZAWÓR PODWÓJNY	(●)
12	AC04-1300	PUSZKA ODPŁYWU WODY 623	
13	AX04-0001	USZCZELKA Ø 40	
14	EA10-0104	CZUJNIK TEMPRATURY BOJLERA I ODPŁYWU 1,5 m	
15	ZD08-0003	OPASKA NA WĘŻA 16 - 40	
16	AA00-0029	WĄŻ ŁĄCZĄCY 29/38 52,6 mm	
17	ZA11-0805	WĄŻ 16/22 MM	360 mm
18	EA12-0012	POMPA DPS25R-430	

SYSTEM AUTOMTYCZNEGO MYCIA

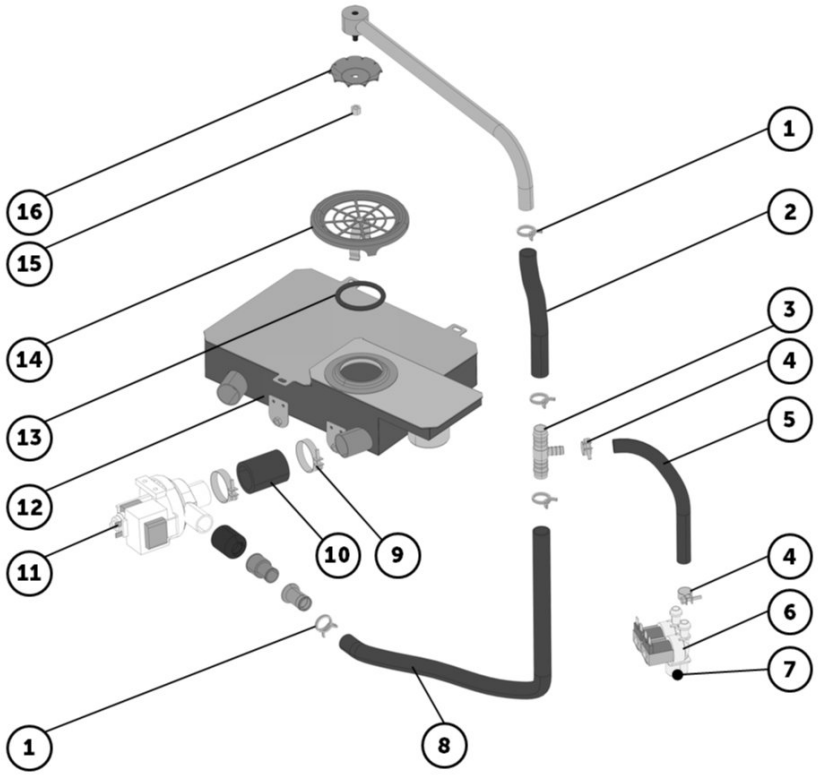

Części zamienne

Pozycja	Artykuł	Nazwa	Specyfikacje
1	ZD08-0405	OPASKA NA WĘŻA 24,4-26mm	
2	ZA11-0805	WĄŻ 16/22 MM	230 mm
3	ZA10-0556	TRUJNIK TRS 18-10-18	
4	ZD08-0002	OPASKA NA WĘŻA 16 -25	
5	ZA11-0803	WĄŻ 10X3,6 MM	240 mm
6	EA12-0060	ELEKTROZAWÓR PODWÓJNY	
7	EA12-0306	REDUKCYJNA DYSZA 8L/MIN (Do 13.11.2018)	
8	ZA11-0805	WĄŻ 16/22 MM	640 mm
9	ZD08-0003	OPASKA NA WĘŻA 16 - 40	
10	AA00-0029	WĄŻ ŁĄCZĄCY 29/38 52,6 mm	
11	EA12-0012	POMPA DPS25R-430	
12	AC32-2021	ODPŁYW MYCIA 623 V2	
13	ZA13-1549	ORING (49,1X5,8)	
14	AC02-4623	SITKO ODPŁYWU 623, 611, 1011, 2011 V2	
15	ZD00-0706	NAKRĘTKA M6A4 DIN 917	
16	AX32-0004	ROZPYLACZ NATRYSKU MYCIA	

DRZWI RETIGO

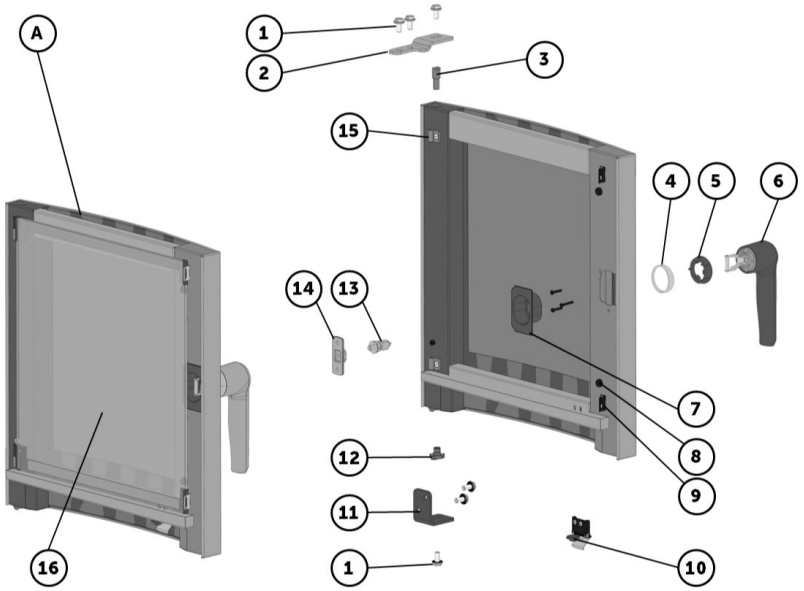

Części zamienne

Pozycja	Artykuł	Nazwa	Specyfikacje
A	AC03-6070	DRZWI 623 V2	
A	AC03-6080	DRZWI 623 V2 (LEWE)	(●)
1	AX00-0064	ŚRUBA M8X16	
2	AP00-0283	ZAWIAS GÓRNY 623 V2	
3	AT00-0087	CZOP V2	
4	AT08-0055	OBUDOVA PODKŁADKI KLAMKI V2	
5	AX08-0032	PODKŁADKA ZAMKA V2	
6	AC08-0910	KLAMKA 623, 611, 1011 (PRAWA) V2	
6	AC08-0911	KLAMKA 623, 611, 1011 (LEWA) V2	(●)
7	AX03-0096	POKRYWA ZAMKA 623, 611, 1011 V2	
8	AX03-0076	ODBOJNIKI GUMOWE SZYBY WEWNĘTRZNEJ	
9	AX03-0089	ZATRZASK (OD 1.1.2015)	
10	ZA13-0516	USZCZELKA RYNIENKI ODPŁYWU	
11	AP00-0280	ZAWIAS DOLNY 623 V2	
12	AX00-0028	CZOP	
13	ZA20-0907	PALEC KLAMKI (M8X0,75) OD 1. 1. 2015	
13	ZA20-0908	PALEC KLAMKI - PODWÓJNY (M8X0,75) OD 1. 1. 2015	(●)
14	AX08-0029	UCHWYT HACZYKA V2	
15	AX03-0071	ZAWIAS SZYBY WEWNĘTRZNEJ	
16	AC03-6073	SZYBA WEWNĘTRZNA 623 V2	

AKCESORIA

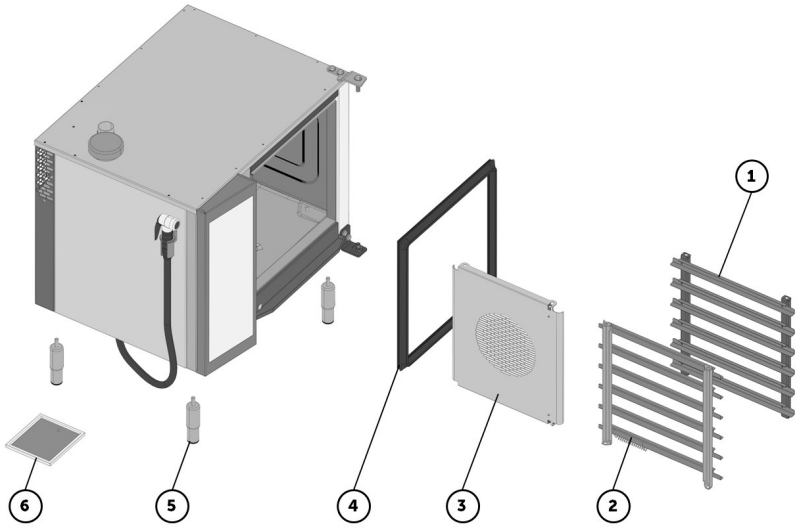

Części zamienne

Pozycja	Artykuł	Nazwa	Specyfikacje
1	AC19-3020	PROWADNICA PRAWA 623-V2	
2	AC18-3020	PROWADNICA LEWA 623 V2	
3	AC14-3900	OSŁONA WENTYLATORA 623 V2	
4	AX00-0059	USZCZELKA DRZWI 623 V2	
5	ZA15-0016	NOGA 623 V2	
6	ZA17-0010	FILTR POWIETRA NIERDZEWNY	