FAGOR INDUSTRIAL

GRUPO ULARCO

LAVAVAJILLAS

LAVE-VAISSELLES

DISHWASHER

FI-2400

IX-1981

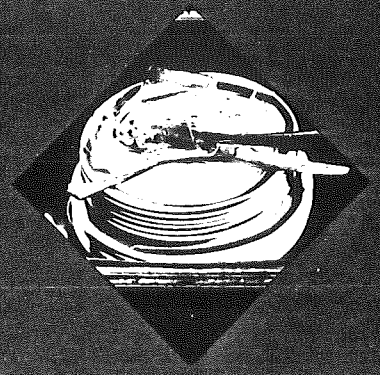

FAGOR INDUSTRIAL

LAVAVAJILLAS
LAVE-VAISSELLES
DISHWASHER

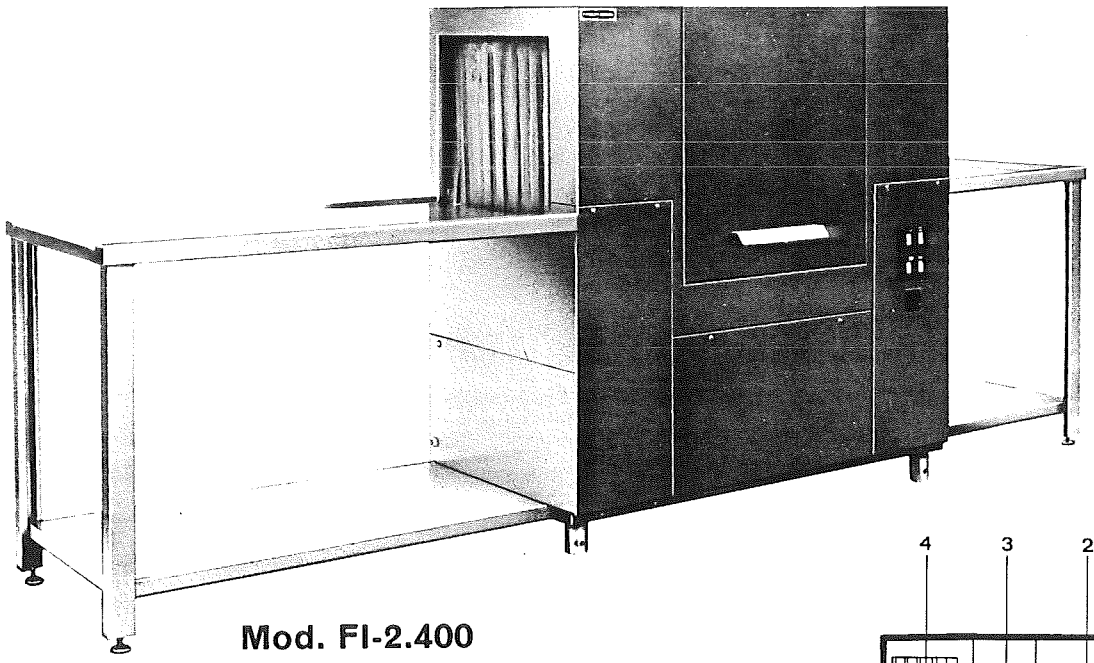

Mod. FI-2.400

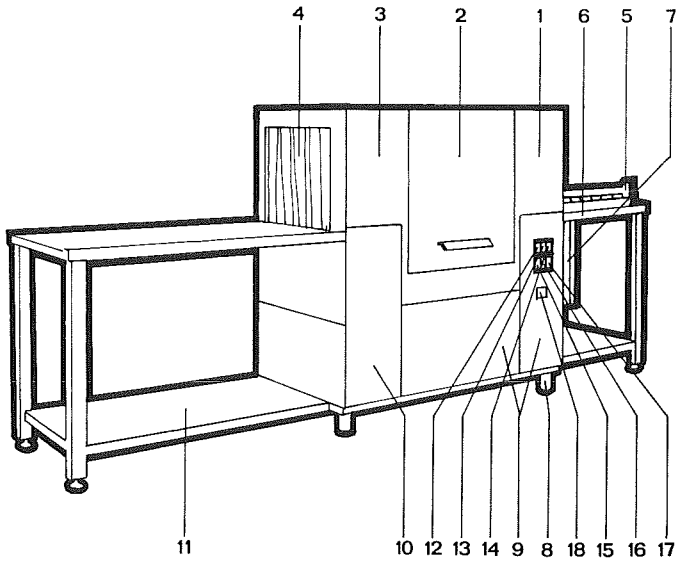

DESCRIPCION

1. **Módulo de entrada**
2. **Módulo de lavado**
3. **Módulo de aclarado**
4. **Cortina separadora**
5. **Cestillo colocación de platos, cubiertos, etc**
6. **Mesas para apoyo y carga**
7. **Cuadro eléctrico**
8. **Pies regulables**
9. **Tapa de acceso a motores**
10. **Tàpa de acceso a boiler**
11. **Parrilla para almacenamiento de cestas**
12. **Interruptor general**
13. **Piloto señalizador de corriente**
14. **Interruptor marcha**
15. **Interruptor resistencias de lavado**
16. **Piloto señalizador máquina preparada**
17. **Interruptor resistencias de aclarado**
18. **Selector de velocidad de lavado**

DESCRIPTION

1. Module d'entrée
2. Module de lavage
3. Module de rinçage
4. Rideau de séparation
5. Paniers pour disposer les plats, couverts, etc
6. Tables d'appui et de chargement
7. Tableau électrique
8. Pieds réglables
9. Trappe d'accès aux moteurs
10. Trappe d'accès à surchauffeur
11. Grille pour le stockage des paniers
12. Interrupteur général
13. Voyant de mise sous-tension
14. Interrupteur de mise en marche
15. Interrupteur résistances de lavage
16. Voyant témoin: Machine prete à fonctionner
17. Interrupteur résistances de rinçage
18. Sélecteur de vitesse de lavage

DESCRIPTION

1. *Entry module*
2. *Wash module*
3. *Rinse module*
4. *Separator curtain*
5. *Crockery, cutlery, etc. carriers*
6. *Holding and loading tables*
7. *Electrical panel*
8. *Adjustable feet*
9. *Motor access cover*
10. *Boiler access cover*
11. *Carrier storage grille*
12. *Machine main switch*
13. *Current indicator light*
14. *On - off switch*
15. *Switch for wash heating elements*
16. *«Machine ready» indicator light*
17. *Switch for rinse heating elements*
18. *Wash speed selector*

CARACTERISTICAS CONSTRUCTIVAS

La carrocería, cuba de lavado, tuberías de lavado y aclarado, están construidas en acero inoxidable 18/8.

Recalentadores que permitan el suministro constante de agua a 85 °C, para realizar un aclarado perfecto, construidos en acero inoxidable 18/8 e incorporados en la máquina.

Control termostático de las temperaturas del agua de lavado y aclarado.

Protección eléctrica por fusibles.

CARACTERISTIQUES CONSTRUCTION

La carrosserie, cuve de lavage, tuyauteries de lavage et de rinçage sont en acier inoxydable 18/8

Surchauffeurs permettant la fourniture constante d'eau à 85 °C afin de réaliser un rinçage parfait, construits en acier inoxydable 18/8 et incorporés à la machine.

Contrôle thermostatique des températures des eaux de lavage et de rinçage.

Protection électrique par fusibles.

CONSTRUCTION FEATURES

The bodywork, wash tank, wash and rinse tubing are all constructed of 18/8 stainless steel.

Heaters which allow a constant supply of water at 85 °C to carry out a perfect rinse, constructed of 18/8 stainless steel and built in to the machine.

Thermostatic control of the wash and rinse water temperatures.

Electrical protection by means of fuses.

CARACTERISTICAS FUNCIONALES

Máquina lavavajillas de gran producción (2.400 platos/hora). Está indicada especialmente para establecimientos que sirven de 400 a 1.000 comidas diarias. Totalmente automática, desde el avance de las cestas, hasta las regulaciones de temperaturas y niveles de agua.

Dos velocidades de arrastre, una rápida de 1,2 m/min. y otra lenta de 0,8 m/min. hacen posible seccionar, de acuerdo con la suciedad del plato, la velocidad adecuada para cada tipo de trabajo.

La máquina se entrega desde Fábrica, con una mesa de entrada y otra de salida tipo standard, pero bajo demanda pueden suministrarse mesas con rodillos que facilitan la clasificación de la vajilla y el proceso de lavado.

Para este tipo de implantaciones, deben consultar con nuestro Departamento de Proyectos e Instalaciones.

DOTACION:
3 cestillos para platos de 50 x 50 cm.
3 cestillos planos de 50 x 50 cm.
12 cestillos para cubiertos de 23 x 12,5 cm.

CARACTERISTIQUES FONCTIONNELLES

Machine à laver la vaisselle de grande production (2.400 assiettes/heure). Conseillée spécialement pour des établissements servant de 400 à 1.000 repas par jour. Entièrement automatique, depuis l'avancement des paniers jusqu'au réglage des températures et niveaux d'eau.

Deux cadences de lavage, une rapide de 1,2 m/min. et une autre lente de 0,8 m/min., rendent possible la sélection de la vitesse d'après l'état de propreté des assiettes en l'adaptant à chaque type de travail.

La machine est livrée dépuis l'usine, avec une table d'entrée et une de sortie type Standard, mais is est possible sur simple demande, de recevoir des tables avec rouleaux qui simplifient le rangement de la vaiselle, et l'opération de lavage.

Pour ce genre d'installation, il vous faut consulter notre Service de Projets et d'Installations.

EQUIPEMENT:
3 paniers pour assiettes de 50 x 50 cm.
3 paniers couverts de 50 x 50 cm.
12 triages pour couverts de 23 x 12,5 cm.

OPERATIONAL FEATURES

High capacity dishwasher (2.400 plates per hour). Highly suitable for establishments that serve from 400 to 1.000 meals daily. Fully automatic, from the feeding in of the carriers to the regulation of temperatures and water levels.

Two driving speeds make it possible to choose the appropriate speed for each type of work, according to the dirtiness of the dishes. The fast spee is 1.2 m/min. and the slow one is 0.8 m/min.

The machine is delivered ex-works with standard type entry and exit tables, but on request tables with rollers which make both the clasification of the tableware and the washing process easier, can be supplied.

For these type of fixings please contact our Department of Projects and installations.

EQUIPPED WITH:
3 plates racks 50 x 50 cm.
3 flat racks 50 x 50 cm.
12 cutlery baskets 23 x 12.5 cm.

DATOS TECNICOS/DONNEES TECHNIQUES/*TECHNICAL DATA*

Dimensiones (mm) Dimensions (mm) *Dimensions (mm)*	**Longitud** Longeur *Length*	3.170
	Fondo Profondeur *Depth*	700
	Alto Hauteur *Height*	1.400
Capacidad Capacité *Capacity*	**Por cestillo** Par panier *Per carrier (rack)*	16
	En platos/hora En assiettes/heure *In plates per hour*	2.316
Potencia (Kw) Puissances (Kw) *Power (Kw)*	**Arrastre** Entraînement *Drive*	0,2
	Calderín aclarado Surchaufeur rinçage *Rinse boiler*	36
	Motobomba lavado Moto-pompe lavage *Wash motor-pump*	2,5
	Cuba lavado Cuve lavage *Wash tank*	1 2
	Potencia máx. en funcionamiento Puissance maximale en marche *Top power running*	50,5
Velocidad de arrastre Cadence de lavage *Drive speed*	**Rápida** Rapide *Fast*	1,2 m / min.
	Lenta Lente *Slow*	0,8 m / min.

Forma de lavado Forme de lavage *Washing method*	**N.° toberas parte superior** N.° tuyères part superieure *N .° nozzles upper part*	18
	N.° toberas parte inferior N.° tuyères part inférieure *N .° nozzles lower part*	12
	Capacidad cuba lavado Capacité de la cuve de lavage *Capacity of wash tank*	120 L.
Forma de aclarado Forme de rinçage *Rinsing method*	**N.° toberas parte superior** N.° tuyères part superieure *N .° nozzles upper part*	5
	N.° toberas parte inferior N.° tuyères part inférieure *N .° nozzles lower part*	4
	Duración del aclarado Durée de rinçage *Rinse duration*	10"
	Consumo agua aclarado Consommation eau de rinçage *Consumption of rinse water*	460 L/h.
Pesos y volúmenes Poids et volumes *Weights and volumes* *Weights and volumes*	**Peso neto en kg.** Poids net en kg. *Net weight in kg .*	425
	Peso embalaje marítimo Poids emballage maritime *Shipping weight boxed*	645
	Volumen embalaje marítimo Volumen emballage maritime *Shipping volume boxed*	3,18

ESQUEMA FUNCIONAL DEL LAVAVAJILLAS
SCHEMA FONTIONNEL DU LAVE-VAISSELLE
BLOCK DIAGRAM OF DISHWASHER

FI-2400

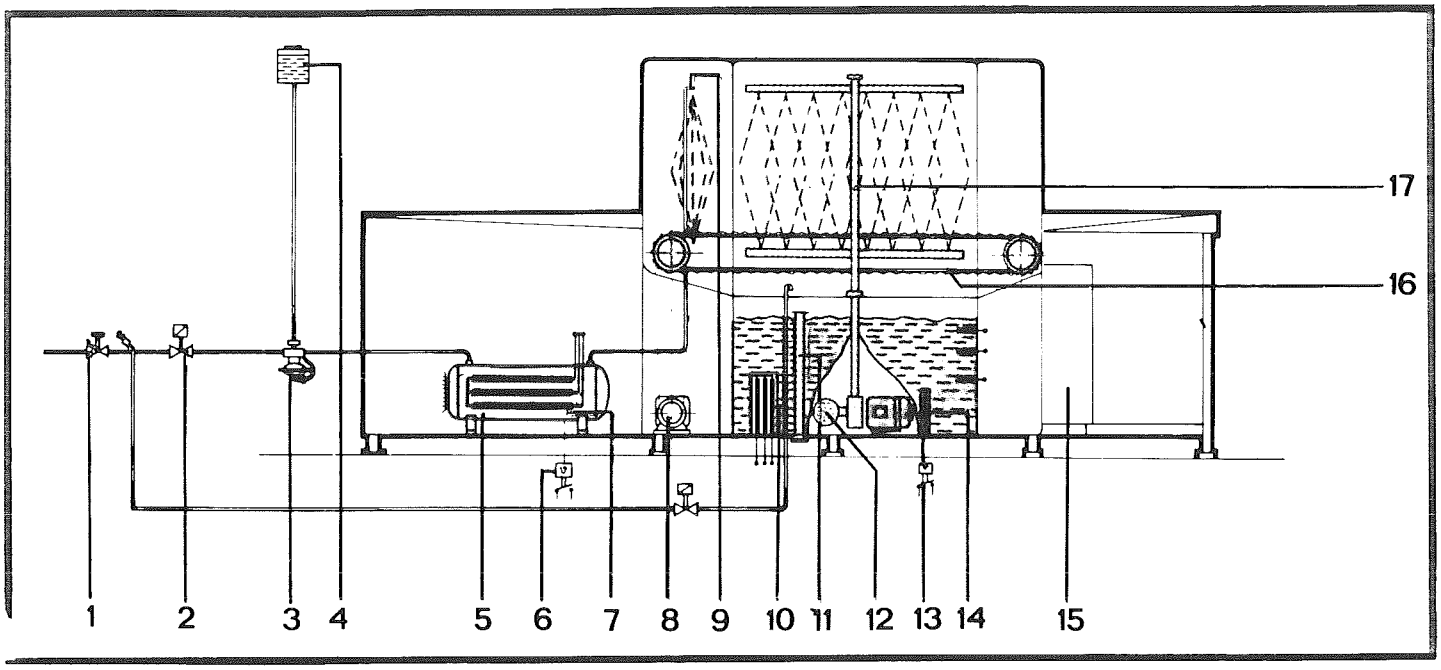

1. **Filtro**
2. **Electroválvula**
3. **Dosificador**
4. **Depósito de tensoactivo**
5. **Calderín**
6. **Termostato calderín**
7. **Resistencias calderín**
8. **Motorreductor**
9. **Dispositivo de aclarado**
10. **Resistencias tanque**
11. **Caña desagüe**
12. **Filtro aspiración bomba**
13. **Termostato tanque**
14. **Motobomba de lavado**
15. **Cuadro eléctrico**
16. **Cinta transportadora**
17. **Dispositivo de lavado**

1. Filtre
2. Electrovanne
3. Doseur produit rinçage
4. Support pour produit de rinçage
5. Surchauffeur
6. Thermostat surchauffeur
7. Résistance surchauffeur
8. Motoréducteur
9. Eléments de rinçage
10. Résistance réservoir
11. Vidange
12. Filtre aspiration electropompe
13. Thermostat réservoir
14. Electropompe
15. Parrean électrique
16. Convoyeur
17. Eléments de lavage

1. *Filter*
2. *Electrovalve*
3. *Proportioner*
4. *Shining detergent container*
5. *Boiler*
6. *Boiler thermostat*
7. *Boiler heating element*
8. *Adjustable-speed motor*
9. *Rinsing system*
10. *Tank heating element*
11. *Drainage*
12. *Motorpump suction filter*
13. *Tank thermostat*
14. *Motorpump*
15. *Electrical panel*
16. *Conveyor belt*
17. *Washing system*

La vajilla colocada en el cestillo, se introduce en la máquina por el módulo de entrada. El ciclo de lavado, aclarado, escurrido y secado, se desarrolla de forma totalmente automática. Según la suciedad del plato, elegiremos la velocidad de arrastre del cestillo más adecuada para efectuar el lavado, una vez hecho ésto, el cestillo se introduce automáticamente en el módulo de lavado, donde el agua impulsada por la motobomba (n.º 14) se proyecta sobre la vajilla a través de las toberas de lavado.

El lavado se efectua con agua caliente a 55º C., consiguiendose ésta temperatura en la misma máquina, debido a las resistencias eléctricas (n.º 10) que están situadas en la cuba de lavado.

El cestillo continuando su avance automático, se introduce en el módulo de aclarado, donde las toberas de aclarado impulsan agua a 85º C., calentadas por las resistencias eléctricas (n.º 7) del boiler ó calderín (n.º 5). Este agua va mezclada con un abrillantador ó tensoactivo situado en el depósito (n.º 4), consiguiendo disminuir la tensión superficial del agua y facilitar el secado de la vajilla.

Terminado el aclarado, el cestillo continua su avance por el módulo de salida, donde extraemos las cestas con la vajilla completamente seca, debido a la diferencia de temperatura existente entre el agua de aclarado y la temperatura ambiente.

La vajilla una vez limpia y seca, está ya dispuesta para su almacenamiento.

Las ventajas fundamentales que se consiguen con este sistema automático de lavado son:

- **Automatización completa de lavado.**
- **Disminución de roturas de la vajilla.**
- **Ahorro de mano de obra, fundamentalmente en el secado.**
- **Ahorro de detergente.**
- **Total esterilización de la vajilla.**

La vaisselle placée dans le panier, est introduite dans la machine par le module d'entrée.
Le cycle de lavage, rinçage, égouttage et séchage se déroule d'une façon automatique D'après l'état de propreté des assiettes nous choisirons la cadence de lavage, la mieux adaptée, ensuite, le panier s'introduit automatiquement dans le module de lavage, où l'eau poussée par la moto-pompe (n.º 14), se projette sur la vaisselle à travers les tuyères de lavage.

Le lavage s'effectue en eau chaude à 55º C., cette température étant obtenue dans la machine même, grâce aux résistances électriques (n.º 10) situées dans la cuve de lavage.

Le panier continuant son avancée automatique, s'introduit dans le module de rinçage, où les tuyères de rinçage projettent de l'eau à 85º C., chauffées par les résistances électriques n.º 7 du boiler ou chaudière (n.º 5). Cette eau est mélangée à un tenso-actif situé dans le réservoir (n.º 4), afin d'obtenir la diminution de la tension superficielle de l'eau et faciliter le séchage de la vaisselle.

Une fois le rinçage terminé, le panier continue sa marche par le module de sortie, d'où nous retirons les paniers avec la vaisselle complètement sèche, grâce à la différence de température existant entre l'eau de rinçage et la température ambiante.

La vaisselle une fois propre et sèche, est donc prête à être rangée.

Les principaux avantages obtenus par ce système automatique de lavage sont:

- Automatisation complète du lavage.
- Pas de bris de vaisselle.
- Economie de main-d'oeuvre, surtout dans le séchage.
- Economie de détergent.
- Entière stérilisation de la vaisselle.

The tableware placed on the rack, is introduced into the machine through the entry module. The wash, rinse, drain and drying cycle is performed completely automatically.

According to the degree of dirtiness of the tableware, the most appropriate speed for the rack drive will be chosen to carry out the wash, once this has been done, the rack automatically enters the wash module, where water impelled by the motor-pump (n.º 14) is sprayed on to the tableware through the wash jet nozzles.

The wash is carried out with water heated to 55ºC. within the machine itself by means of electrical heating elements (n.º 10) which are situated in the wash tank.

The rack, continuing its automatic advance, enters the rinse module, where the rinse jet nozzles spray water at 85ºC., heated by the electrical elements (n.º 7) of the boiler (n.º 5). This water is mixed with a brightener liquid or surface-active compound situated in the reservoir (n.º 4), thus reducing the surface tension of the water and making the drying of the tableware easier.

When the rinse is finished, the rack continues its advance through the exit module, where the carriers with the completely dry tableware are taken out. It is completely dry due to the difference between the rinse water temperature and the room temperature.

Once that the tableware is clean and dry, it is ready for storing.

The main advantages obatained with this automatic washing system are:

- *Total automation of the wash.*
- *Reduction of crockery breakages.*
- *Saving in labour costs, especially in drying.*
- *Saving in detergent.*
- *Complete sterilization of the tableware.*

ESQUEMA DE INSTALACION / SCHEMA D'INSTALLATION / *INSTALLATION PLAN*

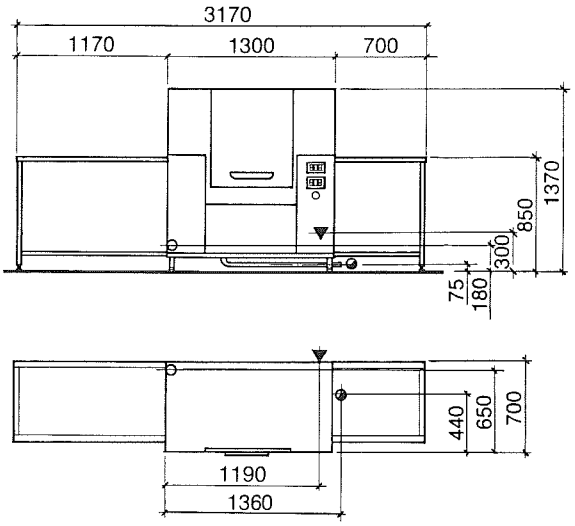

▼ **CONEXION ELECTRICA**
ALIMENTATION ELECTRIQUE
ELECTRICAL CONNECTION

○ **TOMA DE AGUA**
PRISE D'EAU R 3/4"
WATER INLET

◕ **DESAGÜE**
VIDANGE R 2"
DRAINAGE

Conexión eléctrica / Alimentation electrique / *Electrical connection*

MODELO MODÈLE *MODEL*	220-V3 **Sección cables** Section cables *Cross section* (mm^2)	 **Fusible** Fusible *Fuse* (A)	380-V3 **Sección cables** Section cables *Cross section* (mm^2)	 **Fusible** Fusible *Fuse* (A)
FI-2400	50	160	25	100

Prever llave de paso y sifón
Prévoir clé d'ouverture et siphon
Foresee shut-off cock and siphon

Realizar toma de tierra
Realiser une prise de terre
Earth the machine

On request machines can be supplied to 415V3 in 50 or 60 Hz.



FAGOR INDUSTRIAL

GRUPO ULARCO

Pone a su disposición una completa gama de artículos para HOSTELERIA, LAVADO DE VAJILLA y LAVANDERIA, con todo el material necesario para una perfecta instalación.

Met á votre disposition une série complète d'appareils pour HOTELLERIE et LAVERIE AUTOMATIQUE avec tout le matériel nécessaire pour une parfaite installation

Dispose of a complete equipment to fulfil Hotels, Snacks, Institutions, and the necessary appliances for a perfect installation.

Fábrica y Oficinas Centrales
Apartado postal, 17
Tfnos. (943) 78 01 51
Telex 36030 FAGI-E
OÑATE (Guipúzcoa)
ESPAÑA

Usines et Bureaux Centrales
Boîte postale, 17
Tfnos. (43) 78 01 51
Telex 36030 FAGI-E
OÑATE (Guipúzcoa)
ESPAGNE

Central Offices
P.O. Box, 17
Tfnos. (43) 78 01 51
Telex 36030 FAGI-E
OÑATE (Guipúzcoa)
SPAIN

Nota.– El fabricante declina toda responsabilidad en cuanto a las posibles inexactitudes contenidas en el presente folleto, tanto si son imputables a errores de impresión o de transcripción y se reserva el derecho a introducir las modificaciones que estime necesarias o útiles, sin cambiar las características esenciales.

Note.—Le fabricant n'assume pas la responsabilité des possibles erreurs d'impression ou de transcription dans le présent prospectus, pouvant introduire les modifications nécessaires sans changer les caractéristiques essentielles.

***Note.**—The manufacturer will not be responsible for any possible mistake due to printing or transcription defects.*

The manufacturer keeps the right to introduce the necessary or useful modifications, without changing the essential features.

LV-0283-00-E / TRIANGULO

Nº PLANO	FIRMA	FECHA	
A-143		VII-81	

FAGOR INDUSTRIAL S.Coop.

APARATO: LAVAVAJILLAS FI-2400

LAMINA: 1

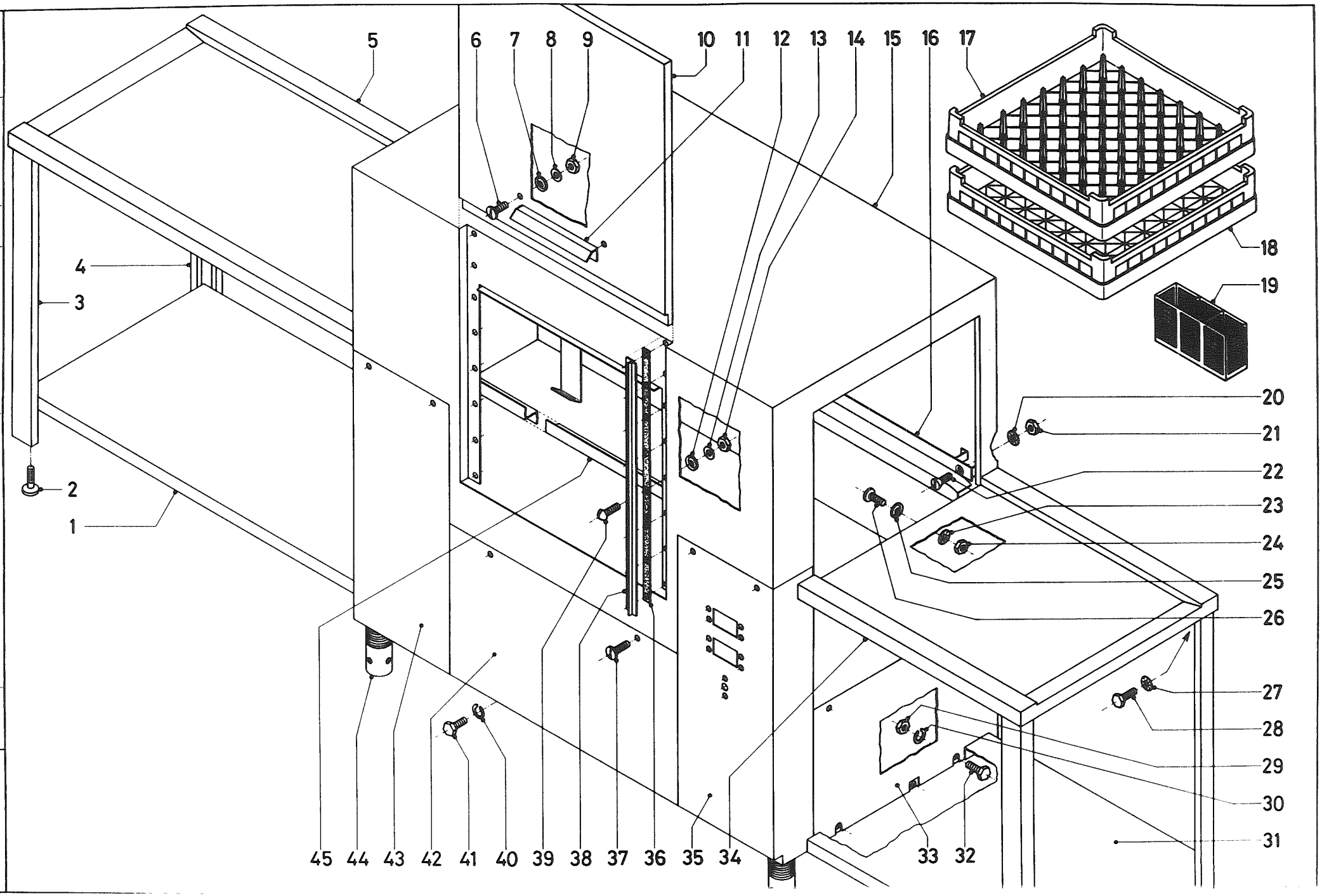

Nº POSI. POSITION REF. Nº	CODIGO CODE CAT. Nº	CONCEPTO : DESPIECE EXTERIORES SUJET : VUE ECLATE EXTERIEUR CONCEPT : EXTERNAL PARTS. APARATO - APPAREIL - APPLIANCE : LAVA-VAJILLAS / LAVE-VAISSELLES / DISH-WASHERS. DENOMINACION - DENOMINATION - DESCRIPTION			LAMINA Nº VUE Nº 1 ILUSTRATION Nº	HOJA Nº PAGE Nº 1 PAGE Nº	PLANO Nº PLAN A-143 DRAWING Nº
					MODELO Y CANTIDAD - MOD. ET QUANTITE - MODELS AND QUANTITIES		
					FI-2400		
1	Z-822522	Bandeja izquierda	Etagere gauche	Left tray	1		
2	80-100	Pata regulable	Pied reglable	Adjust foot	4		
3	Z-822540	Pata izda. completa	Pied gauche entter	Complete left foot	2		
4	Z-822530	Pata dcha. completa	Pied droit entter	Complete right foot	2		
5	Z-822520	Mesa salida soldada	Table solidement soudée	Welded outlet table	1		
6	Z-702902	Tornillo	Vis	Bolt	2		
7	Q-308002	Arandela dubo	Rondelle nylon	Rubber washer	2		
8	Q-232040	Arandela plana	Rondelle plane	Flat washer	2		
9	72-53-81	Tuerca	Ecrou	Nut	2		
10	Z-820510	Puerta completa	Porte compléte	Complete door	1		
11	Z-790514	Asa puerta	Poignée porte	Handle door	1		
12	3.618	Arandela dubo	Rondelle nylon	Rubber washer	16		
13	73-25-62	Arandela plana	Rondelle plane	Flat washer	16		
14	73-25-64	Tuerca	Ecrou	Nut	16		
15	Z-820310	Túnel lavado soldado	Tunnel lavage soude	Welded wash tunel	1		
16	Z-820363	Guía tunel lavado post	Glissiére tunnel lav.po.	Rail rear wash tunel	1		
17	Z-705302	Cestillo puas	Casier ergots	Rack	3		
18	Z-705301	Cestillo base	Casier base	Flat rack	3		
19	Z-705303	Cestillo porta-cubiert	Casier porte-couverts	Cutlery holder	12		
20	Q-262040	Arandela muelle	Rondelle ressort	Spring washer	8		
21	72-53-81	Tuerca	Ecrou	Nut	8		
22	Q-152001	Tornillo	Vis	Bolt	8		
23	Q-242040	Arandela abanico	Rondelle eventail	Fan washer	8		
24	72-53-81	Tuerca	Ecrou	Nut	8		
25	Q-308002	Arandela dubo	Rondelle nylon	Rubber washer	8		
26	Q-153102	Tornillo	Vis	Bolt	8		
27	Q-242040	Arandela abanico	Rondelle eventail	Fan Washer	16		
28	Q-013041	Tornillo	Vis	Bolt	16		

Nº POSI. / POSITION / REF. Nº	CODIGO / CODE / CAT. Nº	CONCEPTO: DESPIECE EXTERIORES SUJET : VUE ECLATE EXTERIEUR CONCEPT : EXTERNAL PARTS. APARATO - APPAREIL - APPLIANCE : LAVA-VAJILLAS / LAVE-VAISSELLES / DISH-WASHERS DENOMINACION - DENOMINATION - DESCRIPTION			LAMINA Nº / VUE Nº 1 / ILUSTRATION Nº	HOJA Nº / PAGE Nº 2 / PAGE Nº	PLANO Nº / PLAN A-143 / DRAWING Nº
					MODELO Y CANTIDAD - MOD. ET QUANTITE - MODELS AND QUANTITIES		
					FI-2400		
29	0-161440	Tuerca	Ecrou	Nut	4		
30	72-03-83	Arandela muelle	Rondelle ressort	Spring washer	4		
31	Z-822516	Bandeja derecha	Etagére droit	Right tray	1		
32	40.140	Tornillo	Vis	Bolt	4		
33	Z-822915	Panel lateral derecho	Panneau lateral droit	Right side panel	1		
s/n	Z-822914	Panel lateral izdo.	Panneau lateral gauche	Left side panel	1		
34	Z-822510	Mesa entrada soldada	Tableau d'entrée soudée	Welded inlet table	1		
35	Z-822913	Panel anterior derecho	Panneau anterieur droit	Front right panel	1		
36	Z-820363	Junta guía puerta	Joint glissiére porte	Rail door gasket	2		
37	0-153102	Tornillo	Vis	Bolt	14		
38	Z-820361	Guía puerta	Glissiére porte	Tray door	2		
39	73-06-63	Tornillo	Vis	Bolt	16		
40	72-03-83	Arandela muelle	Rondelle ressort	Spring washer	6		
41	40.140	Tornillo	Vis	Bolt	6		
42	Z-822912	Panel anterior central	Panneau anterieur cent.	Center front panel	1		
43	Z-822911	Panel anterior izdo.	Panneau anter.gauche	Left front panel	1		
44	Z-270113	Pata regulable	Piece inferieure pied	Adjust foot	4		
45	Z-820364	Guía tunel lavado anter	Glissiere tunnel l.ant	Front rail wash tunel	1		

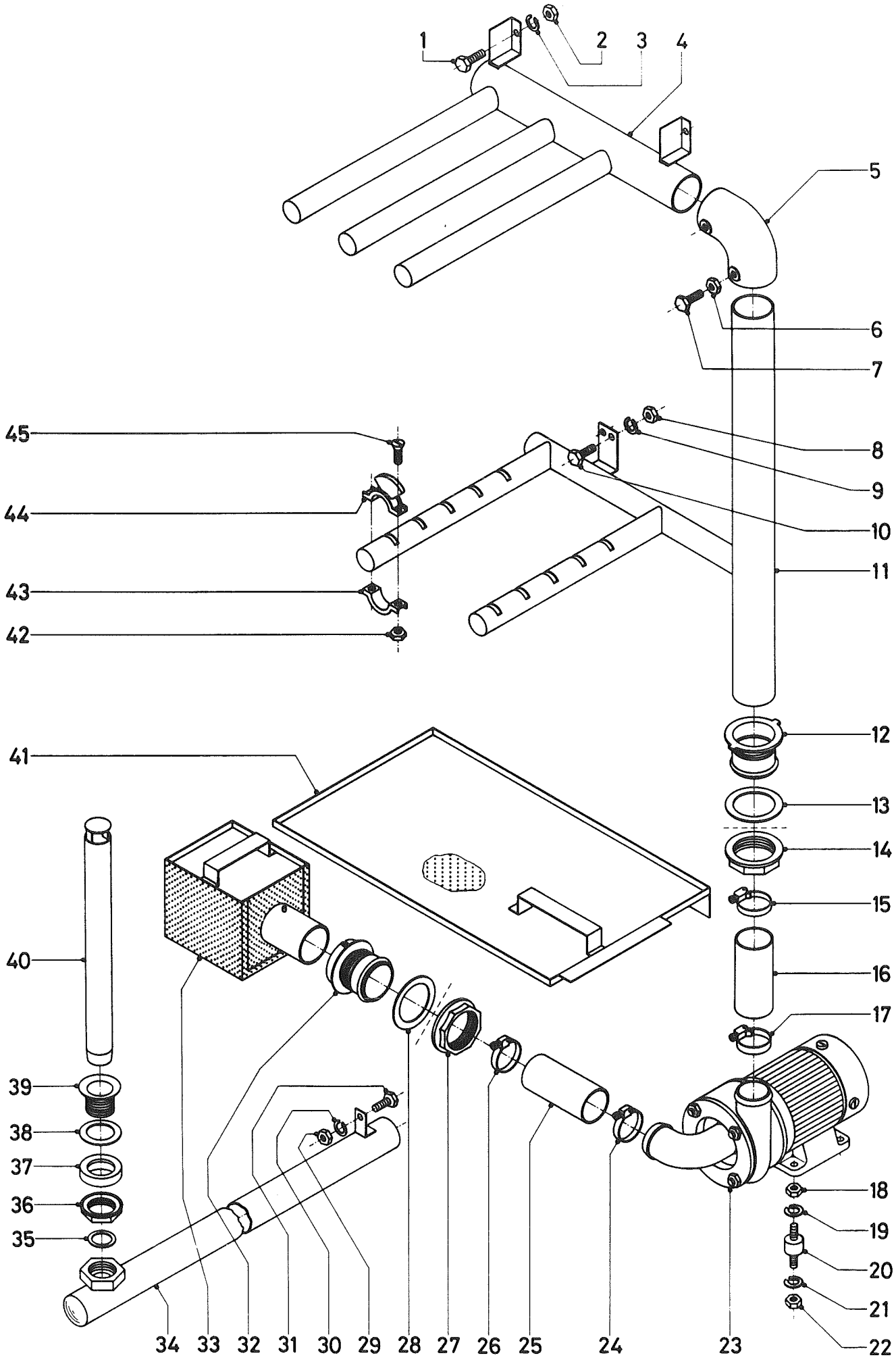

N.º PLANO	FIRMA	FECHA			APARATO	LAMINA
A-144		VII-81		FAGOR INDUSTRIAL, S.Coop.	LAVAVAJILLAS FI-2400	2

Nº POSL. POSITION REF. Nº	CODIGO CODE CAT. Nº	CONCEPTO: DESPIECE ARBOL DE LAVADO SUJET : VUE ECLATE ARBRE DE LAVAGE CONCEPT : WASH OPERATIONAL PARTS. APARATO - APPAREIL - APPLIANCE : LAVA-VAJILLAS / LAVE-VAISSELLES / DISH-WASHERS. DENOMINACION - DENOMINATION - DESCRIPTION			LAMINA Nº VUE Nº 2 ILUSTRATION Nº	HOJA Nº PAGE Nº 1 PAGE Nº	PLANO Nº PLAN A-144 DRAWING Nº
					MODELO Y CANTIDAD - MOD. ET QUANTITE - MODELS AND QUANTITIES		
					FI-2400		
1	Q-012042	Tornillo	Vis	Bolt	2		
2	72-53-81	Tuerca	Ecrou	Nut	2		
3	Q-262040	Arandela muelle	Rondelle ressort	Spring washer	2		
4	Z-820710	Grupo lavado superior	Groupe lavage superieur	Group up wash	1		
5	Z-790731	Codo 90º	Coude 90º	Elbow 90°	1		
6	72-53-81	Tuerca	Ecrou	Nut	2		
7	Q-012042	Tornillo	Vis	Bolt	2		
8	72-53-81	Tuerca	Ecrou	Nut	2		
9	Q-262040	Arandela muelle	Rondelle ressort	Spring washer	2		
10	Q-012042	Tornillo	Vis	Bolt	2		
11	Z-820720	Grupo lavado inferior	Groupe lavage inferieur	Group down wash	1		
12	Z-790901	Pasamuros impulsión	Bague impulsion	Impulse pipe	1		
13	74-09-22	Arandela junta	Rondelle joint	Gasket washer	1		
14	74-09-23	Tuerca	Ecrou	Nut	1		
15	Q-881326	Abrazadera	Collier	Endless screw clamp	1		
16	74-09-41	Manguera impulsion	Conduit impulsion	Impulse pipe	1		
17	Q-881326	Abrazadera	Collier	Endless screw clamp	1		
18	Q-161360	Tuerca	Ecrou	Nut	4		
19	Q-261060	Arandela muelle	Rondelle ressort	Spring washer	4		
20	72-10-81	Antivibrante	Piéce anti-vibration	Damper	4		
21	Q-261060	Arandela muelle	Rondelle ressort	Spring washer	4		
22	Q-161360	Tuerca	Ecrou	Nut	4		
23	Z-791001	Motobomba	Motopompe	Wash pump	1		
24	Q-881326	Abrazadera	Collier	Endless screw clamp	1		
25	Z-820901	Manguera aspiración	Conduite aspiration	Impulse pipe	1		
26	Q-881326	Abrazadera	Collier	Endless screw clamp	1		
27	74-09-23	Tuerca	Ecrou	Nut	1		
28	74-09-22	Arandela junta	Rondelle joint	Gasket washer	1		

Nº POSI. POSITION REF. Nº	CODIGO CODE CAT. Nº	CONCEPTO : DESPIECE ARBOL DE LAVADO SUJET : VUE ECLATE ARBRE DE LAVAGE CONCEPT : WASH OPERATIONAL PARTS APARATO - APPAREIL - APPLIANCE : LAVA-VAJILLAS / LAVE-VAISSELLES / ~~DISH-WASHERS~~			LAMINA Nº VUE Nº 2 ILUSTRATION Nº		HOJA Nº PAGE Nº 2 PAGE Nº		PLANO Nº PLAN A-144 DRAWING Nº	
		DENOMINACION - DENOMINATION - DESCRIPTION			MODELO Y CANTIDAD - MOD. ET QUANTITE - MODELS AND QUANTITIES					
					FI-2400					
29	Q-161440	Tuercq	Ecrou	Nut	1					
30	72-03-83	Arandela muelle	Rondelle ressort	Spring washer	1					
31	40.140	Tornillo	Vis	Bolt	1					
32	Z-270911	Pasamuros aspiración	Baque passe-mur aspir.	Impulse pipe	1					
33	Z-790920	Filtro aspiración bomb	Filtre aspirat.pompe	Impulse wash impulse	1					
34	Z-825210	Desagüe completo	Ecoulement complet	Complete drain	1					
35	72-21-15	Arandela junta	Rondelle joint	Gasket washer	1					
36	Z-702101	Tuerca	Ecrou	Nut	1					
37	72-21-13	Junta especial	Joint special	Gasket special	1					
38	Q-307009	Arandela junta	Rondelle joint	Gasket washer	1					
39	Z-822101	Válvula desagüe	Valve ecoulement	Drain valve	1					
40	Z-822111	Caña	Tige	Shaft	1					
41	Z-820810	Bandeja dcha.completa	Plaque droite complete	Complete tray right	1					
s/n	Z-820820	Bandeja izda.completa	Plaque gauche complete	Complete tray left	1					
42	Q-162030	Tuerca	Ecrou	Nut	56					
43	Z-790733	Abrazadera tobera lav.	Collier	Endless wash nozzle	28					
44	Z-790732	Tobera lavado	Tuyére lavage	Wash nozzle	28					
45	Q-042032	Tornillo	Vis	Bolt	56					

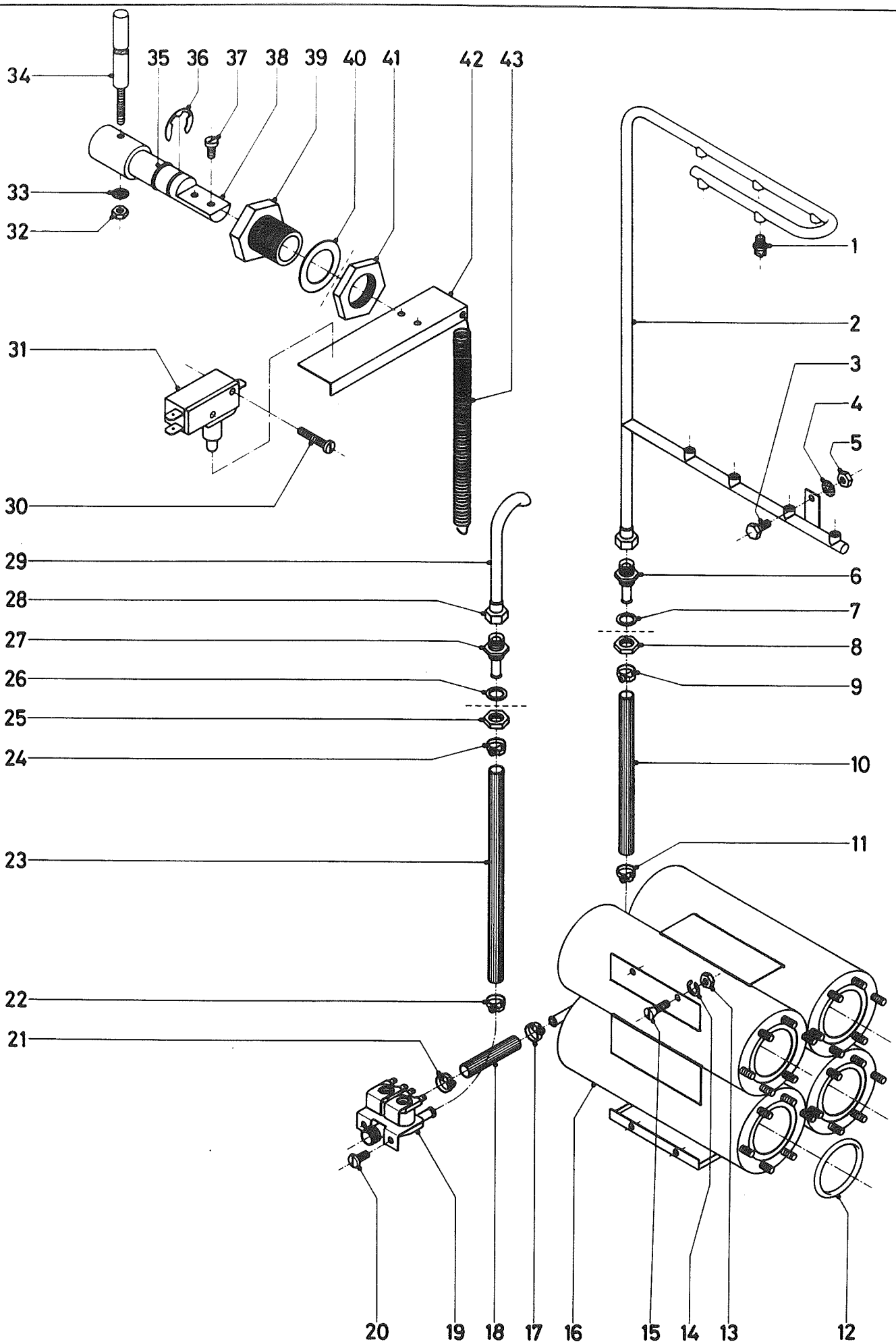

N.º PLANO	FIRMA	FECHA		APARATO	LÁMINA
A-145		VII-81	FAGOR INDUSTRIAL, S.Coop.	LAVAVAJILLAS FI-2400	3

Nº POSI. POSITION REF. Nº	CODIGO CODE CAT. Nº	CONCEPTO : DESPIECE SISTEMA DE ACLARADO SUJET : VUE ECLATE SYSTEMA DE RINÇAGE CONCEPT : RINSING OPERATIONAL PARTS APARATO - APPAREIL - APPLIANCE : LAVA-VAJILLAS / LAVE-VAISSELLES / DISH-WASHERS. DENOMINACION - DENOMINATION - DESCRIPTION			LAMINA Nº VUE Nº 3 ILUSTRATION Nº	HOJA Nº PAGE Nº 1 PAGE Nº	PLANO Nº PLAN A-145 DRAWING Nº
					MODELO Y CANTIDAD - MOD. ET QUANTITE - MODELS AND QUANTITIES		
					FI-2400		
1	Z-791931	Tobera de aclarado	Tuyere chlore	Rinse nozzle	9		
2	Z-821920	Arbol de aclarado	Arbre chlore	Arm rinse	1		
3	Q-013041	Tornillo	Vis	Bolt	1		
4	Q-242040	Arandela abanico	Rondelle eventail	Fan washer	1		
5	72-53-81	Tuerca	Ecrou	Nut	1		
6	Z-821910	Pasamuros aclarado	Douille chlore	Rinse passaut	1		
7	Z-821213	Arandela junta	Rondelle joint	Gasket washer	1		
8	72-18-23	Tuerca amarre pasamur.	Ecrou fixé douille	Nut	1		
9	Q-881302	Abrazadera	Collier	Endless screw clamp	1		
10	Z-822333	Conduc.calderín a tunel	Conduite cuve a tunnel	Pipe boiler to tunel	1		
11	Q-881302	Abrazadera	Collier	Endless screw clamp	1		
12	74-17-91	Junta tórica	Joint	Gasket	4		
13	Q-161440	Tuerca	Ecrou	Nut	4		
14	72-03-83	Arandela muelle	Rondelle ressort	Spring washer	4		
15	32-38	Tornillo	Vis	Bolt	4		
16	Z-821730	Conjunto calderines so.	Cuvettes soudées ensem.	Welded boiler	1		
17	Q-881302	Abrazadera	Collier	Endless screw clamp	1		
18	Z-822331	Conduc.electrov.a cald.	Conduct.electrov.a cuve	Pipe boiler to electr.	1		
19	P-255001	Electrov.entrada agua	Electrov.arrivée d'eau	Pipe electrov.inlet	1		
20	Q-062031	Tornillo	Vis	Bolt	2		
21	Q-881302	Abrazadera	Collier	Endless screw clamp	1		
22	Q-881302	Abrazadera	Collier	Endless screw clamp	1		
23	Z-822332	Conduc.electrov.a tun.	Condui.electrov.tunnel	Pipe electrov.to tunel	1		
24	Q-881302	Abrazadera	Collier	Endless screw clamps	1		
25	72-18-23	Tuerca amarre pasamuros	Ecrou fixé douille	Nut	1		
26	Z-821213	Arandela junta	Rondelle joint	Gasket washer	1		
27	Z-821910	Pasamuros aclarado	Douille chlore	Rinse passant	1		
28	72-19-23	Tuerca unión	Ecrou union	Nut	1		

Nº POSI. / POSITION / REF. Nº	CODIGO / CODE / CAT. Nº	CONCEPTO / SUJET / CONCEPT: DESPIECE SISTEMA DE ACLARADO / VUE ECLATE SYSTEMA DE RINÇAGE / RINSING OPERATIONAL PARTS. — APARATO - APPAREIL - APPLIANCE: LAVA-VAJILLAS / LAVE-VAISSELLES / DISH-WASHERS. — DENOMINACION - DENOMINATION - DESCRIPTION			LAMINA Nº / VUE Nº 3 / ILUSTRATION Nº	HOJA Nº / PAGE Nº 2 / PAGE Nº	PLANO Nº / PLAN A-145 / DRAWING Nº
					MODELO Y CANTIDAD - MOD. ET QUANTITE - MODELS AND QUANTITIES		
					FI-2400		
29	Z-822320	Conducto llenado comp.	Conduite remplissage	Complete pipe	1		
30	Q-013113	Tornillo	Vis	Bolt	2		
31	Z-821218	Microrruptor	Microrrupteur	Microswitch	1		
32	Q-162030	Tuerca	Ecrou	Nut	1		
33	Q-242030	Arandela abanico	Rondelle eventail	Fan washer	1		
34	Z-821214	Pulsador accionador	Pulsateur actioneur	Push button	1		
35	Q-307003	Junta tórica	Joint	Gasket ring	1		
36	42-16	Arandela de seguridad	Rondelle de securité	Safety washer	1		
37	3.528	Tornillo	Vis	Bolt	2		
38	Z-821211	Eje accionador	Axe actioneur	Axe drive	1		
39	Z-821212	Sujeción eje accionad.	Fixation axe actioneur	Fixation axe	1		
40	Z-821213	Arandela junta	Rondelle joint	Gasket washer	1		
41	72-18-23	Tuerca	Ecrou	Nut	1		
42	Z-821215	Palanca pulsador	Levier pulsateur	Push lever	1		
43	N-020655	Resorte tensor palanca	Ressort tendant levier	Spring tensor lever	1		

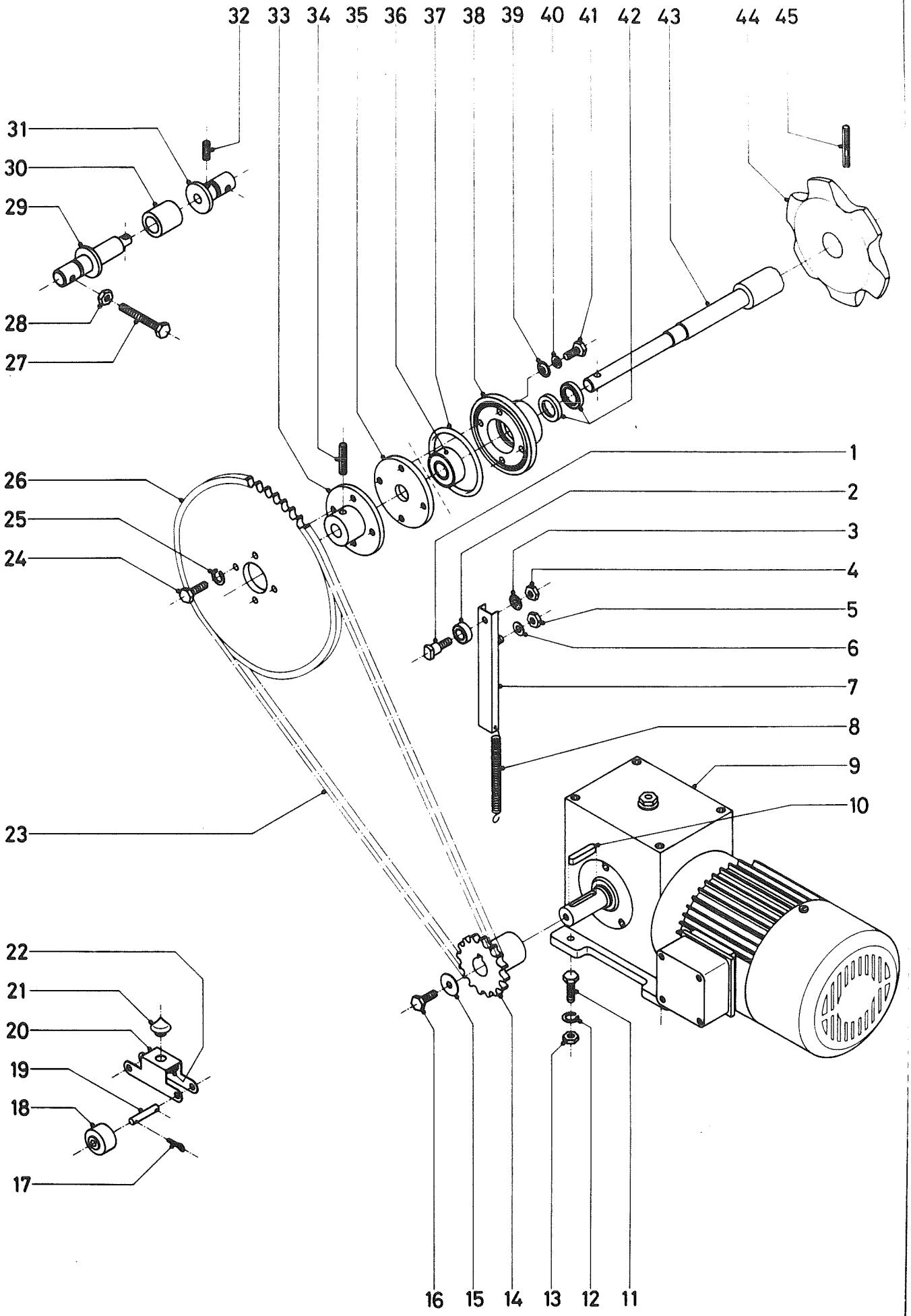

Nº PLANO	FECHA	FECHA			APARATO	LAMINA
A-146		VII-81		FAGOR INDUSTRIAL, S. Coop.	LAVAVAJILLAS FI-2400	4

Nº POSI. / POSITION / REF. Nº	CODIGO / CODE / CAT. Nº	CONCEPTO: DESPIECE DEL SISTEMA DE ARRASTRE. / SUJET: VUE ECLATE SYSTEMA DE TRAINAGE / CONCEPT: RACK CONVEYOR SYSTEM PARTS.			LAMINA Nº / VUE Nº 4 / ILUSTRATION Nº	HOJA Nº / PAGE Nº 1 / PAGE Nº	PLANO Nº / PLAN A-146 / DRAWING Nº
		APARATO - APPAREIL - APPLIANCE: LAVA-VAJILLAS / LAVE-VAISSELLES / ~~DISH-WASHERS.~~			MODELO Y CANTIDAD - MOD. ET QUANTITE - MODELS AND QUANTITIES		
		DENOMINACION	DENOMINATION	DESCRIPTION	FI-2400		
1	Z-825921	Sujeción rodamiento	Fixation roulement	Support bearing	1		
2	Z-825922	Rodamiento	Roulement	Bearing	1		
3	Q-242040	Arandela abanico	Rondelle eventail	Fan washer	1		
4	72-53-81	Tuerca	Ecrou	Nut	1		
5	72-53-81	Tuerca	Ecrou	Nut	1		
6	Q-232040	Arandela plana	Rondelle plane	Flat washer	1		
7	Z-825910	Tensor cadena soldado	Tendeur châine soudé	Welded chain tensor	1		
8	N-020655	Resorte tensor	Ressort tendeur	Spring tensor	1		
9	Z-825901	Motorreductor sinfin-c	Moteur-reducteur sansf.	Motorreductor	1		
10		Chaveta	Clavette	Lock pin	1		
11	Q-011354	Tornillo	Vis	Bolt	4		
12	1.090	Arandela muelle	Rondelle ressort	Spring washer	4		
13	Q-161450	Tuerca	Ecrou	Nut	4		
14	Z-825902	Piñon	Pignon	Pinion	1		
15	40.162	Arandela plana	Rondelle plane	Flat washer	1		
16	40.140	Tornillo	Vis	Bolt	1		
17	Q-372001	Pasador de aletas	Goupille a filettes	Cotter pin	70		
18	Z-775004	Rueda	Roue	Weel	35		
19	Z-795013	Eje	Axe	Axe	35		
20	Z-825011	Distanciador transport.	Empattent transporteur	Driver distance	35		
21	Z-825012	Pitón arrastre	Piton encastré	Screw eye drive	35		
22	Z-825013	Arandela sujeción	Rondelle fixation	Washer	35		
23	Z-825903	Cadena	Chaîne	Chain	1		
24	40.140	Tornillo	Vis	Bolt	4		
25	72-03-83	Arandela muelle	Rondelle ressort	Spring washer	4		
26	Z-795904	Plato industr.58 dient	Plateau industr.58 dent	Dividing plate	1		
27	Q-012069	Tornillo	Vis	Bolt	2		
28	72-10-83	Tuerca	Ecrou	Nut	2		

Nº POSI. / POSITION / REF. Nº	CODIGO / CODE / CAT. Nº	CONCEPTO: DESPIECE DEL SISTEMA DE ARRASTRE SUJET : VUE ECLATE SYSTEMA DE TRAINAGE CONCEPT : RACK CONVEYOR SYSTEM PARTS. APARATO - APPAREIL - APPLIANCE : LAVA-VAJILLAS / LAVE-VAISSELLES / DISH-WASHERS. DENOMINACION - DENOMINATION - DESCRIPTION			LAMINA Nº VUE Nº 4 ILUSTRATION Nº	HOJA Nº PAGE Nº 2 PAGE Nº	PLANO Nº PLAN A-146 DRAWING Nº
					MODELO Y CANTIDAD - MOD. ET QUANTITE - MODELS AND QUANTITIES		
					FI-2400		
29	Z-795932	Semi-eje tensor B	Semi-axe tendeur B	Semi-axe tensor B	1		
30	Z-795933	Casquillo (supl.rueda)	Bague (Suplem.roue)	Gasket	1		
31	Z-795931	Semi-eje tensor A	Semi-axe tendeur A	Semi-axe tensor A	1		
32	Z-371002	Manguito sujeción	Goupille fixation	Injector elbow	1		
33	Z-825904	Suplemento plato	Plateau supplement	Plate	1		
34	Q-371001	Manguito sujeción	Goupille fixation	Sujeción elbow.	1		
35	Z-825905	Tapa anterior	Disque anterieur	Front top	1		
s/n	Z-825907	Tapa posterior	Disque posterieur	Rear top	1		
36	Z-795906	Rodamiento	Roulement	Bearing	2		
37	Z-795908	Junta tórica	Joint	Gasket ring	2		
38	Z-795907	Cubre-rodamiento	Cache-roulement	Cover bearing	2		
39	Q-308002	Arandela dubo	Rondelle nylon	Rubber washer	4		
40	Q-232040	Arandela plana	Rondelle plane	Flat washer	4		
41	Q-012043	Tornillo	Vis	Bolt	4		
42	Z-795909	Retén	Bague	O ring sealed	4		
43	Z-825906	Eje transmisor	Axe de transmission	Transmission axe	1		
44	Z-076533	Rueda transmisora	Roue transmission	Transmission weel	2		
45	Q-371001	Manguito sujeción	Goupille fixation	Fastening elbow	1		

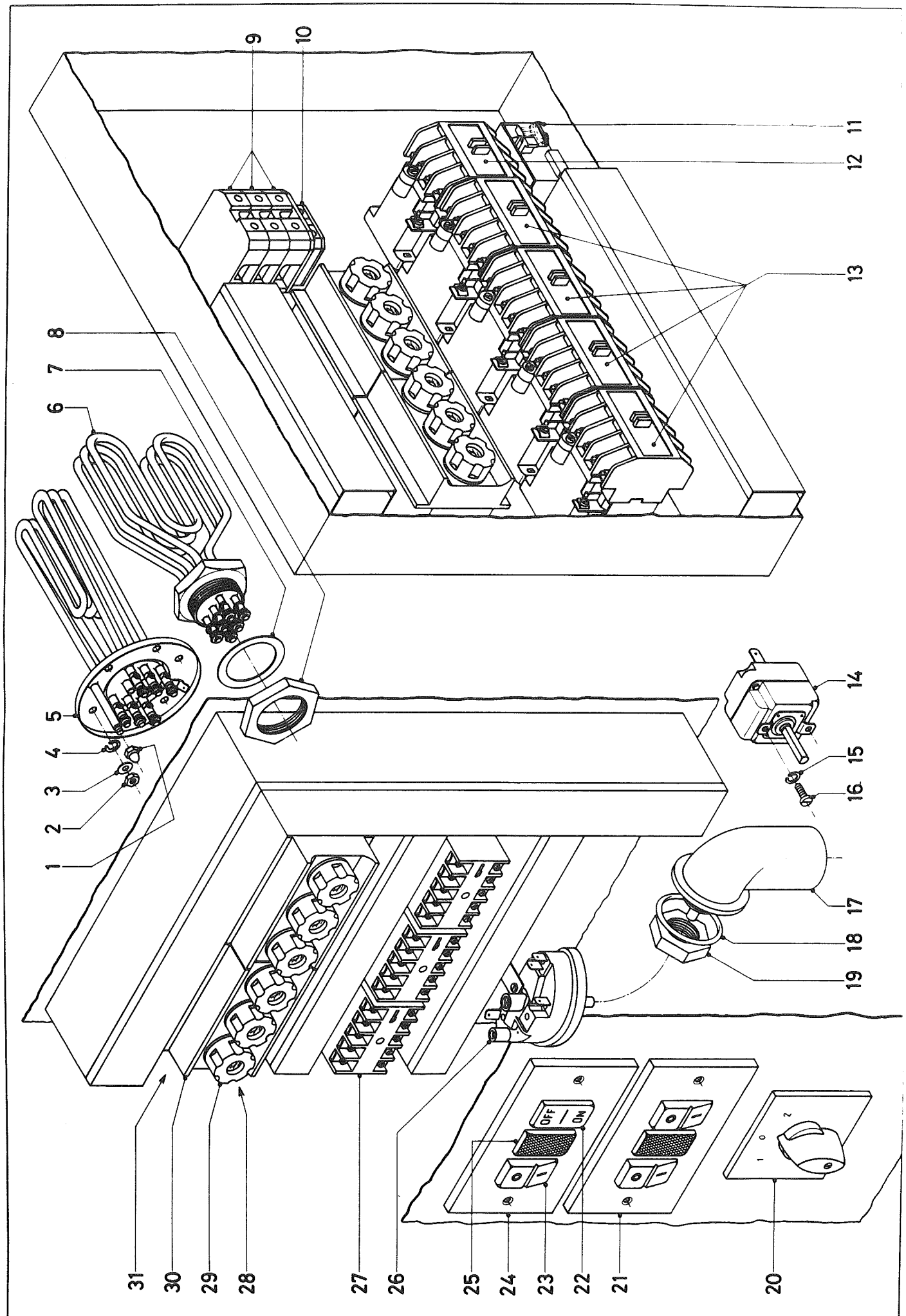

N.º PLANO	FIRMA	FECHA			APARATO	LAMINA
A-147		VII-81		FAGOR INDUSTRIAL, S. Coop.	LAVAVAJILLAS FI-2400	5

Nº POSI. POSITION REF. Nº	CODIGO CODE CAT. Nº	CONCEPTO : DESPIECE CUADRO ELECTRICO SUJET : VUE ECLATE PANNEAU ELECTRIQUE CONCEPT : LIST OF ELECTRICAL OPERATIONAL PART. APARATO - APPAREIL - APPLIANCE : LAVAVAJILLAS LAVE-VAISSELLES DISH-WASHERS. DENOMINACION - DENOMINATION - DESCRIPTION			LAMINA Nº VUE Nº 5 ILUSTRATION Nº	HOJA Nº PAGE Nº 1 PAGE Nº	PLANO Nº PLAN A-147 DRAWING Nº
					MODELO Y CANTIDAD - MOD. ET QUANTITE - MODELS AND QUANTITIES		
					FI-2400		
1	Q-203030	Tuerca sombrerete	Ecrou á petit chapeau	Nut	4		
s/n	Z-821720	Caperuza calderines	Chaperon cuves	Cap boiler	1		
2	72-53-81	Tuerca	Ecrou	Nut	24		
3	5.069	Arandela plana	Rondelle plane	Flat washer	24		
4	72-03-83	Arandela muelle	Rondelle ressort	Spring washer	24		
5	74-17-60	Grupo caldeo compléto	Groupe cuves	Complete welded boiler	4		
6	Z-793710	Resist.tanque completo	Resistence reservoir	Compl.heater tank	2		
7	72-37-42	Junta de plomo	Joint plome	Gasket	2		
8	72-37-43	Tuerca	Ecrou	Nut	2		
9	Z-823018	Borne	Borne	Terminal	3		
10	Z-823019	Borne	Borne	Terminal	1		
11	Z-823017	Relé térmico (7,3÷ 11)	Rele thermique (7,3÷11)	Thermic relay	1		
12	Z-823016	Contactor SLA-7, 220 v	Contacteur SLA-7, 220v	Contactor SLA-7	1	(Motobomba)	
13	Z-813001	Contactor SLA-16,220 v	Contacteur SLA-16,220v	Contacter SLA-16	4	(Grupos de caldeo)	
14	Z-703046	Termostato	Thermostat	Thermostat	5		
15	Q-242020	Arandela muelle	Rondelle ressort	Spring washer	10		
16	3.528	Tornillo	Vis	Bolt	10		
17	Z-763008	Cámara presostato	Chambre presostat	Pressure chamber	1		
18	Q-307000	Junta tórica	Joint	Gasket	1		
19	Q-221401	Tuerca	Ecrou	Nut	1		
20	Z-823006	Conmutador	Conmutateur	Comutator	1		
21	Z-823005	Embellecedor pil.infer.	Enjoliveur voyants inf.	Lamps (down)	1		
22	Z-823003	Conmutador	Commutateur	Conmutator	1		
23	Z-703011	Interruptor bipolar	Interrupteur bipolaire	Main switch	3		
24	Z-823004	Embellecedor pil.super.	Enjoliveur voyants sup.	Lamps (up)	1		
25	Z-703012	Piloto rojo	Voyant rouge	Lamp red	2		
26	Z-823007	Presostato simple	Presostat simple	Simple pressure	1		
27	Z-703034	Contactor B-1021	Contacteur B-1021	Contactor B-1021	3		

Nº POSI. POSITION REF. Nº	CODIGO CODE CAT. Nº	CONCEPTO : DESPIECE CUADRO ELECTRICO SUJET : VUE ECLATE PANNEAU ELECTRIQUE CONCEPT : LIST OF ELECTRICAL OPERATIONAL PART APARATO - APPAREIL - APPLIANCE : LAVA-VAJILLAS / LAVE-VAISSELLES / DISH-WASHERS. DENOMINACION - DENOMINATION - DESCRIPTION			LAMINA Nº VUE Nº 5 ILUSTRATION Nº MODELO Y CANTIDAD - MOD. ET QUANTITE - MODELS AND QUANTITIES FI-2400	HOJA Nº PAGE Nº 2 PAGE Nº	PLANO Nº PLAN A-147 DRAWING Nº
28	Z-823012	Fusible (63 A.50A.20A)	Fusible (63 A.50A. 20A)	Fuse	12		
29	Z-823011	Tapón linder	Tampon Linder	Linder plug	12		
30	Z-823009	Tapa Linder	Plaque Linder	Linder cap.	4		
31	Z-823008	Cortacircuito Linder	Coupe circuit Linder	Linder circuit braker	4		

Nº POSI. POSITION REF. Nº	CODIGO CODE CAT. Nº	CONCEPTO : VARIOS SUJET : DIVERS CONCEPT : MISCELLANEOUS APARATO - APPAREIL - APPLIANCE : LAVA-VAJILLAS / LAVE-VAISSELLES / DISH-WASHERS. DENOMINACION - DENOMINATION - DESCRIPTION			LAMINA Nº / VUE Nº / ILUSTRATION Nº	HOJA Nº / PAGE Nº / PAGE Nº	PLANO Nº / PLAN / DRAWING Nº
					MODELO Y CANTIDAD - MOD. ET QUANTITE - MODELS AND QUANTITIES		
					FI-2400		
	Z-763009	Conduccion presostato	Conduite presostat	Pressure wiring	1		
	P-102154	Brida elástica p/tubo	Anneau elastique p/cond	Clamp for tube	2		
	Z-823013	Cortacircuito	Coupe circuit		1		
	Z-793004	Cambio de tension	Changement de tension	Voltage change	1		
	Z-823014	Fusible 4 A.	Fusible 4 A.	Fuse 4 A.	2		
	Z-826411	Cortina exterior	Rideau extérieur	Exterior curtain	2		
	Z-826412	Cortina interior	Rideau intérieur	Interior curtain	2		
	Z-829510	Placa matrícula	Plaque matricule	Adhesive features plat	1		
	Z-829520	Folleto de instruccion	Brochure instructions	Instructions booklet	1		
	51-127	Escudo Fagor Industri.	Ecusson Fagor Industr.	Fagor Industrial name	1		
	Z-829710	Embalaje de madera	Emballage bois	Wood rackage	1		
	Z-829720	Embalaje de plástico	Emballage plastique	Plastic package	1		
	Q-990056	Embalaje marítimo	Emballage maritime	Sea worthy package	1		

Nº POSI. POSITION REF. Nº	CODIGO CODE CAT. Nº	CONCEPTO : CAMBIOS PARA TRANSFORMACION DE 220 v. 50 HZ (380 v. 50 HZ) SUJET : CHANGEMENTS A REALIZER POUR TRANSFORMATION A (380 v. 50 HZ) CONCEPT : CHANGES TO BE CARRIED OUT FOR THE 220 v. 50 HZ to (380 v.50)			LAMINA Nº VUE Nº ILUSTRATION Nº	HOJA Nº PAGE Nº PAGE Nº	PLANO Nº PLAN DRAWING Nº
		APARATO - APPAREIL - APPLIANCE : LAVA-VAJILLAS LAVE-VAISSELLES ~~DISH-WASHERS.~~			MODELO Y CANTIDAD - MOD. ET QUANTITE - MODELS AND QUANTITIES		
		DENOMINACION -	DENOMINATION -	DESCRIPTION	FI-2400		
		PIEZAS A ELIMINAR	PIECES A ELIMINER	PARTS TO BE REMOVED			
	Z-823017	Rele térmico 7,3÷ 11	Relé thermique 7,3÷ 11	Thermic relay 7,3÷ 11	1		
		PIEZAS A INTRODUCIR	PIECES A INTRODUIRE	PARTS TO BE FITTED			
	Z-763018	Relé térmico 5,2÷ 7,5	Relé thermique 5,2÷ 7,5	Thermic relay 5,2÷7,5	1		
		CONEXIONES A MODIFICAR	CONNEXIONS A MODIFIER	CONECTIONS TO BE CARRIED OUT			
		DE A	DE A	FROM TO			
		Resistencias de calder.	Resistences cuves:	Boiler heater			
		Resistencias de tanque	Resistences reservoir	Tank heater			
		Motobomba	Motopompe	Moto-pump			
		Motorreductor	Moteur-reducteur	Motoreductor			
		El cambio de tension ponerlo en posic.380 v	Mettre le changeur de tension sur 380 v.	Change the voltage must be fitted 380 v.			
		En caso de que no haya neutro en la red colocar transformador	Au cas oú il n'y aurait pas de neutre sur le circuit placer un transformateur	In case there is not neutral in the main must fit a transformateur.			

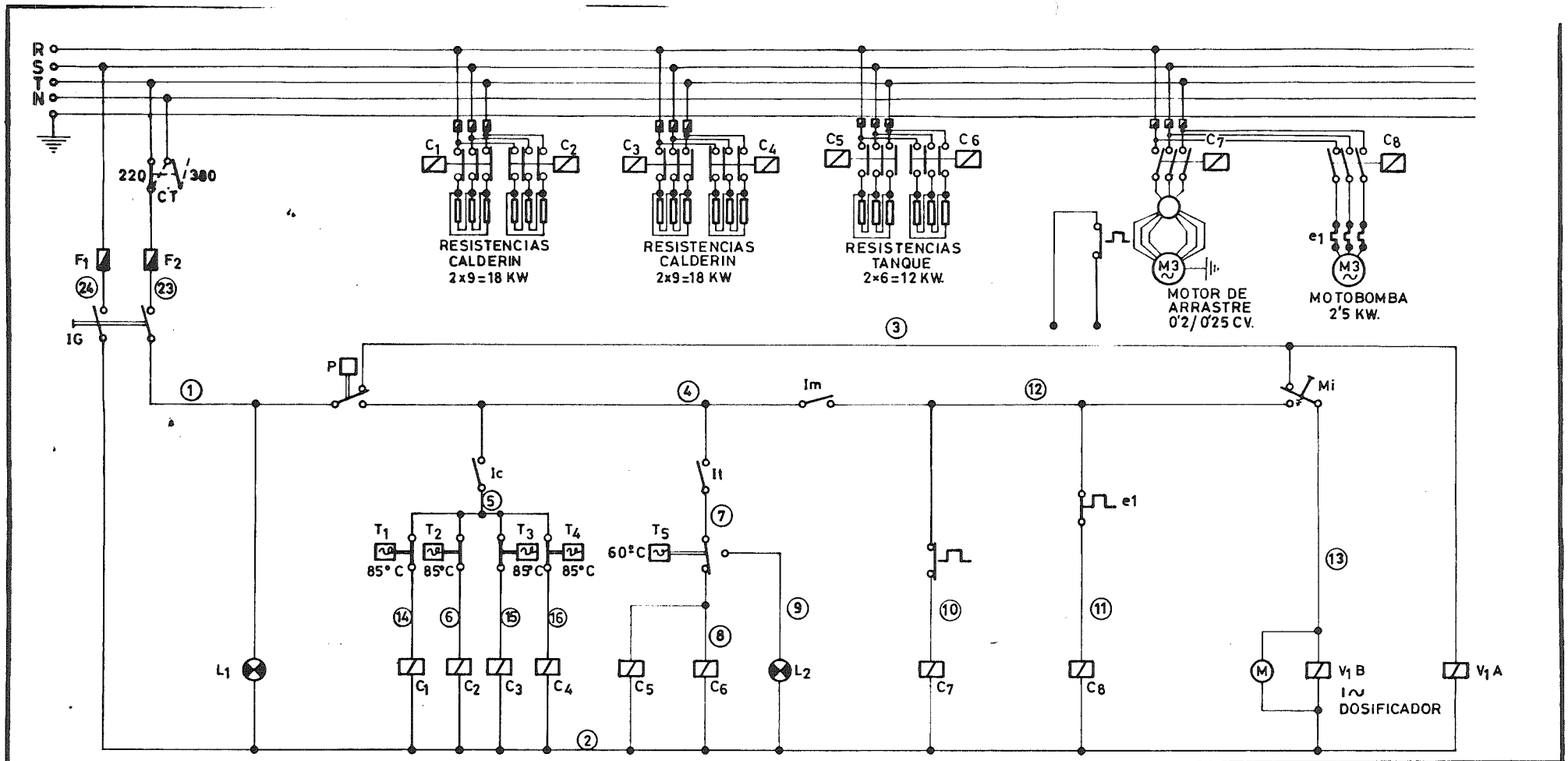

Simbolo	Denominación	Fábrica	Tipo	Caracteristicas	Cond. reales
CT	Cambio de tensión	DAVILA	Mod. 05. 26		
Mi	Microrrup. aclarado	ELBI	Mod. 226500TEL	16 Amperios 250 V.	
Ic	Interruptor Boiler	TICINO	5011	15 Amperios 220 V.	
It	Interrup. resis. tan.	TICINO	5011	15 Amperios 220 V.	
Im	Conmutador	TICINO	5003	15 Amperios 220 V.	
T_5	Termostato tanque	CONSONNI	55.10216.80	Regulado a 60°C	
$T_1 - T_2$ $T_3 - T_4$	Termostato Boiler	CONSONNI	55.10216.80	Regulado a 85°C	
e1	Relé térmico	METRON	T 16	Regulación 9÷13	
C6	Contactor	METRON	B 1021	Para bobina de 220 V.	
C5	Contactor	METRON	B 1021	Para bobina de 220 V.	
C4	Contactor Boiler	METRON	SLA 16	Para bobina de 220 V.	
C3	Contactor Boiler	METRON	SLA 16	Para bobina de 220 V.	
C2	Contactor Boiler	METRON	SLA 16	Para bobina de 220 V.	
C1	Contactor Boiler	METRON	SLA 16	Para bobina de 220 V.	
V_1A, V_1B	Electrovalvula doble	ELBI		1 Entrada 2 Salidas	
L1	Lámpara tensión	TICINO	5060	220 V. Rojo	
L2	Lámp. máq. prepa.	TICINO	5060	220 V. Verde	
f1, f2	Fusible			2×4 A.	

Simbolo	Denominacion	Fábrica	Tipo	Caracteristicas	Cond. reales
C_8	Contactor	METRON	SLA 7	Para bobina de 220 V.	
C_7	Contactor	METRON	B 1021	Para bobina de 220 V.	
P	Presostato simple	COPRECI	14100 PVS		
IG	Interrup. general	TICINO	5011	15 Amperios 220 V.	

ESQUEMA ELECTRICO

N.°	Aldakuntza - Modificación	Noren proposamena Propuesta de	Data-Fecha

Tolerantzia arruntak - Tolerancias generales

<5 ±	50 ÷ 100 ±
5 ÷ 25 ±	100 < ±
25 ÷ 50 ±	α ÷ ±

	Sinadura-Firma	Data - Fecha
Marrasgilea - Dibujado	Amieta	19-1-81.
Proiektugilea-Proyectado		
Gainbegirada-Comprobado		

FAGOR INDUSTRIAL

Azaleko leunketa
Mecanizado superficial

Neurria - Escala

FI-2400 D
Lavavajillas

Plano zenbakia - Plano n.°
HC-15385

Sustituye al n.° ren ordeskoa

Sustituido por gatik ordeskatua

Plano hau ez daiteke erabil ez berrizta gure boimenitz gabe
Este plano no puede ser usado ni reproducido sin nuestra autorización

Dim-A-3