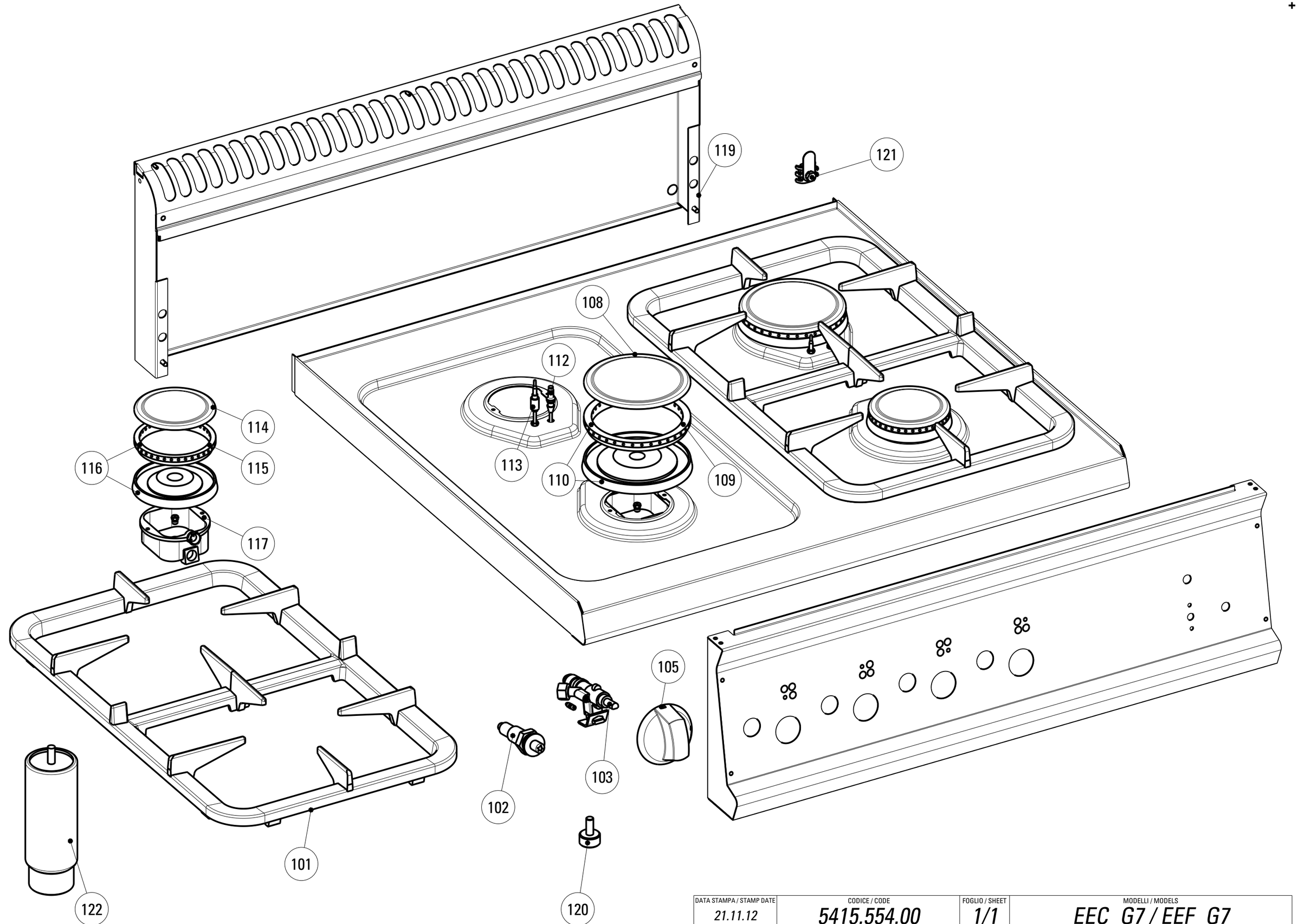

DATA STAMPA / STAMP DATE	CODICE / CODE	FOGLIO / SHEET	MODELLI / MODELS
21.11.12	5415.554.00	1/1	EEC_G7 / EEF_G7

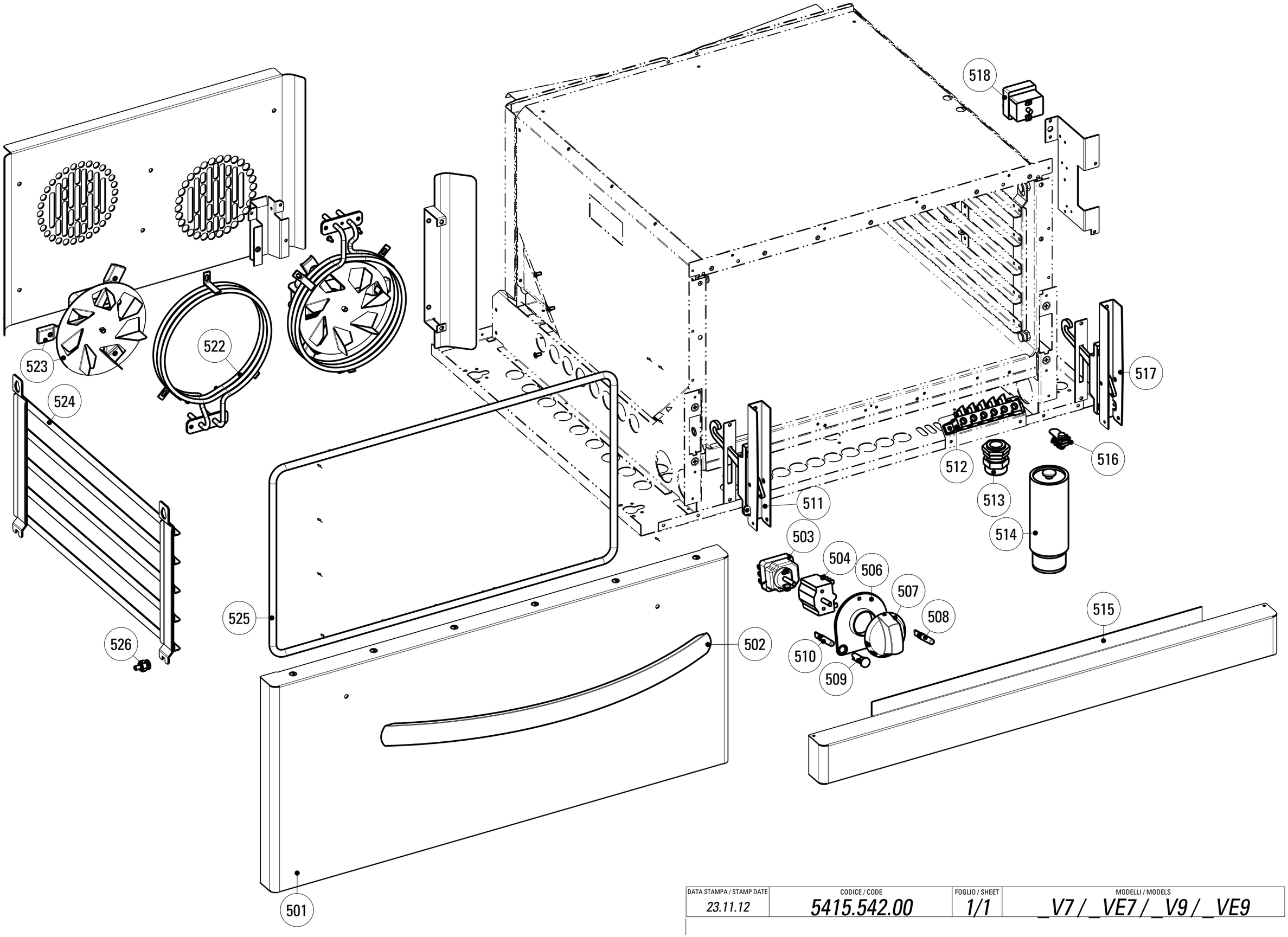

DATA STAMPA / STAMP DATE	CODICE / CODE	FOGLIO / SHEET	MODELLI / MODELS
23.11.12	*5415.542.00*	*1/1*	*_V7 / _VE7 / _V9 / _VE9*

CODICI RICAMBIO PER FINITO / SPARE PARTS FOR THE FINISHED PRODUCT

Aggiornato al/Updated to 27/11/17

Artic./Item	Descrizione/Description	Modello/Model
613074	**CUCINA GAS 4 FUOCHI CON FORNO ELETTRICO VENTILATO GN1/1** **4 BURNERS GAS RANGE WITH GN1/1 FAN ASSISTED ELECTRIC OVEN**	**EEF70GV7**

Cons./Recom.	Pos./Posit.	Ricambio/Replacement			Prezzo/Price List
	101	RC00376000	SUPPORTO PENTOLE SNACK	PAN GRID	80,98
*	102	RC00128000	ACCENDITORE PIEZO CON DADO	PIEZO IGNITER	16,99
*	103	RC00369000	RUBINETTO	GAS COCK	38,28
	105a	RC01884000	MANOPOLA GAS SNACK NERA	BLACK KNOB FOR LINE SNACK	9,47
	105b	RC02072000	MANOPOLA GAS SNACK GRIGIA	GREY KNOB	8,79
*	108	RC00375000	COPERCHIO BRUCIATORE UR	COVER FOR "ULTRARAPID" BURNER	17,54
*	109	RC01832000	SPARTIFIAMMA ULTRARAPIDO SNACK	SNACK ULTRARAPID BURNER COVER	34,58
	110	RC00374000	GRUPPO VENTURI SPARTIFIAMMA UR	VENTURI GROUP (ULTRARAPID)	31,55
*	112	RC00368000	CANDELETTA D'ACCENSIONE E MOLLA	SPARK PLUG	9,50
*	113	RC00367000	TERMOCOPPIA L=600MM	THERMOCOUPLE FOR TOP BURNER	15,56
*	114	RC00373000	COPERCHIO BRUCIATORE R	COVER FOR "RAPID" BURNER	7,83
*	115	RC01833000	SPARTIFIAMMA RAPIDO SNACK	SNACK RAPID BURNER COVER	17,87
	116	RC00372000	GRUPPO VENTURI SPARTIFIAMMA R	VENTURI GROUP (RAPID)	19,31
	117	RC00377000	COPPA BRUCIATORE	BURNER CAP	7,83
	119	RC01051000	CAMINO 700 L7	FLUE 700 L7	118,28
	121	RC00304000	MORSETTO EQUIPOTENZIALE COMPLETO	EQUIPOTENTIAL CONNECTING BLOCK	6,62
	501	RC02028000	PORTA FORNO GN2/1 TECNO70	DOOR W/HANDLE	277,87
	502	RC02082000	MANIGLIA FORNO	OVEN HANDLE	55,54
*	503	RC01610000	TERMOSTATO DI LAVORO FORNO	WORKING THERMOSTAT OVEN L9	82,86
*	504	RC00070000	COMMUTATORE TRIFASE	SWITCH	20,52
	507a	RC01835000	MANOPOLA PF NERA	BLACK KNOB	9,76
	507b	RC02054000	MANOPOLA PF GRIGIA	GREY KNOB	9,05
*	508	RC00052000	LAMPADA SEGN.NEON FASTON ARANCIO 230V	SIGNAL LAMP	5,19

L'azienda si riserva il diritto di apportare ulteriori aggiornamenti senza preavviso. / The data may be updated without prior warning

Artic./Item	Descrizione/Description	Modello/Model
613074	**CUCINA GAS 4 FUOCHI CON FORNO ELETTRICO VENTILATO GN1/1** **4 BURNERS GAS RANGE WITH GN1/1 FAN ASSISTED ELECTRIC OVEN**	**EEF70GV7**

Cons./Recom.	Pos./Posit.	Ricambio/Replacement			Prezzo/Price List
*	509	RC01783000	PORTALAMPADA TRASPARENTE D10	TRANSPARENT LAMP HOLDER D10	5,30
*	510	RC01782000	LAMPADA SEGN.NEON FASTON VERDE 230V	GREEN NEON LAMP 230V	6,09
	511	RC01068000	CERNIERA SX PORTA FORNO GN C/P.RULLINO	LEFT HINGE	37,51
	512	RC00194000	MORSETTIERA FV 122 B	CONNECTING BLOCK	9,16
	513	RC01055000	PRESSACAVO PG21 CON DADO	CABLE GLAND WITH NUT	9,16
	514	RC00602000	PIEDE 1"3/4 INOX	FOOT	36,41
	515	RC01064000	ZOCCOLO FORNO L7	OVEN SOCLE L7	46,45
	517	RC01067000	CERNIERA DX PORTA FORNO GN C/P.RULLINO	RIGHT HINGE	37,51
*	518	RC00305000	TERMOSTATO DI SICUREZZA	SAFETY THERMOSTAT	85,19
*	522	RC01562000	RESISTENZA CIRCOLARE 2,5kW	CIRCULAR HEATING ELEMENT	68,74
	523	RC01561000	MOTOVENTILATORE COMPLETO FORNO EL.VENT.	ELECTRIC VENTILATOR _VE7	106,18
	524	RC02032000	SUPPORTO GRIGLIA FORNO EL.VENTILATO	OVEN GRID HOLDER	85,40
	525	RC01826000	GUARNIZIONE TESSILE PER FORNO GN	TEXTILE GASKET FOR OVEN	52,43
	526	RC01585000	PIOLINO SUPP.GRIGLIA FORNO EL.VENTILATO	PIN FOR OVEN RUNNERS SUPPORT	14,94

L'azienda si riserva il diritto di apportare ulteriori aggiornamenti senza preavviso. / The data may be updated without prior warning