SAGI - ARMADIO 218 CM CON VASCA REFRIGERATA
QE21VR - 15-12-2004 » 25-09-2006

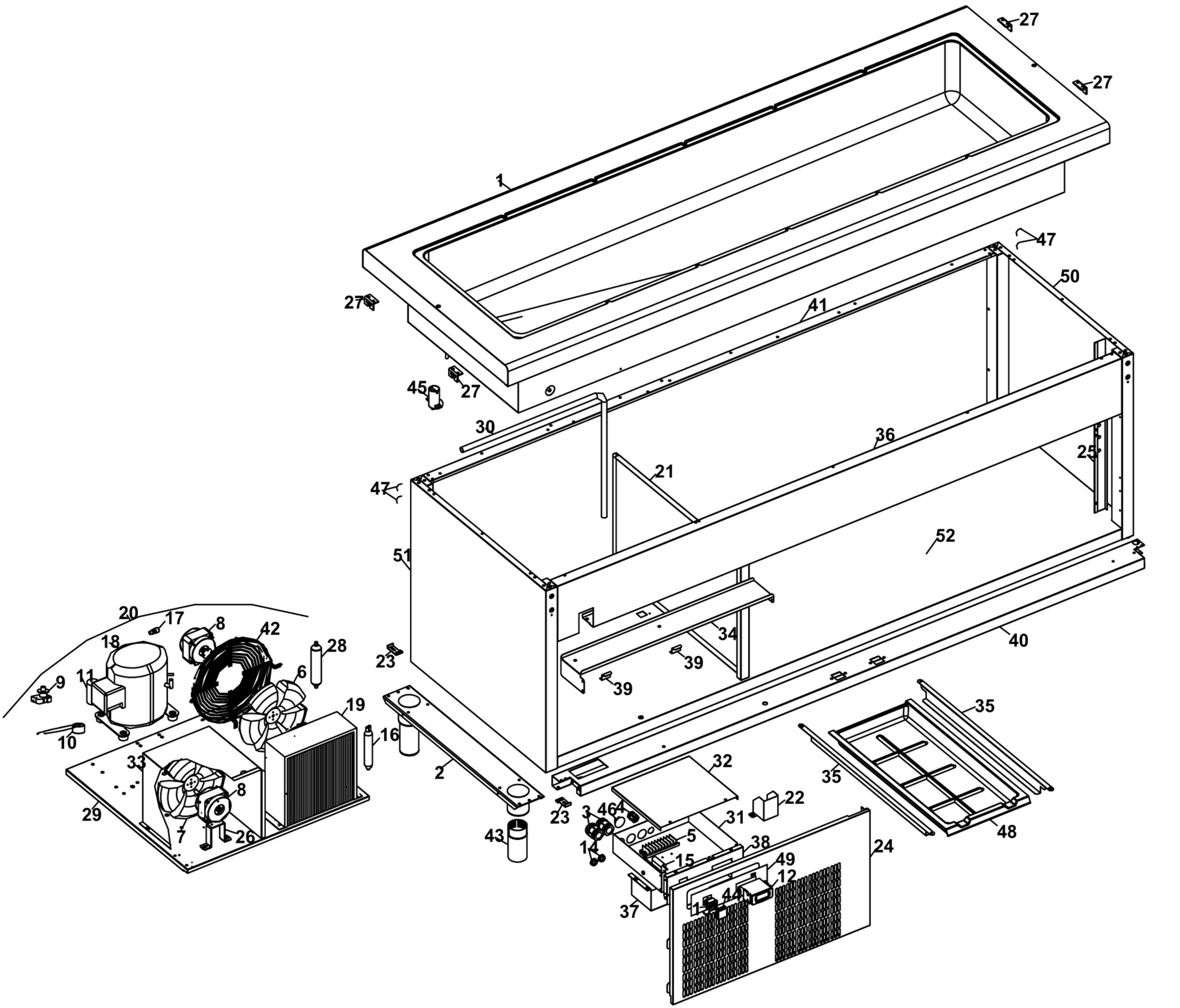

SAGI - ARMADIO 218 CM CON VASCA REFRIGERATA
QE21VR - A000530-GRUPPO ALZATE DI DISTRIBUZIONE - 15-12-2004 » 25-09-2006

