MODULAR

MOD. 96 CFE

ED. 01-08
TAV. 2531074.00

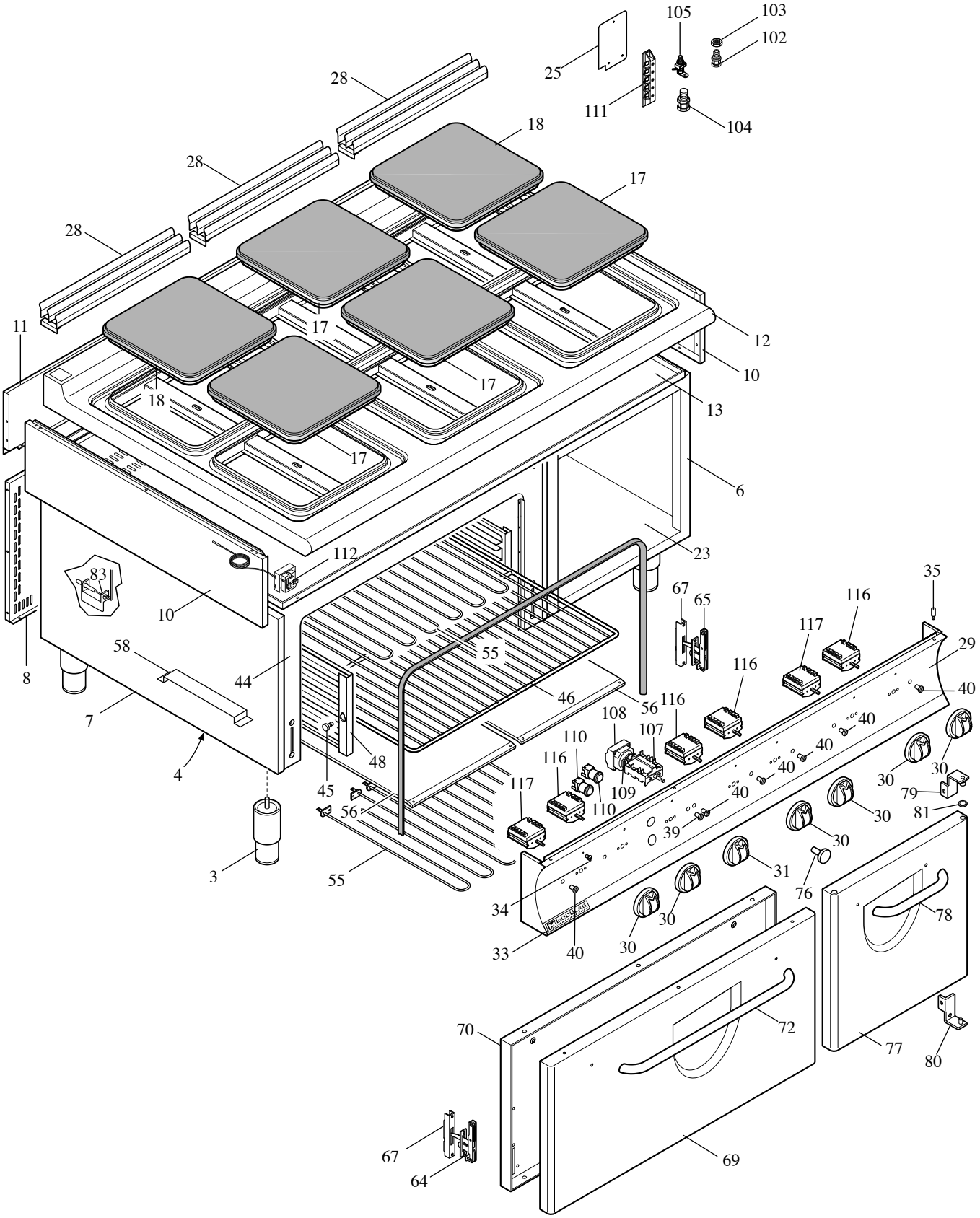

MODULAR

LISTA RICAMBI

code 2531075.00

CUCINA ELETTRICA

MOD. 96 CFE

ED. 01-08

POS.	CODICE	RIF. MODIFICHE	DESCRIZIONE	PREZZO
3	912.033.00		Piede 2” vite M10	
4	922.876.00		Fondo base forno elettrico	
6	921.768.00		Fianco dx mobile base	
7	921.886.00		Fianco base forno	
8	921.912.00		Schienale base cucina 96 CF	
10	921.749.00		Fianco top	
11	921.871.00		Schienale top 96 elettrico	
12	911.871.00		Ass.piano 96 PCE	
13	922.815.00		Fondo top cucina 96 CF	
17	965.003.00		Piastra elettrica 300x300 3000W	
18	965.004.00		Piastra elettrica 300x300 4000W	
23	921.910.00		Fondo vano cucina 96	
25	923.313.00		Coperchio scatola allacciamento	
28	911.742.00		Ass. griglia camino	
29	911.840.00		Ass. cruscotto 96 CFE	
30	912.072.00		Ass. manopola grigia elettrica 7 posizioni	
31	912.066.00		Ass. manopola grigia elettrica 30-300 °C	
33	250.389.00		Marchio	
34	682.003.00		Placchetta per indice	
35	941.076.00		Perno fissagio cruscotto	
39	463.012.00		Lampada gialle	
40	463.014.00		Lampada verde	
44	910.097.00		Forno elettrico	
45	641.090.00		Perno fissaggio reggigriglia	
46	983.039.00		Griglia forno	
48	922.800.00		Reggigriglia base forno	
55	965.047.00		Resistenza forno GN 2/1 1200W	
56	922.801.00		Suola base forno	
58	922.803.00		Supporto suole forno	
60	953.006.00		Guarnizione forno	
64	684.027.00		Cerniera sx porta forno	
65	684.026.00		Cerniera dx porta forno	
67	684.011.00		Portarullino	
69	921.888.13		Porta fono	
70	911.854.13		Ass. controporta forno	
72	9111066.00		Ass. maniglia porta forno GN 2/1	
76	684.007.00		Magnete RPV 22	
77	911.767.13		Ass. porta mobile	
78	9111072.00		Ass. maniglia per portina	
79	911.846.00		Ass. cerniera dx	
80	911.847.00		Ass. cerniera sx	

MODULAR

LISTA RICAMBI

code 2531075.00

CUCINA ELETTRICA

MOD. 96 CFE

ED. 01-08

POS.	CODICE	RIF. MODIFICHE	DESCRIZIONE	PREZZO
81	641.026.00		Boccola per cerniere porte	
102	663.063.00		Pressacavo V-TEC 36	
103	663.064.00		Controdado PG 36	
104	463.002.00		Passacavo D. 30	
105	611.320.00		Montaggio viti terra/equipotenziale	
107	661.000.00		Commutatore angolare 15 A 49.41015.300	
108	661.027.00		Termostato forno 30-300 °C 55.34052.815	
109	661.013.00		Staffa di aggancio 617078	
110	961.020.00		Interuttore NA-NA	
111	963.007.00		Morsettiera FV 122 V/V a 6 poli	
112	661.045.00		Termostato di sicurezza 350°C 5532562802	
116	661.002.00		Commutatore 7 posizioni 49,27215,746	
117	961.000.00		Commutatore 7 posizioni 49,27232,000	