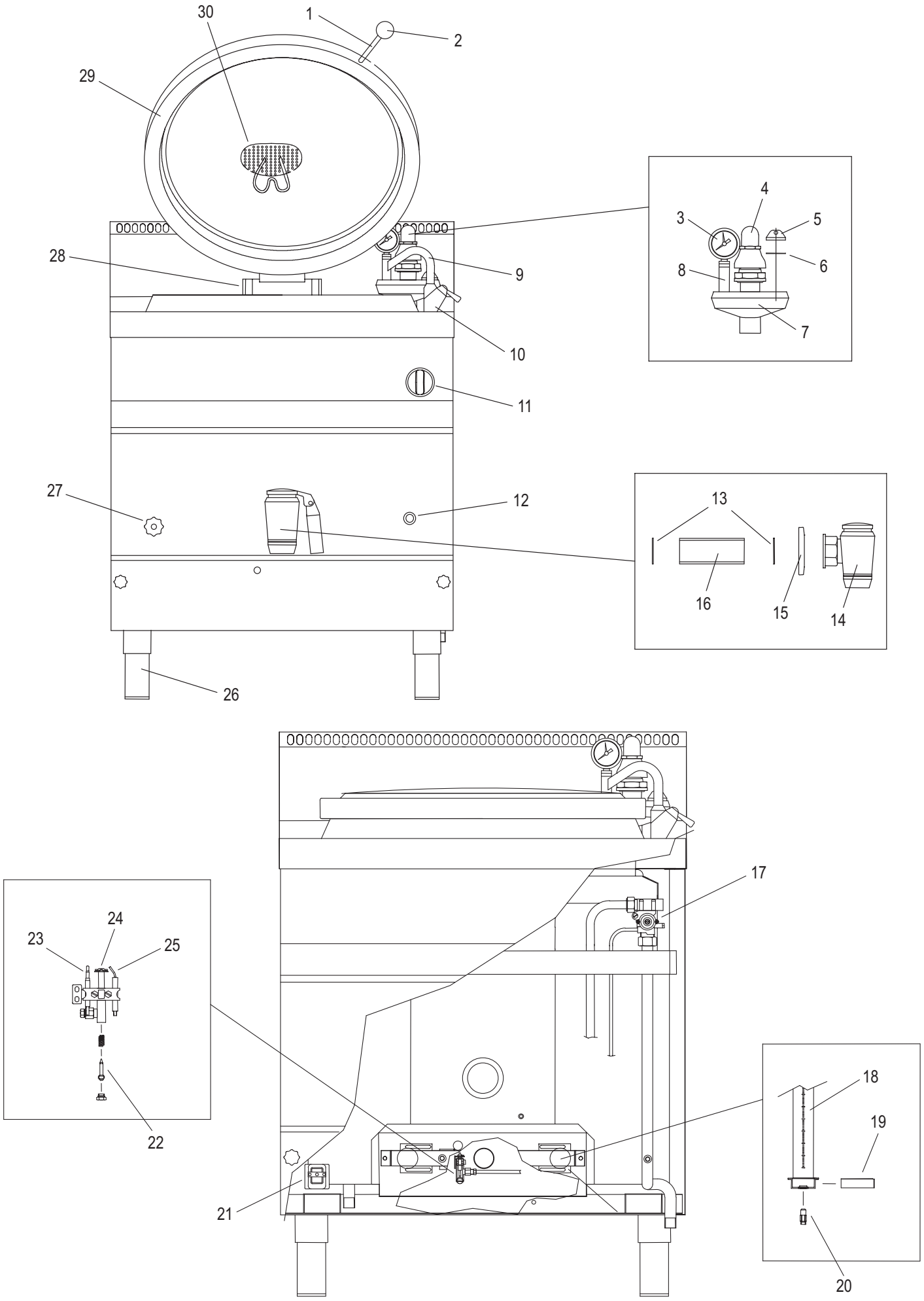
30
1
2
29
28
9
10
11
27
12
26
4
3
5
6
8
7
13
16
15
14
17
24
23
25
22
21
18
19
20

CODICI RICAMBIO PER FINITO / SPARE PARTS FOR THE FINISHED PRODUCT

Aggiornato al/Updated to 27/11/17

Artic./Item	Descrizione/Description	Modello/Model
313075	**PENTOLA GAS INDIRETTA 150LT** **150LT GAS BOILING PAN WITH INDIRECT HEATING**	**P85FIG9**

Cons./Recom.	Pos./Posit.	Ricambio/Replacement			Prezzo/Price List
	MB012000	RCMB012000	ASS.GRUPPO SOLLEV.VASCA	GROUP TILTING OF PAN	290,95
	01685000	RC01685000	CAPPUCCIO IN GOMMA PER PIEZO	GUMMY CAP FOR PIEZO IGNITER	9,71
	01900000	RC01900000	ANELLO CAPPUCCIO PIEZO	PIEZO IGNITER NIPPLE RING	8,99
	01	RC20200014	PROLUNGA PER IMPUGNATURA	HANDLE EXTENSION	18,49
	02	RC20200013	IMPUGNATURA A SFERA M10 D.41	HANDGRIP LID	4,62
	03	RC30300022	MANOMETRO 0/1 BAR D.60 1/4" VERT.	PRESSURE GAUGE	64,22
	04	RC30300014	VALVOLA DI SIC.0.5 BAR 3/4"	SAFETY VALVE	330,45
	05	RC10400061	TAPPO PER POLMONE DA 3/4"	PLUG FOR PLENUM CHAMBER	39,61
	06	RC10500110	O-RING DI.28 SP.3,53 RIF.4112 GB	O-RING O28	1,44
	07	RC30300062	POLMONE X GR.SIC.VERT.DA 3/4"	PLENUM CHAMBER	96,32
	08	RC10400058	PROLUNGA 3/8" CROMATA L=50MM	EXTENSION	10,93
	09	RC30200072	CANNA SNODABILE DIAM.18 L=110MM	WATER INLET PIPE	29,57
	10	RC30200070	GRUPPO RUB.MONOFORO CANNE LUNGHE P	SINGLE-HOLE COCK	171,39
	11	RC02109000	MANOPOLA GAS NERA	BLACK KNOB	8,79
	11	RC02110000	MANOPOLA PENTOLA/GRIGLIA GAS GRIGIA	GREY KNOB	8,79
	12	RC40100130	ACCENSIONE PIEZO ELETTRICA SIT 0073960	PIEZO IGNITER	16,99
	13	RC10500060	GUARNIZ.TEFLON D60x46x2	TEFLON GASKET	4,97
	14	RC30200198	RUBINETTO DI SCARICO 2" CON DADO	DRAINAGE COCK WITH NUT	326,48
	15	RC10200002	BORCHIA PER RUBINETTO SCARICO 2"	ROUNDED ROSE FOR WATER COCK 2"	24,71
	16	RC10400006	NIPPLO DI SCARICO	DISCHARGED NIPPLE	57,12
	17	RC30100003	RUBINETTO GAS P8_FG9	GAS COCK	206,76
	18	RC30400050	BRUCIATORE	BURNER	61,53
	19	RCSC140400	SQUAD.REG.ARIA BRUC.CBTG060/90-DBRG	AIR REGULATOR BURNER	9,25

L'azienda si riserva il diritto di apportare ulteriori aggiornamenti senza preavviso. / The data may be updated without prior warning

Artic./Item	Descrizione/Description	Modello/Model
313075	**PENTOLA GAS INDIRETTA 150LT** **150LT GAS BOILING PAN WITH INDIRECT HEATING**	**P85FIG9**

Cons./Recom.	Pos./Posit.	Ricambio/Replacement			Prezzo/Price List
	21	RC40100041	TERMOSTATO SICUREZZA 180°C 3F	SAFETY THERMOSTAT	123,80
	23	RC40400100	TERMOCOPPIA P70_G7	THERMOCOUPLE	13,68
	24	RC30100005	PILOTA 3 VIE D6	PILOT	10,93
	25	RC30100050	CANDELA TONDA 0915044	IGNITER	8,50
	26	RC20100020	ASS.PIEDINO DA 2" H=165MM	FOOT	24,27
	27	RC30200050	RUBINETTO DI LIVELLO PENTOLA	TAP	64,69
	28	RC20300096	CERNIERA O320	HINGE O320	515,25
	29	RCMP012000	COPERCHIO PENTOLA	BOILING PAN COVER	447,20
	30	RC30700122	FILTRO VASCA	BASIN FILTER	19,28

L'azienda si riserva il diritto di apportare ulteriori aggiornamenti senza preavviso. / The data may be updated without prior warning