| | |
|---|---|
| 1 | GRUPPO LAVAGGIO |
| 2 | VASCA LAVAGGIO |
| 3 | GUIDA LAVAGGIO |
| 4 | GRUPPO PRE-RISCIACQUO |
| 5 | VASCA RISCIACQUO |
| 6 | GRUPPO RISCIACQUO |
| 7 | GUIDA RISCIACQUO |
| 8 | GRUPPO TRAINO |
| 9 | GRUPPO TRAINO |
| 10 | GRUPPO PRELAVAGGIO |
| 11 | VASCA PRELAVAGGIO |
| 12 | GUIDA PRELAVAGGIO |
| 13 | GUIDA PRELAVAGGIO ANGOLO |
| 14 | CASSETTA ELETTRICA |
| 15 | CARROZZERIA |
| 16 | CARROZZERIA |
| 17 | CARROZZERIA |
| 18 | CARROZZERIA |
| 19 | SPORTELLO CONTROBILANCIATO |
| 20 | LIMITATORE DI COPPIA |

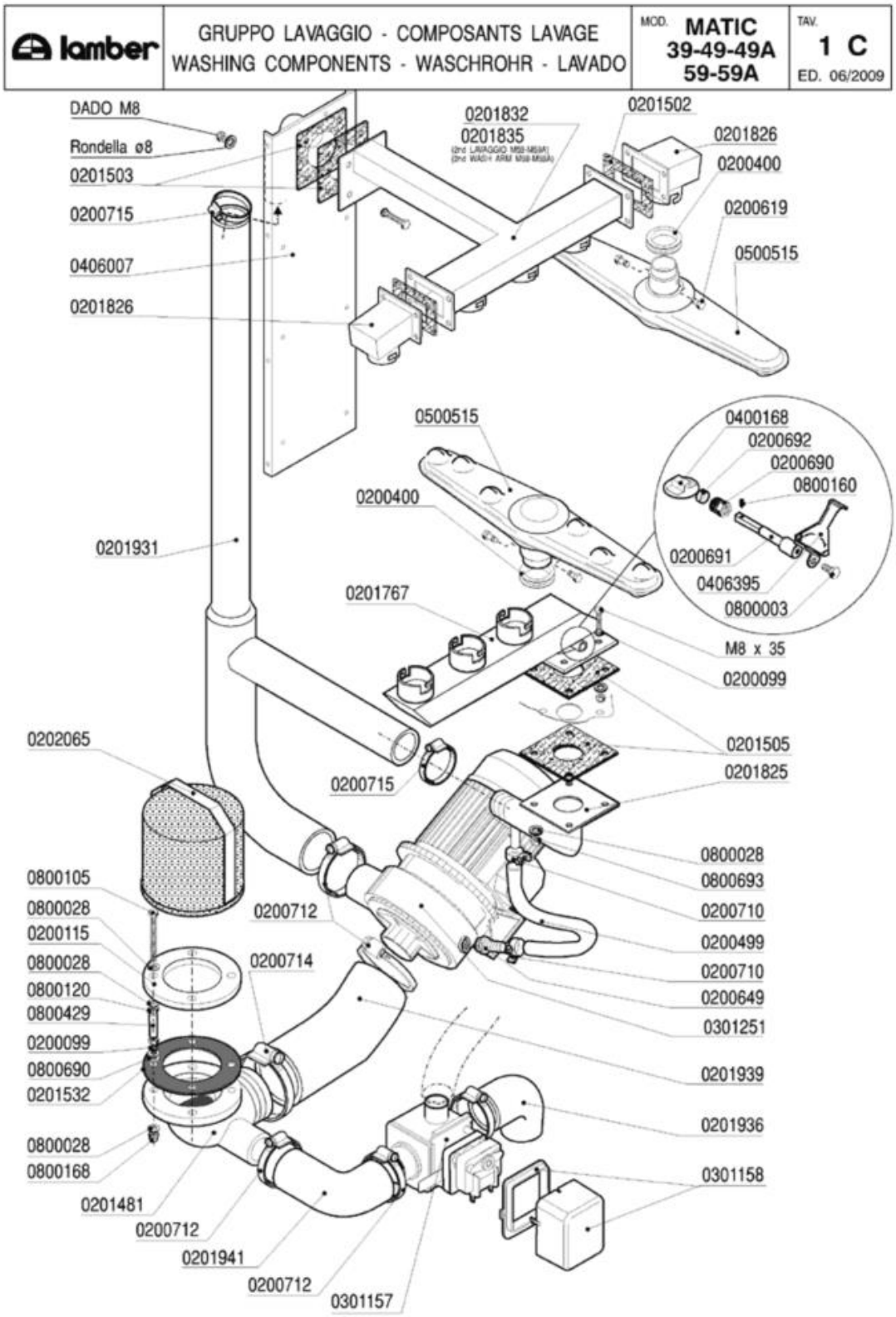
lamber
GRUPPO LAVAGGIO - COMPOSANTS LAVAGE
WASHING COMPONENTS - WASCHROHR - LAVADO
MOD. MATIC 39-49-49A 59-59A
TAV. 1 C
ED. 06/2009
DADO M8
Rondella ø8
0201503
0200715
0406007
0201826
0201832
0201835
0201502
0201826
0200400
0200619
0500515
0500515
0200400
0400168
0200692
0200690
0800160
0200691
0406395
0800003
0201931
0201767
M8 x 35
0200099
0202065
0200715
0201505
0201825
0800028
0800693
0200710
0200499
0200710
0200649
0301251
0201939
0201936
0301158
0800105
0800028
0200115
0800028
0800120
0800429
0200099
0800690
0201532
0200712
0200714
0800028
0800168
0201481
0200712
0201941
0200712
0301157

| Codice | Descrizione |
|---|---|
| 0200099 | Guarnizione Nyltite M8 |
| 0200115 | Flangia piana d.140 |
| 0200400 | Guarnizione silicone bracci Matic rossa |
| 0200499 | Tubo gomma 12x19,5 food quality |
| 0200619 | Perno braccio lavaggio Matic 3085 |
| 0200649 | Portagomma ricircolo pompe DWO 5002 |
| 0200690 | Premistoppa regolatore lav.MATIC 7284 |
| 0200691 | Perno regolatore lavaggio MATIC 7285 |
| 0200692 | Tenuta regolatore lavaggio MATIC 7287 |
| 0200710 | Fascetta robusta 14-27/12.7 |
| 0200712 | Fascetta robusta 52-76/12.7 |
| 0200714 | Fascetta robusta 78-102/12.7 |
| 0200715 | Fascetta robusta 40-64/12.7 |
| 0201481 | Flangia aspirazione pompa DWO 7992 |
| 0201502 | Guarnizione 100x60xsp.3 4F MATIC 3039 |
| 0201503 | Guarnizione 100x100xsp.3 F.40 MATIC 3054 |
| 0201505 | Guarnizione 100x100xsp.3 F.43 asole 3369 |
| 0201532 | Guarnizione flangia filtro Matic |
| 0201767 | Condotta lavaggio inferiore M39VS 8336 |
| 0201825 | Collett.est.lav.inf.sup.M10 3453/A-3368 |
| 0201826 | Condotta 1 lav.sup.MATIC 10 3059-3039 |
| 0201832 | Condotta lav.sup.M39 3471-3039(2)-3054 |
| 0201931 | Collettore esterno lavaggio MATIC 6403 |
| 0201936 | Manicotto aspirante DSP4 7328 |
| 0201939 | Manicotto aspirante DWO300 M33 8206 |
| 0201941 | Manicotto valvola scarico 8326 |
| 0202065 | Filtro aspirazione Vasche MATIC 028/82 |
| 0301157 | Elettrovalvola scarico A81 VC |
| 0301158 | Coperchio bobina valvola VASCANDIA |
| 0301251 | Elettropompa HP 3 inox DWOHS300 |
| 0400168 | Valvola a farfalla A81 |
| 0406007 | Rinforzo post.lavaggio MATIC 3104 |
| 0406395 | Maniglia regolatore flusso MATIC 7306 |
| 0500515 | Braccio di lavaggio Matic 3064 |
| 0800003 | Vite inox TEM6x12 |
| 0800028 | Rondella piana inox d.8 |
| 0800105 | Vite inox TEM8x80 filetto incompleto |
| 0800120 | Dado inox M8 |
| 0800160 | Grano inox M4x10 |
| 0800168 | Dado inox cieco M8 |
| 0800429 | Distanziale nastro LINEAR 8,2x13x30 |
| 0800690 | Rondella nylon 17x8x2 5560 |
| 0800693 | Dado OT M8 |

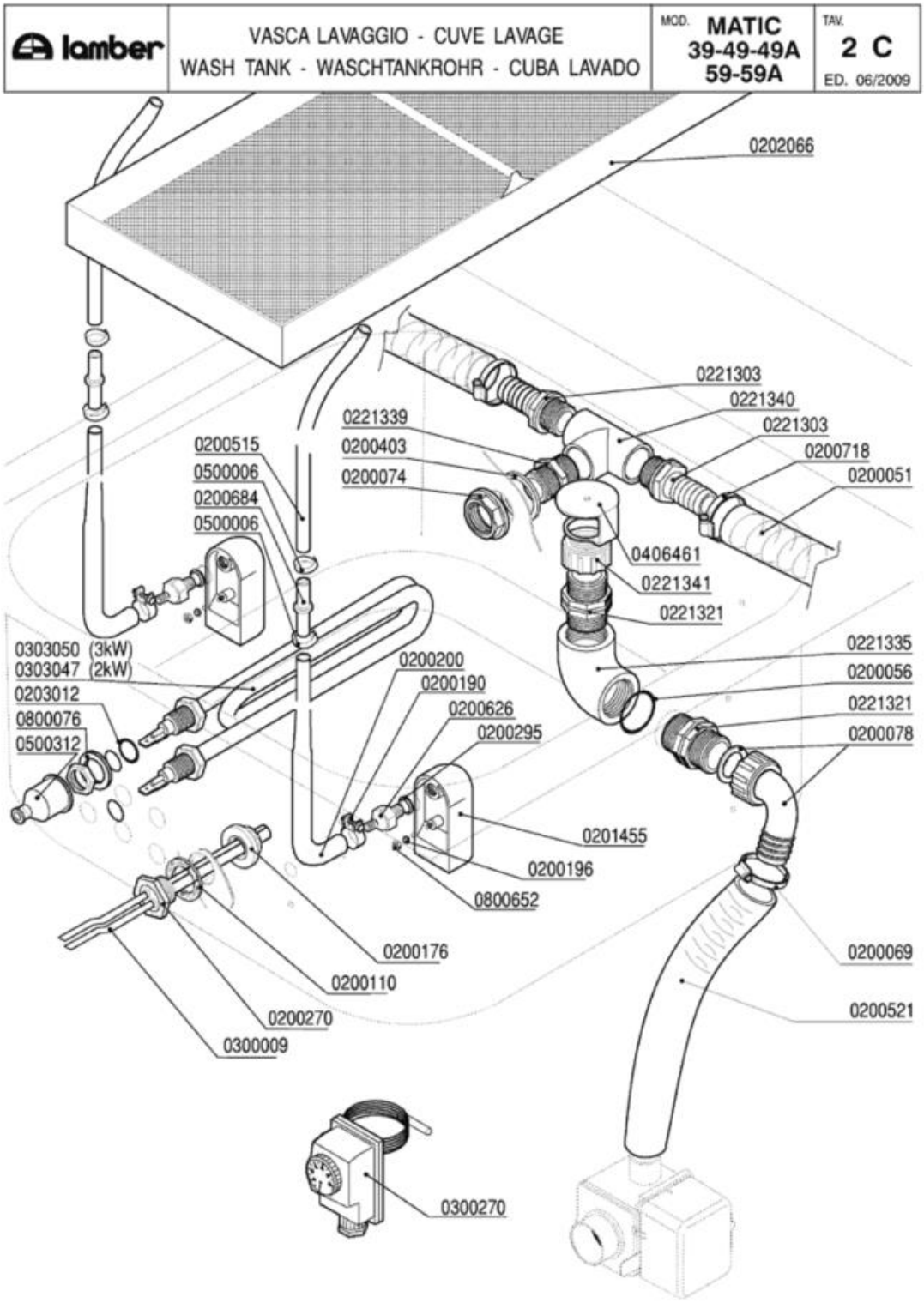
lamber
VASCA LAVAGGIO - CUVE LAVAGE
WASH TANK - WASCHTANKROHR - CUBA LAVADO
MOD. MATIC 39-49-49A 59-59A
TAV. 2 C
ED. 06/2009
0202066
0221303
0221340
0221303
0200718
0200051
0221339
0200403
0200074
0200515
0500006
0200684
0500006
0406461
0221341
0221321
0221335
0200056
0221321
0200078
0303050 (3kW)
0303047 (2kW)
0203012
0800076
0500312
0200200
0200190
0200626
0200295
0201455
0200196
0800652
0200176
0200110
0200270
0300009
0200069
0200521
0300270

| Codice | Descrizione |
|---|---|
| 0200051 | Tubo armorvin d.i.25 |
| 0200056 | OR 144 pilette 1" 1/4 |
| 0200069 | Fascetta 40-60 |
| 0200074 | Dado PP 1" 2190 |
| 0200078 | Raccordo scarico 1"1/4x32 2121 PP |
| 0200110 | Guarnizione piana 31x21x2 |
| 0200176 | Dado 1/2" 2190 |
| 0200190 | Fascetta collare benzina 13x15 |
| 0200196 | Guarnizione Nyltite M3 |
| 0200200 | Tubo a pipa per pressostato |
| 0200270 | Guaina 1/2" ES25 doppia 7x8x120 |
| 0200295 | Guarnizione Nyltite M12 |
| 0200403 | Guarnizione piana 38x27x2 3794 |
| 0200515 | Tubo pressostato 4,2x10,4 |
| 0200521 | Tubo armorvin d.i.32 |
| 0200626 | Portagomma trappola aria ELLE 3381 |
| 0200684 | Raccordo tubo pressostato 7146 |
| 0200718 | Fascetta robusta 17-32/12.7 |
| 0201455 | Trappola d'aria anteriore L=85 mm |
| 0202066 | Filtro vasca MATIC 565x202 8335 |
| 0203012 | OR 112 VITON Resistenze LB VST |
| 0221303 | Portagomma 1"X25 |
| 0221321 | Nipplo 1"1/4 PP |
| 0221335 | Gomito 1"1/4 FF PP |
| 0221339 | Nipplo 1" PP |
| 0221340 | T 1" 2240 PA |
| 0221341 | Ghiera 1"1/4 alta troppopieno MATIC |
| 0300009 | Molla a frizione Rif.134 |
| 0300270 | Termostato Linear-Matic 30-90°C |
| 0303047 | Resistenza 2000W GS6 attacchi diritti |
| 0303050 | Resistenza 3000W attacchi diritti MATIC |
| 0406461 | Tappo troppopieno MATIC 7999 |
| 0500006 | Fascetta SNP2/CLIC 11,5-13,5 |
| 0500312 | Cappuccio resistenze vasca MATIC 134200 |
| 0800076 | Rondella piana FE diam.12 |
| 0800652 | Dado inox autobloccante M3 |

| lamber | GUIDA LAVAGGIO - GLISSIERE LAVAGE<br>WASH SLIDE TRACK -VASCHTANK KORBFÜHRUNG<br>GUIA LAVADO | MOD. MATIC 39-49-49A 59-59A | TAV. 3 C<br>ED. 06/2009 |
|---|---|---|---|

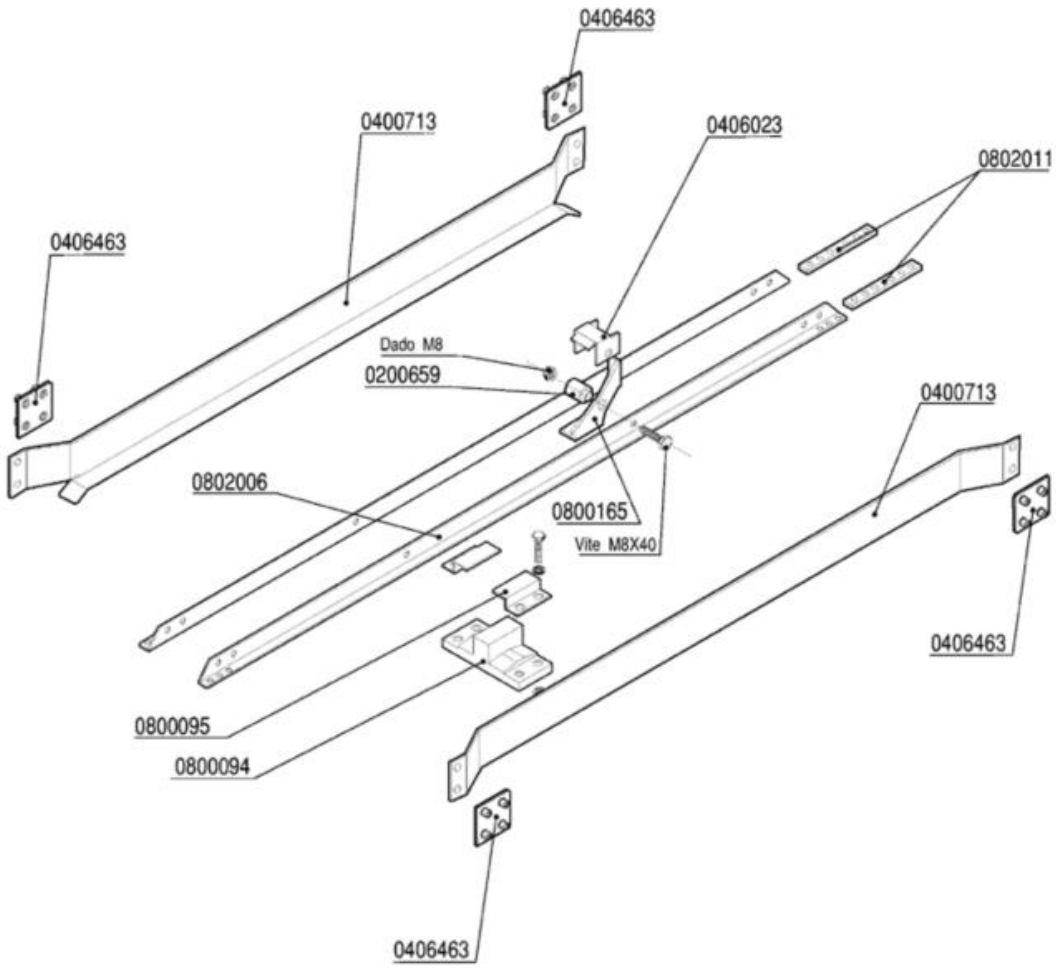

| Codice | Descrizione |
|---|---|
| 0200659 | Perno saltarello inox 5210 |
| 0406023 | Fermo saltarello asta traino Matic 3583 |
| 0406463 | Piastrina fissaggio guide MATIC 8355 |
| 0800094 | Guida asta traino Matic |
| 0800095 | Fermo asta traino Matic |
| 0800165 | Saltarello Matic inox |
| 0802006 | Guida portasaltarelli M39-49 (1550) 3837 |
| 0802011 | Piatto corto giunzione aste 4118 |

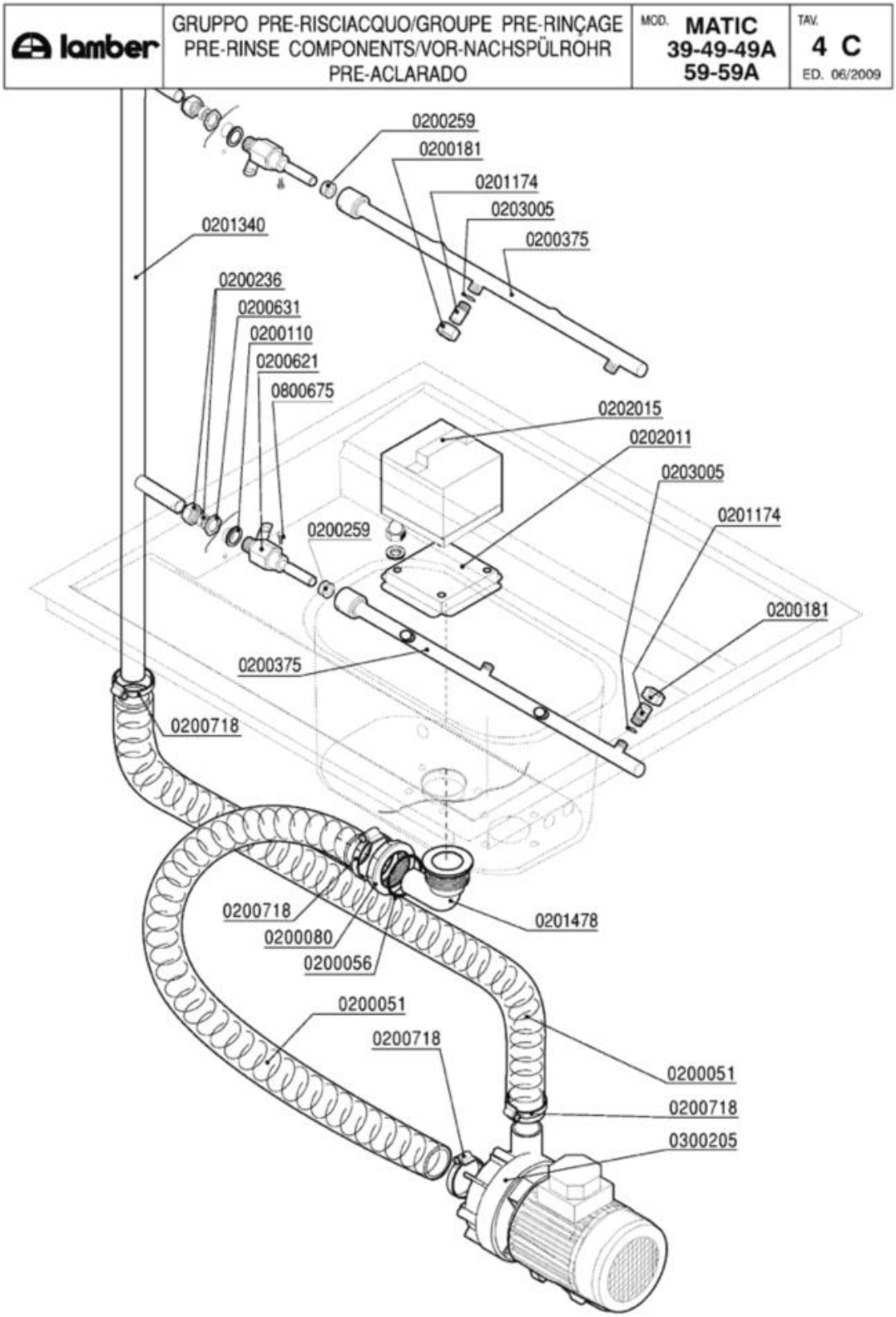
lamber
GRUPPO PRE-RISCIACQUO/GROUPE PRE-RINÇAGE
PRE-RINSE COMPONENTS/VOR-NACHSPÜLROHR
PRE-ACLARADO
MOD. MATIC 39-49-49A 59-59A
TAV. 4 C
ED. 06/2009
0200259
0200181
0201174
0203005
0200375
0201340
0200236
0200631
0200110
0200621
0800675
0202015
0202011
0203005
0201174
0200259
0200181
0200375
0200718
0200718
0200080
0200056
0201478
0200051
0200718
0200051
0200718
0300205

| Codice | Descrizione |
|---|---|
| 0200051 | Tubo armorvin d.i.25 |
| 0200056 | OR 144 pilette 1" 1/4 |
| 0200080 | Ghiera 1"1/42190 |
| 0200110 | Guarnizione piana 31x21x2 |
| 0200181 | Dado bicono inox 3/8"x12 1040-91 |
| 0200236 | Dado bicono 1/2"x16 |
| 0200259 | Guarnizione risciacquo Matic |
| 0200375 | Braccio di prerisciacquo Matic 3488 |
| 0200621 | Supporto braccio risciacquo MATIC 2880 |
| 0200631 | Dado OT 1/2"x7 55/83 |
| 0200718 | Fascetta robusta 17-32/12.7 |
| 0201174 | Ugello prerisciacquo inox 3314 |
| 0201340 | Asta prerisciacquo MATIC39 sx-dx 4206 |
| 0201478 | Piletta scarico LB VST 7350 |
| 0202011 | Filtro fondo vasca doppio risci. |
| 0202015 | Filtro vasca doppio risciacquo 3569/3570 |
| 0203005 | OR 108 ugelli prerisciacquo |
| 0300205 | Elettropompa Hp 0,20 4226 Ecorinse |
| 0800675 | Vite inox TEM4x12 |

| lamber | VASCA RISCIACQUO - CUVE RINÇAGE<br>RINSE TANK COMPONENTS - NACHSPÜLTANKROHR<br>CUBA ACLARADO | MOD. MATIC 39-49-49A 59-59A | TAV. 5 C<br>ED. 06/2009 |
|---|---|---|---|

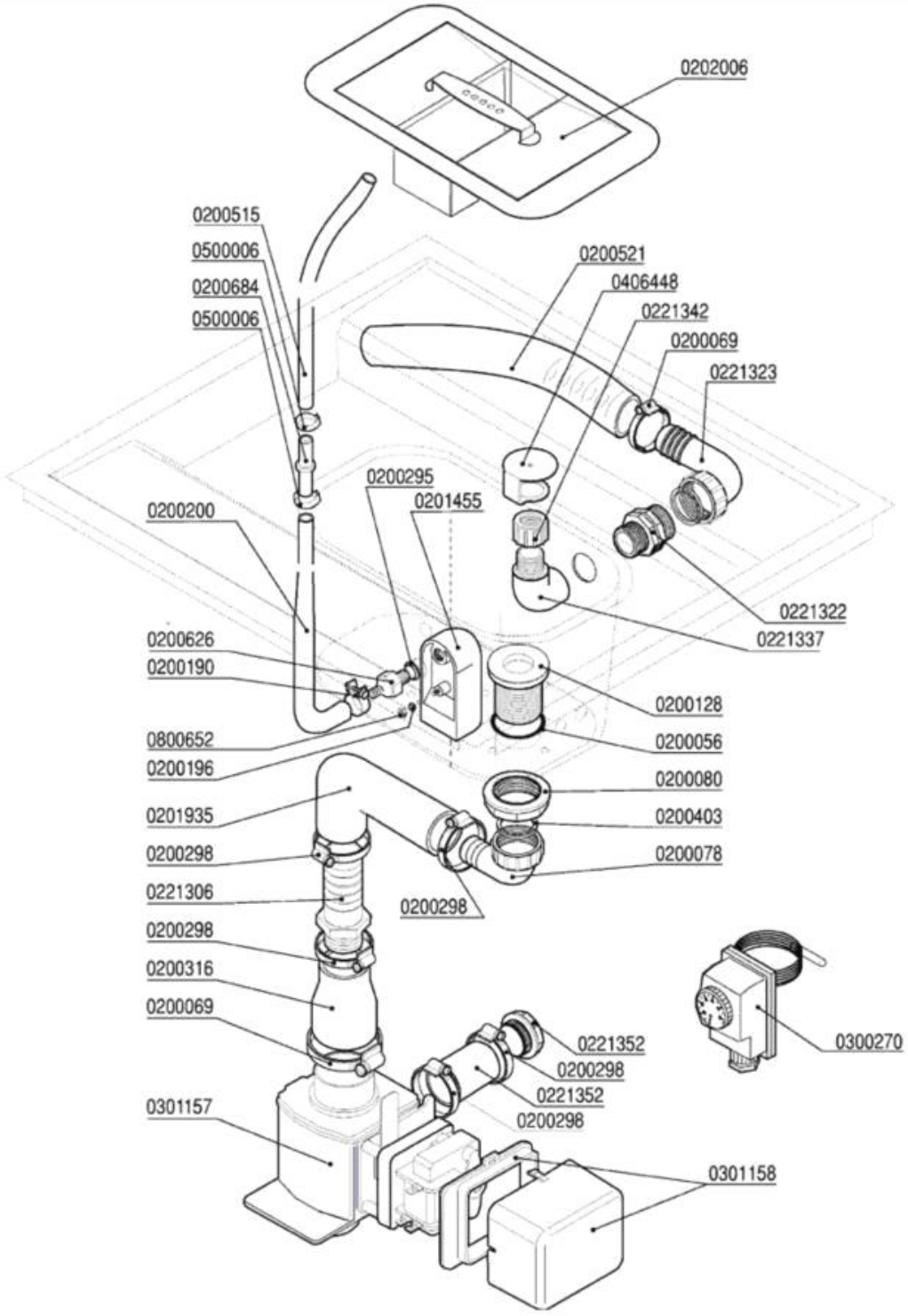

| Codice | Descrizione |
|---|---|
| 0200056 | OR 144 pilette 1" 1/4 |
| 0200069 | Fascetta 40-60 |
| 0200078 | Raccordo scarico 1"1/4x32 2121 PP |
| 0200080 | Ghiera 1"1/42190 |
| 0200128 | Piletta scarico 034 Rif.26 |
| 0200190 | Fascetta collare benzina 13x15 |
| 0200196 | Guarnizione Nyltite M3 |
| 0200200 | Tubo a pipa per pressostato |
| 0200295 | Guarnizione Nyltite M12 |
| 0200298 | Fascetta 25-40 |
| 0200316 | Manicotto ridotto 50x40x55 |
| 0200403 | Guarnizione piana 38x27x2 3794 |
| 0200515 | Tubo pressostato 4,2x10,4 |
| 0200521 | Tubo armorvin d.i.32 |
| 0200626 | Portagomma trappola aria ELLE 3381 |
| 0200684 | Raccordo tubo pressostato 7146 |
| 0201455 | Trappola d'aria anteriore L=85 mm |
| 0201935 | Manicotto Pompa Scarico 7052 |
| 0202006 | Filtro vasca GS6 2453 |
| 0221306 | Portagomma diritto 1"1/4X32 |
| 0221322 | Nipplo ridotto 1"-3/4" PA |
| 0221323 | Portagomma curvo c/ghiera 1"x25 PA |
| 0221337 | Gomito 3/4" MF PP |
| 0221342 | Ghiera 3/4" alta troppopieno MATIC |
| 0221352 | SOSTITUITO DA 0200935********** |
| 0300270 | Termostato Linear-Matic 30-90°C |
| 0301157 | Elettrovalvola scarico A81 VC |
| 0301158 | Coperchio bobina valvola VASCANDIA |
| 0406448 | Tappo troppopieno V1200 7953 |
| 0500006 | Fascetta SNP2/CLIC 11,5-13,5 |
| 0800652 | Dado inox autobloccante M3 |

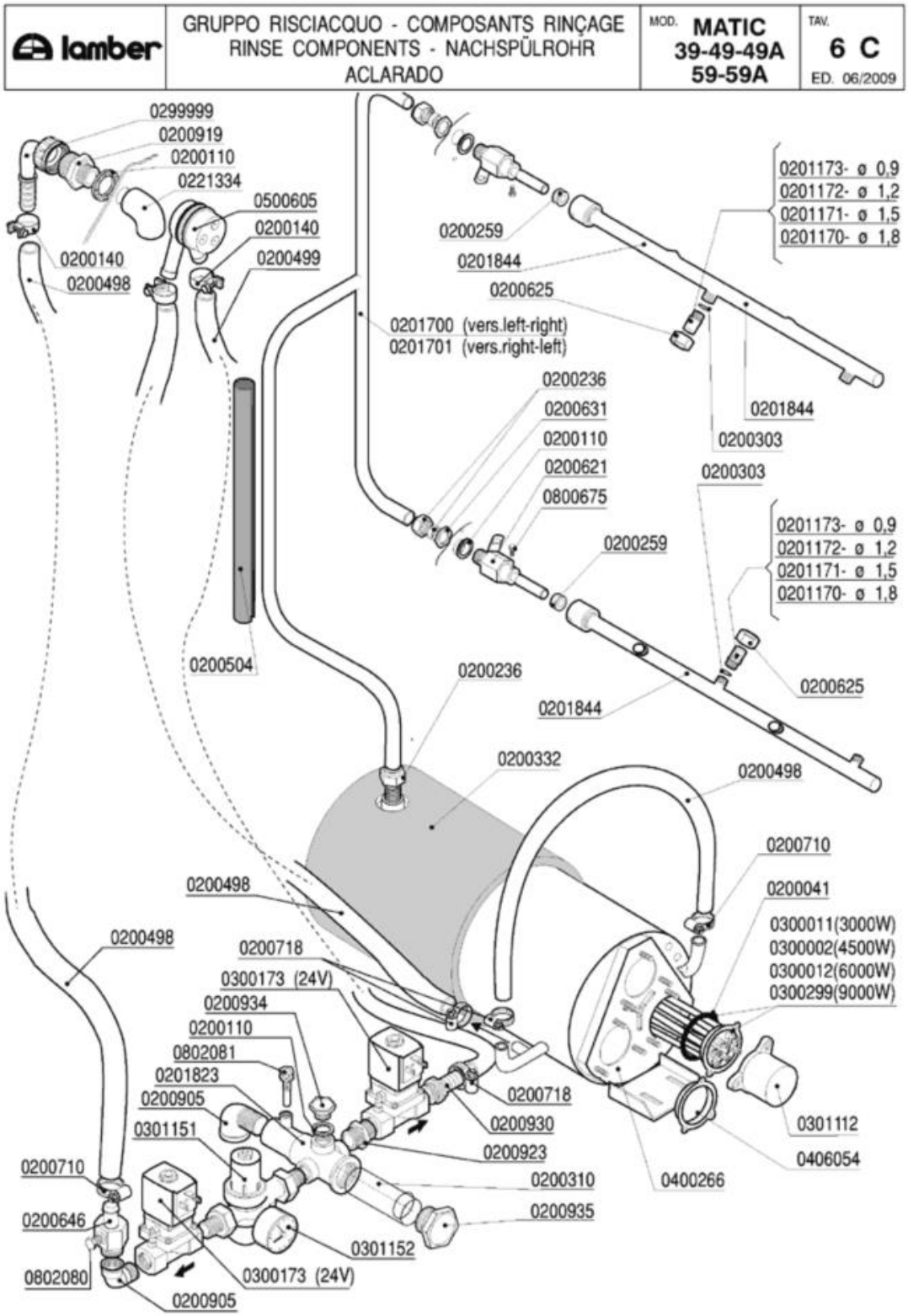
lamber
GRUPPO RISCIACQUO - COMPOSANTS RINÇAGE
RINSE COMPONENTS - NACHSPÜLROHR
ACLARADO
MOD. MATIC 39-49-49A 59-59A
TAV. 6 C
ED. 06/2009
0299999
0200919
0200110
0221334
0500605
0200140
0200499
0200140
0200498
0200259
0201844
0200625
0201700 (vers.left-right)
0201701 (vers.right-left)
0201173- ø 0,9
0201172- ø 1,2
0201171- ø 1,5
0201170- ø 1,8
0200236
0200631
0200110
0200621
0800675
0200303
0200259
0200504
0200236
0201844
0200625
0200332
0200498
0200710
0200041
0300011(3000W)
0300002(4500W)
0300012(6000W)
0300299(9000W)
0200498
0200498
0200718
0300173 (24V)
0200934
0200110
0802081
0201823
0200905
0301151
0200718
0200930
0200923
0200310
0200935
0301152
0300173 (24V)
0200905
0301112
0406054
0400266
0200710
0200646
0802080

| Codice | Descrizione |
|---|---|
| 0200041 | OR 6225 resistenza boiler |
| 0200110 | Guarnizione piana 31x21x2 |
| 0200140 | Fascetta collare 17x19 |
| 0200236 | Dado bicono 1/2"x16 |
| 0200259 | Guarnizione risciacquo Matic |
| 0200303 | OR 2021 ugelli risciacquo mescola FDA |
| 0200310 | Filtro collettore ETV Matic-Linear |
| 0200332 | Coibentazione boiler MATIC 6192 |
| 0200498 | Tubo gomma 20 bar 13x23 |
| 0200499 | Tubo gomma 12x19,5 food quality |
| 0200504 | Tubo isolante CC 6-17 |
| 0200621 | Supporto braccio risciacquo MATIC 2880 |
| 0200625 | Ghiera inox fissaggio ugelli 2611 |
| 0200631 | Dado OT 1/2"x7 55/83 |
| 0200646 | Portagomma OT dos.risc.MATIC 6934 |
| 0200710 | Fascetta robusta 14-27/12.7 |
| 0200718 | Fascetta robusta 17-32/12.7 |
| 0200905 | Gomito OT 1/2" MF |
| 0200919 | Nipplo ridotto OT 3/4-1/2 |
| 0200923 | Nipplo OT 3/4 |
| 0200930 | Portagomma diritto OT 3/4x20 |
| 0200934 | Tappo OT 1/2" Maschio |
| 0200935 | Tappo OT 1" |
| 0201170 | Ugello risciacquo inox foro 1,8 2609 |
| 0201171 | Ugello risciacquo inox foro 1,5 2609 |
| 0201172 | Ugello risciacquo inox foro 1,2 2609 |
| 0201173 | Ugello risciacquo inox foro 1,0 2609 |
| 0201700 | Asta risciacquo MATIC39 sx-dx 3502 |
| 0201701 | Asta risciacquo MATIC39 dx-sx 3502 |
| 0201823 | Collettore 2ETV Matic 2978 |
| 0201844 | Braccio risciacquo MATIC 4G |
| 0221334 | Gomito 1/2" FF PP |
| 0299999 | T 3/4" 2240 PA |
| 0300002 | Resistenza 4500W/3 230/400V flangia inox |
| 0300011 | Resistenza 3000W/3 Rif.76 flangia inox |
| 0300012 | Resistenza 6000W/3 230/400V flangia inox |
| 0300173 | Elettrovalvola 1/2" FF 24V |
| 0300299 | Resistenza 9000W 230/400V flangia inox |
| 0301112 | Copriresistenza 1 elemento 3x6mm |
| 0301151 | Regolatore pressione 1/2" DVGW Matic |
| 0301152 | Manometro DN50 regolat.pressione Matic |
| 0400266 | Boiler MATIC LM 3127 |
| 0406054 | Flangia inox resistenze |
| 0500605 | Valvola rompivuoto DVGW GD |
| 0800675 | Vite inox TEM4x12 |

| Codice | Descrizione |
|---|---|
| 0802080 | Tappo ottone 1/8" maschio 3361 |
| 0802081 | Portabulbo termometro collettore EV 3362 |

| lamber | GUIDA RISCIACQUO - GLISSIERE RINÇAGE<br>RINSE ECONOMISER - SPÜLUNG SPARSCHALTER<br>GUIA ACLARADO | MOD. MATIC 39-49-49A 59-59A | TAV. 7 C<br>ED. 06/2009 |
|---|---|---|---|

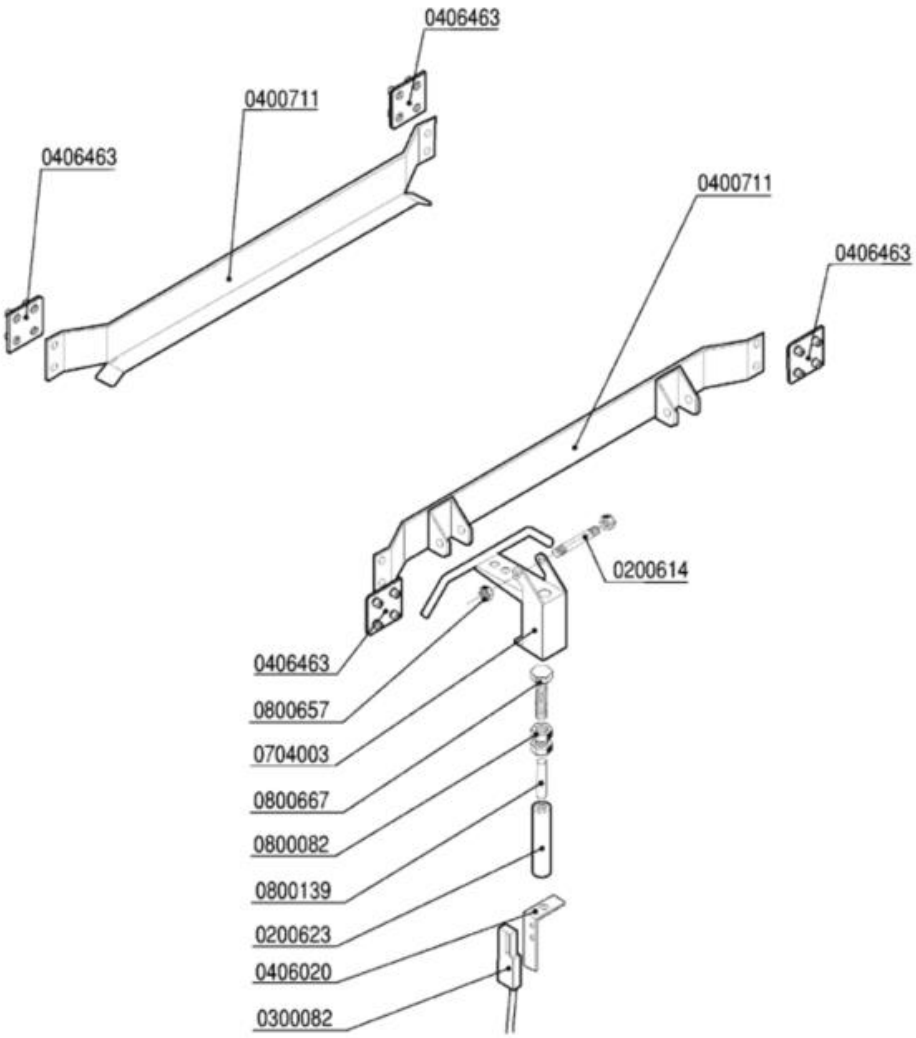

| Codice | Descrizione |
|---|---|
| 0200614 | Perno supporto economizzatore 2947 |
| 0200623 | Custodia magnete economizzatore 2941 |
| 0300082 | Micro contatto magnetico Matic-Linear |
| 0400711 | Guida cestelli prelavaggio 600mm 3180 |
| 0406020 | Squadretta micro economizzatore 3178 |
| 0406463 | Piastrina fissaggio guide MATIC 8355 |
| 0704003 | Leva inox economizzatore Matic |
| 0800082 | Dado inox M10 UNI 5589 |
| 0800139 | Magnete economizzatore Matic |
| 0800657 | Dado inox autobloccante M8 |
| 0800667 | Vite inox TEM10x45 |

| lamber | GRUPPO TRAINO - AVANCEMENT<br>DRIVE EXCENTER - EXZENTER<br>GRUPO DE ARRASTRE | MOD. MATIC 39-49-49A 59-59A | TAV. 8 C<br>ED. 6/2009 |
|---|---|---|---|

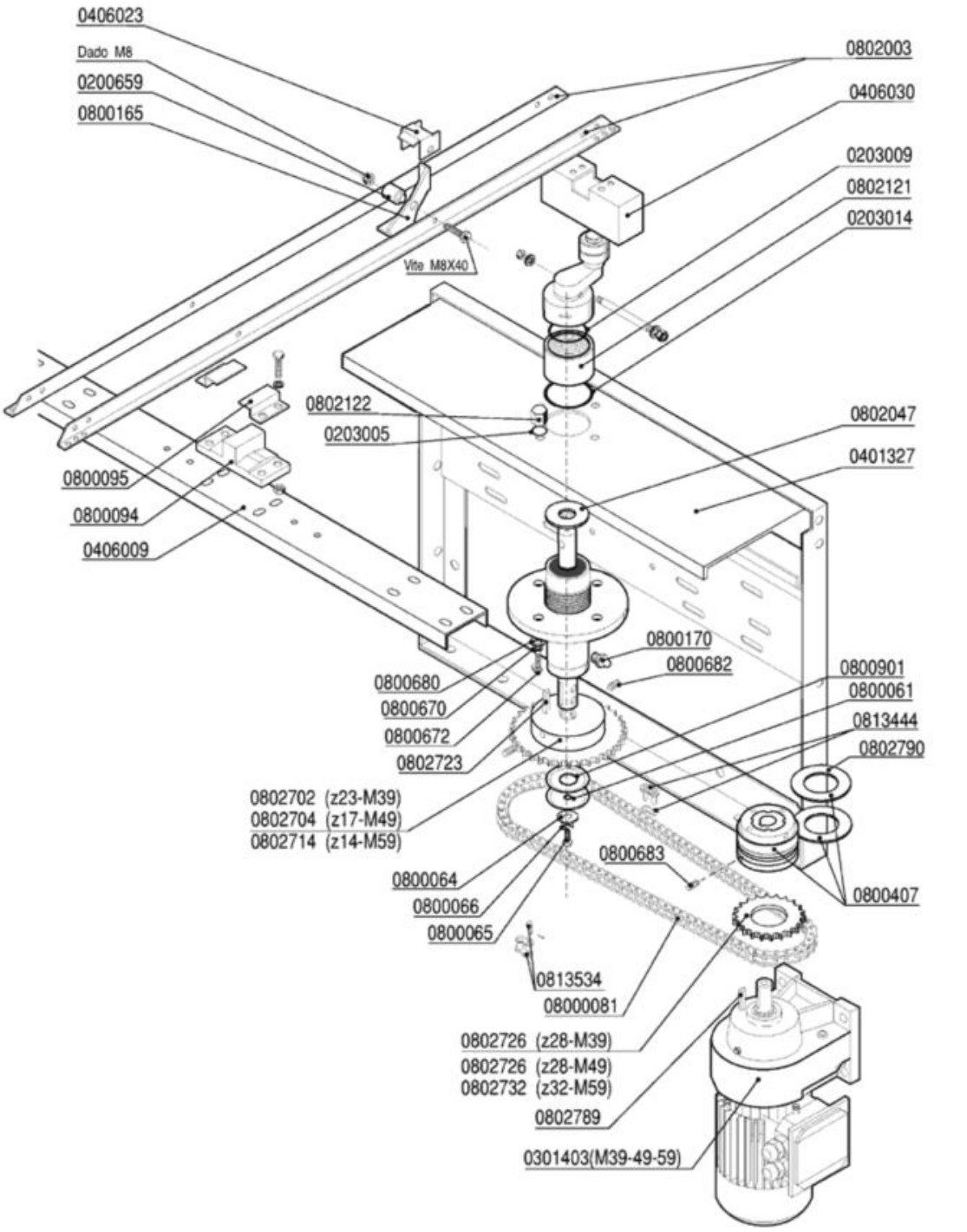

| Codice | Descrizione |
|---|---|
| 0200659 | Perno saltarello inox 5210 |
| 0203005 | OR 108 ugelli prerisciacquo |
| 0203009 | OR 149 aspirazione F85 |
| 0203014 | OR 153 ghiera supporto traino |
| 0401327 | Spalla basamenti traino M 3mm 3122 |
| 0406009 | Traverso supporto traino MATIC10 4346 |
| 0406023 | Fermo saltarello asta traino Matic 3583 |
| 0406030 | Scatola manovella traino MATIC 3137 |
| 0800061 | Disco inox mulinello 259-83-A d.8 |
| 0800064 | Rondella piana inox diam.6x18 |
| 0800065 | Vite inox TEM6x16 |
| 0800066 | Rondella grower inox diam.6 |
| 0800094 | Guida asta traino Matic |
| 0800095 | Fermo asta traino Matic |
| 0800165 | Saltarello Matic inox |
| 0800170 | Ingrassatore 10x125 |
| 0800407 | Limitatore di coppia LC1 - Matic |
| 0800670 | Rondella grower inox diam.8 |
| 0800672 | Vite inox TEM8X25 |
| 0800680 | Rondella piana inox 8X24 |
| 0800682 | Grano inox M8x16 con punta |
| 0800683 | Grano inox 6X16 c/punta |
| 0800901 | Disco inox mulinello 50x22,2 2781 |
| 0802003 | Guida portasalt.prel.600mm (800mm) 3545 |
| 0802047 | Rondella inox 46x17,5x1,2 traino 2783 |
| 0802121 | Ghiera supporto asta traino MATIC 4837 |
| 0802122 | Dado cieco supporto asta traino 8099 |
| 0802702 | Pignone 1/2X5/16 Z=23 F.20,1 MATIC 4531 |
| 0802704 | Pignone 1/2X5/16 Z=17 f.20 albero MATIC |
| 0802714 | Pignone 1/2x5/16 Z=14 |
| 0802723 | Chiavetta 6x6x25 UNI 6604 |
| 0802726 | Corona 1/2X5/16 Z=28 |
| 0802732 | Corona 1/2X5/16 Z=32 |
| 0802789 | Chiavetta 6x6x30 UNI 6604 |
| 0802790 | Disco frizione limitatore di coppia LC1 |
| 0813444 | Maglia giunzione catena 1/2" |
| 0813534 | Maglia falsa catena 1/2" |

| lamber | GRUPPO TRAINO - AVANCEMENT<br>DRIVE EXCENTER - EXZENTER<br>GRUPO DE ARRASTRE<br>Cod.0800150 | MOD. MATIC 39-49-49A 59-59A | TAV. 9 C<br>ED. 06/2009 |
|---|---|---|---|

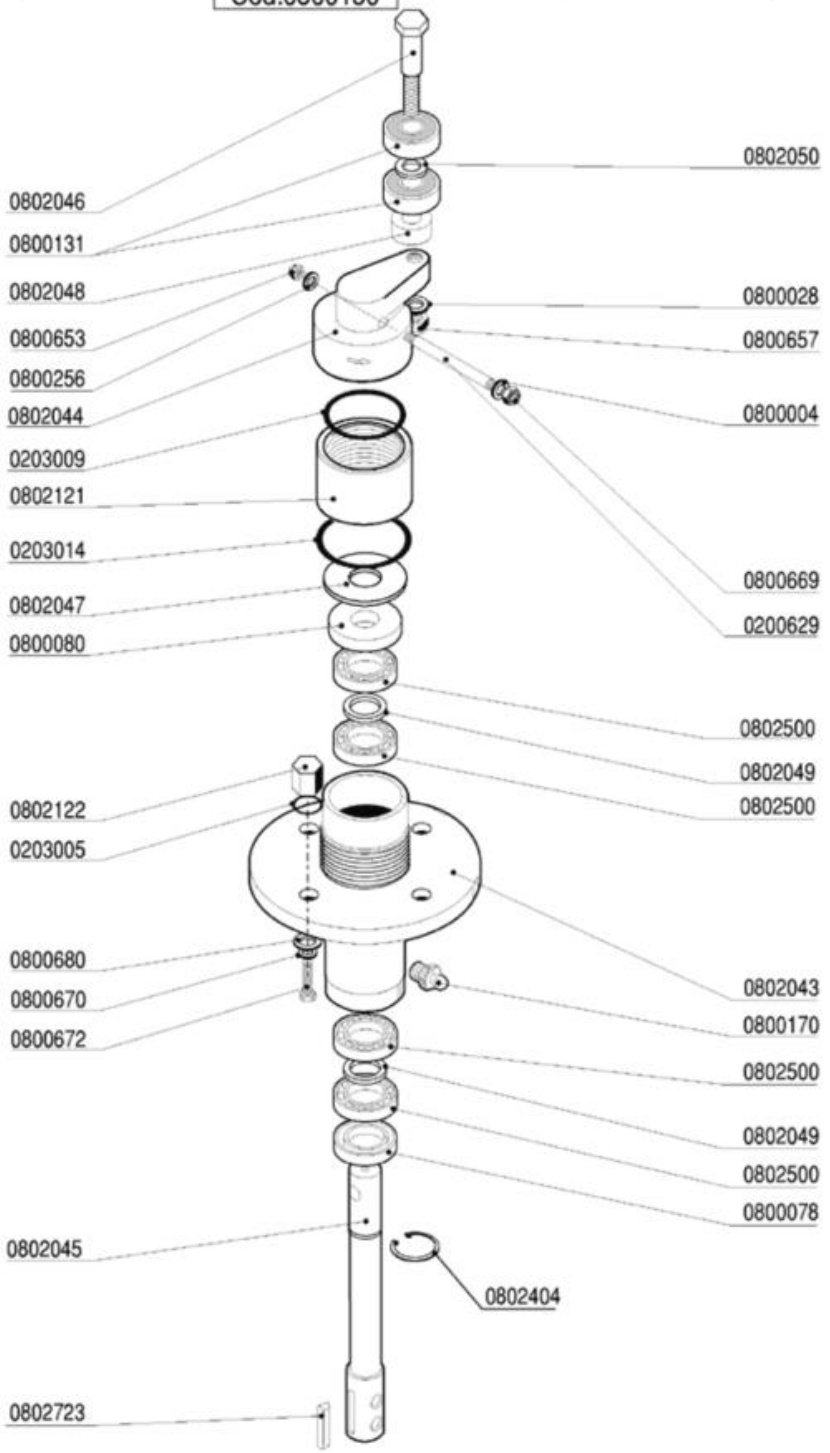

| Codice | Descrizione | |
|---|---|---|
| 0200629 | Perno bloccante albero traino MATIC 4338 | |
| 0203005 | OR 108 ugelli prerisciacquo | |
| 0203009 | OR 149 aspirazione F85 | |
| 0203014 | OR 153 ghiera supporto traino | |
| 0800004 | Rondella piana inox d.6 UNI6592 | |
| 0800028 | Rondella piana inox d.8 | |
| 0800078 | Anello MIN 20x35x7 Traino Matic | |
| 0800080 | Anello MIN 17x40x7 Traino MATIC | |
| 0800131 | Cuscinetto inox traino 6201-2RS 12x32x10 | |
| 0800150 | Supporto traino esterno MATIC completo | |
| 0800170 | Ingrassatore 10x125 | |
| 0800256 | Rondella piana inox d.5 | |
| 0800653 | Dado inox autobloccante M5 | |
| 0800657 | Dado inox autobloccante M8 | |
| 0800669 | Dado inox autobloccante M6 | |
| 0800670 | Rondella grower inox diam.8 | |
| 0800672 | Vite inox TEM8X25 | |
| 0800680 | Rondella piana inox 8X24 | |
| 0802043 | **SOSTITUITO DA 0800150** | |
| 0802044 | Manovella traino MATIC | |
| 0802045 | Albero traino asta MATIC 2777 | |
| 0802046 | Perno manovella traino MATIC 2784 | |
| 0802047 | Rondella inox 46x17,5x1,2 traino 2783 | |
| 0802048 | Distanziale perno traino 22x12,2x10 2785 | |
| 0802049 | Rondella ottone 17,5x24x1,2 traino | |
| 0802050 | Rondella ottone 12,2x18x1,2 traino | |
| 0802121 | Ghiera supporto asta traino MATIC 4837 | |
| 0802122 | Dado cieco supporto asta traino 8099 | |
| 0802404 | Anello seeger 1400/17 | |
| 0802500 | Cuscinetto 6003 17x35x10 | |
| 0802723 | Chiavetta 6x6x25 UNI 6604 | |

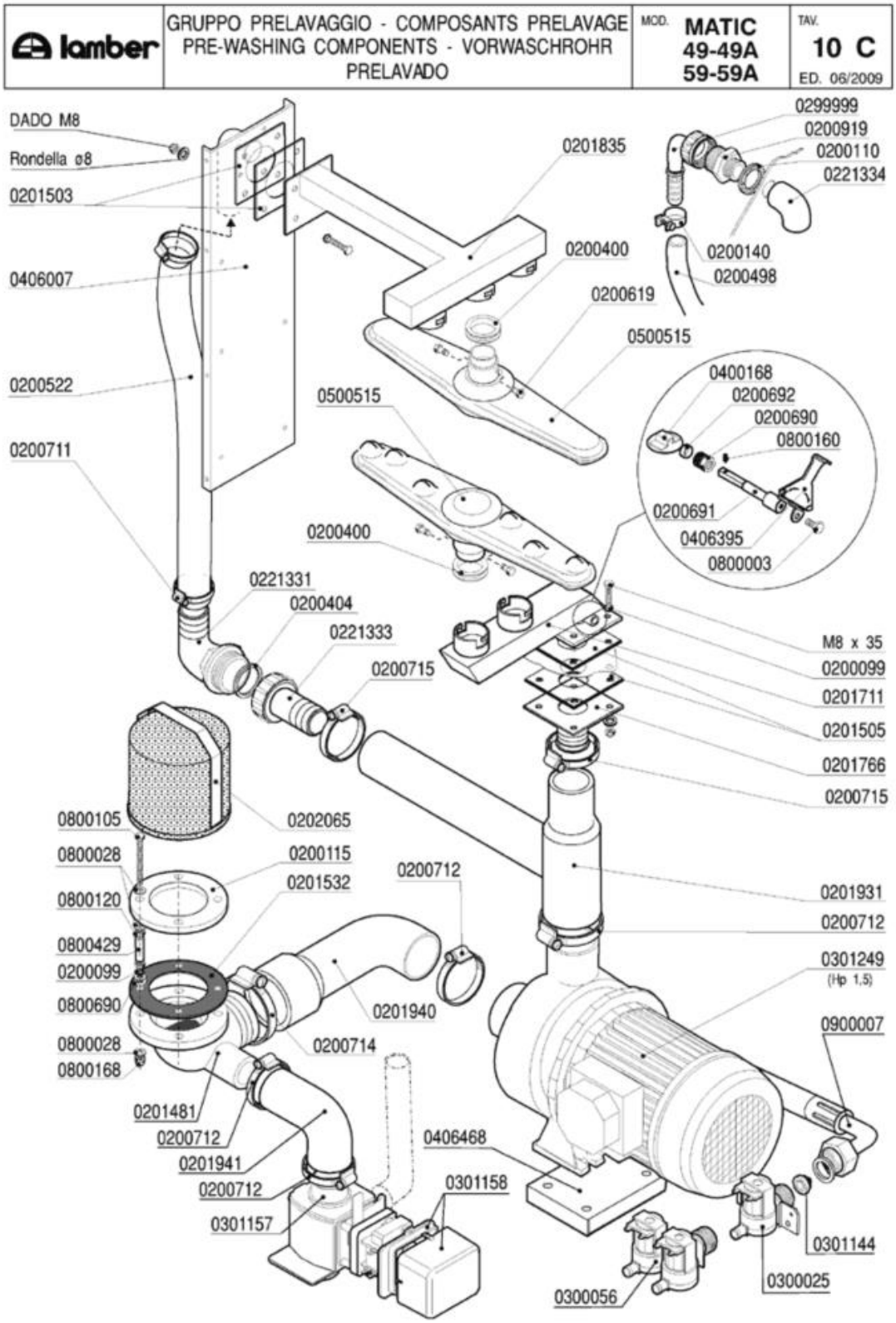
lamber
GRUPPO PRELAVAGGIO - COMPOSANTS PRELAVAGE
PRE-WASHING COMPONENTS - VORWASCHROHR
PRELAVADO
MOD. MATIC 49-49A 59-59A
TAV. 10 C
ED. 06/2009
DADO M8
Rondella ø8
0201503
0406007
0200522
0200711
0201835
0200400
0200619
0500515
0500515
0200400
0221331
0200404
0221333
0200715
0299999
0200919
0200110
0221334
0200140
0200498
0400168
0200692
0200690
0800160
0200691
0406395
0800003
M8 x 35
0200099
0201711
0201505
0201766
0200715
0800105
0800028
0800120
0800429
0200099
0800690
0800028
0800168
0202065
0200115
0201532
0200712
0201940
0200714
0201481
0200712
0201941
0200712
0301157
0406468
0301158
0201931
0200712
0301249
(Hp 1,5)
0900007
0301144
0300025
0300056

| Codice | Descrizione |
|---|---|
| 0200099 | Guarnizione Nyltite M8 |
| 0200110 | Guarnizione piana 31x21x2 |
| 0200115 | Flangia piana d.140 |
| 0200140 | Fascetta collare 17x19 |
| 0200400 | Guarnizione silicone bracci Matic rossa |
| 0200404 | Guarnizione piana 45x35x2 3795 |
| 0200498 | Tubo gomma 20 bar 13x23 |
| 0200522 | Tubo RADIOR d.i.40 |
| 0200619 | Perno braccio lavaggio Matic 3085 |
| 0200690 | Premistoppa regolatore lav.MATIC 7284 |
| 0200691 | Perno regolatore lavaggio MATIC 7285 |
| 0200692 | Tenuta regolatore lavaggio MATIC 7287 |
| 0200711 | Fascetta robusta 27-51/12.7 |
| 0200712 | Fascetta robusta 52-76/12.7 |
| 0200714 | Fascetta robusta 78-102/12.7 |
| 0200715 | Fascetta robusta 40-64/12.7 |
| 0200919 | Nipplo ridotto OT 3/4-1/2 |
| 0201481 | Flangia aspirazione pompa DWO 7992 |
| 0201503 | Guarnizione 100x100xsp.3 F.40 MATIC 3054 |
| 0201505 | Guarnizione 100x100xsp.3 F.43 asole 3369 |
| 0201532 | Guarnizione flangia filtro Matic |
| 0201711 | Condotta lav.inf.PRL-VS 8438 |
| 0201766 | Flangia inferiore esterna PRL-VS 8200 |
| 0201931 | Collettore esterno lavaggio MATIC 6403 |
| 0201940 | Manicotto aspirante PRL-VS 8205 |
| 0201941 | Manicotto valvola scarico 8326 |
| 0202065 | Filtro aspirazione Vasche MATIC 028/82 |
| 0221331 | Gomito 1"1/2x40 aspir.F92 sedia 2131 |
| 0221333 | Raccordo scarico diritto 1"1/2x40 |
| 0221334 | Gomito 1/2" FF PP |
| 0299999 | T 3/4" 2240 PA |
| 0300025 | Elettrovalvola 1 via 329069 |
| 0300056 | Elettrovalvola doppia |
| 0301144 | Riduttore pressione 10 Litri/Min |
| 0301157 | Elettrovalvola scarico A81 VC |
| 0301158 | Coperchio bobina valvola VASCANDIA |
| 0301249 | Elettropompa Hp 1,5 inox DWOHS150 M115 |
| 0400168 | Valvola a farfalla A81 |
| 0406007 | Rinforzo post.lavaggio MATIC 3104 |
| 0406395 | Maniglia regolatore flusso MATIC 7306 |
| 0500515 | Braccio di lavaggio Matic 3064 |
| 0800003 | Vite inox TEM6x12 |
| 0800028 | Rondella piana inox d.8 |
| 0800105 | Vite inox TEM8x80 filetto incompleto |
| 0800120 | Dado inox M8 |

| Codice | Descrizione | |
|---|---|---|
| 0800160 | Grano inox M4x10 | |
| 0800168 | Dado inox cieco M8 | |
| 0800429 | Distanziale nastro LINEAR 8,2x13x30 | |
| 0800690 | Rondella nylon 17x8x2 5560 | |
| 0900007 | Tubo carico inox 3/4" DVGW/SVGW | |

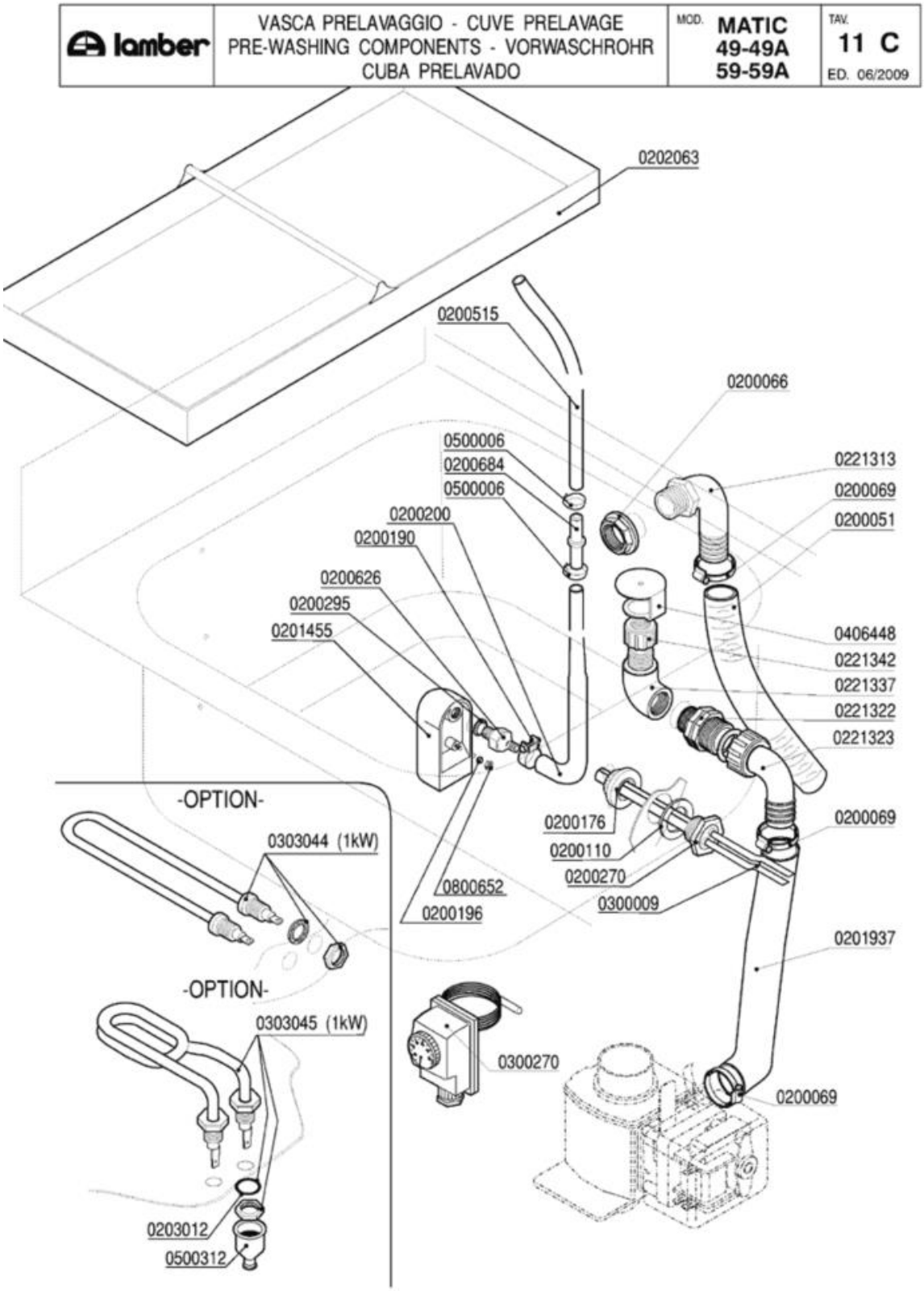
lamber
VASCA PRELAVAGGIO - CUVE PRELAVAGE
PRE-WASHING COMPONENTS - VORWASCHROHR
CUBA PRELAVADO
MOD. MATIC 49-49A 59-59A
TAV. 11 C
ED. 06/2009
0202063
0200515
0200066
0500006
0200684
0500006
0200200
0200190
0200626
0200295
0201455
0221313
0200069
0200051
0406448
0221342
0221337
0221322
0221323
0200176
0200110
0200270
0300009
0200069
0800652
0200196
0201937
-OPTION-
0303044 (1kW)
-OPTION-
0303045 (1kW)
0300270
0200069
0203012
0500312

| Codice | Descrizione |
|---|---|
| 0200051 | Tubo armorvin d.i.25 |
| 0200066 | Dado PP 3/4" 2190 |
| 0200069 | Fascetta 40-60 |
| 0200110 | Guarnizione piana 31x21x2 |
| 0200176 | Dado 1/2" 2190 |
| 0200190 | Fascetta collare benzina 13x15 |
| 0200196 | Guarnizione Nyltite M3 |
| 0200200 | Tubo a pipa per pressostato |
| 0200270 | Guaina 1/2" ES25 doppia 7x8x120 |
| 0200295 | Guarnizione Nyltite M12 |
| 0200515 | Tubo pressostato 4,2x10,4 |
| 0200626 | Portagomma trappola aria ELLE 3381 |
| 0200684 | Raccordo tubo pressostato 7146 |
| 0201455 | Trappola d'aria anteriore L=85 mm |
| 0201937 | Tubo gomito Pompa Scarico LB VST 7765 |
| 0202063 | Filtro vasca MATIC 415x202 7745 |
| 0203012 | OR 112 VITON Resistenze LB VST |
| 0221313 | Portagomma a gomito 3/4"Mx25 |
| 0221322 | Nipplo ridotto 1"-3/4" PA |
| 0221323 | Portagomma curvo c/ghiera 1"x25 PA |
| 0221337 | Gomito 3/4" MF PP |
| 0221342 | Ghiera 3/4" alta troppopieno MATIC |
| 0300009 | Molla a frizione Rif.134 |
| 0300270 | Termostato Linear-Matic 30-90ºC |
| 0303044 | Resistenza 1000W "U"-Boccole 1/4"L=190mm |
| 0303045 | Resistenza vasca 1000W LB VST |
| 0406448 | Tappo troppopieno V1200 7953 |
| 0500006 | Fascetta SNP2/CLIC 11,5-13,5 |
| 0500312 | Cappuccio resistenze vasca MATIC 134200 |
| 0800652 | Dado inox autobloccante M3 |

| lamber | GUIDA PRELAVAGGIO - GLISSIERE PRELAVAGE<br>PRE-WASH SLIDE TRACK<br>VORVASCHTANK KORBFÜHRUNG - GUIA PRE-LAVADO | MOD.<br>MATIC 49<br>MATIC 59 | TAV.<br>12 C<br>ED. 06/2009 |
|---|---|---|---|

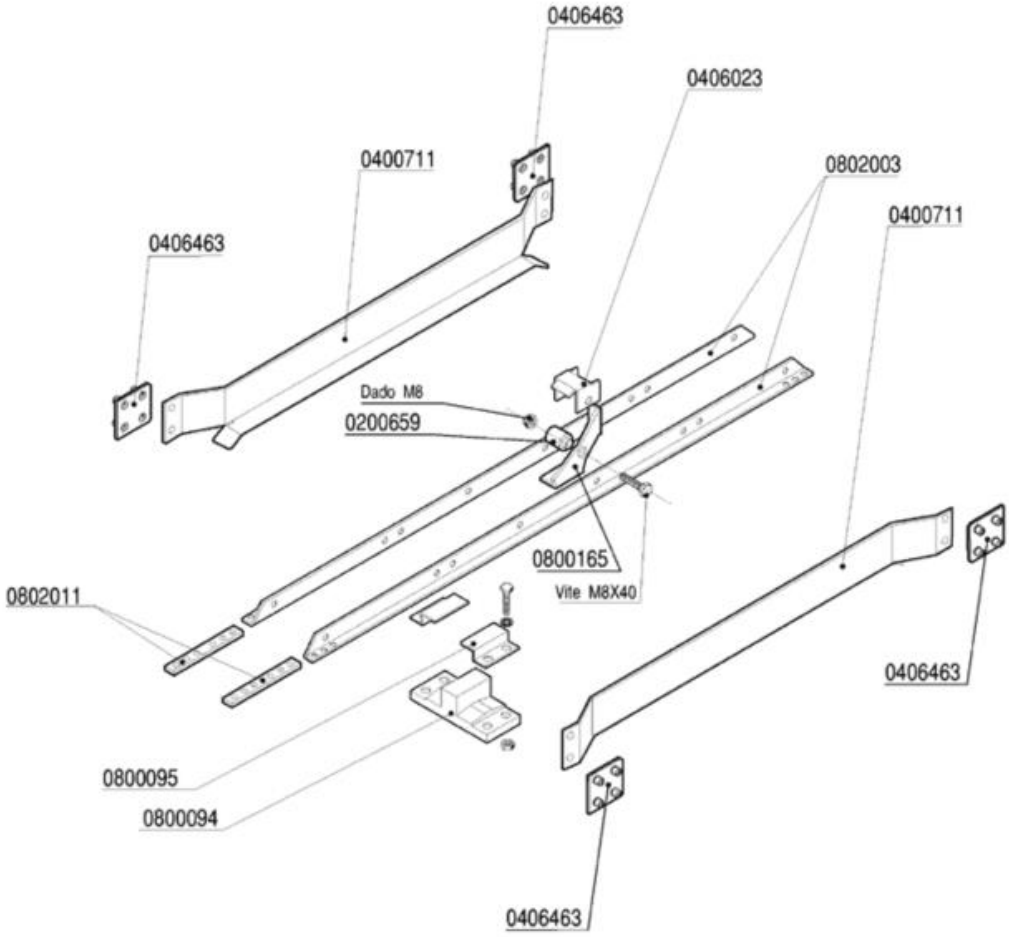

| Codice | Descrizione | |
|---|---|---|
| 0200659 | Perno saltarello inox 5210 | |
| 0400711 | Guida cestelli prelavaggio 600mm 3180 | |
| 0406023 | Fermo saltarello asta traino Matic 3583 | |
| 0406463 | Piastrina fissaggio guide MATIC 8355 | |
| 0800094 | Guida asta traino Matic | |
| 0800095 | Fermo asta traino Matic | |
| 0800165 | Saltarello Matic inox | |
| 0802003 | Guida portasalt.prel.600mm (800mm) 3545 | |
| 0802011 | Piatto corto giunzione aste 4118 | |

| lamber | GUIDA PRELAVAGGIO ANGOLO<br>GLISSIERE PRELAVAGE ANGLE-CORNER-PREWASHING SLIDE<br>GUÍA PRELAVADO ANGULO | MOD.<br>MATIC 49A<br>MATIC 59A | TAV.<br>13 C<br>ED. 06/2009 |
|---|---|---|---|

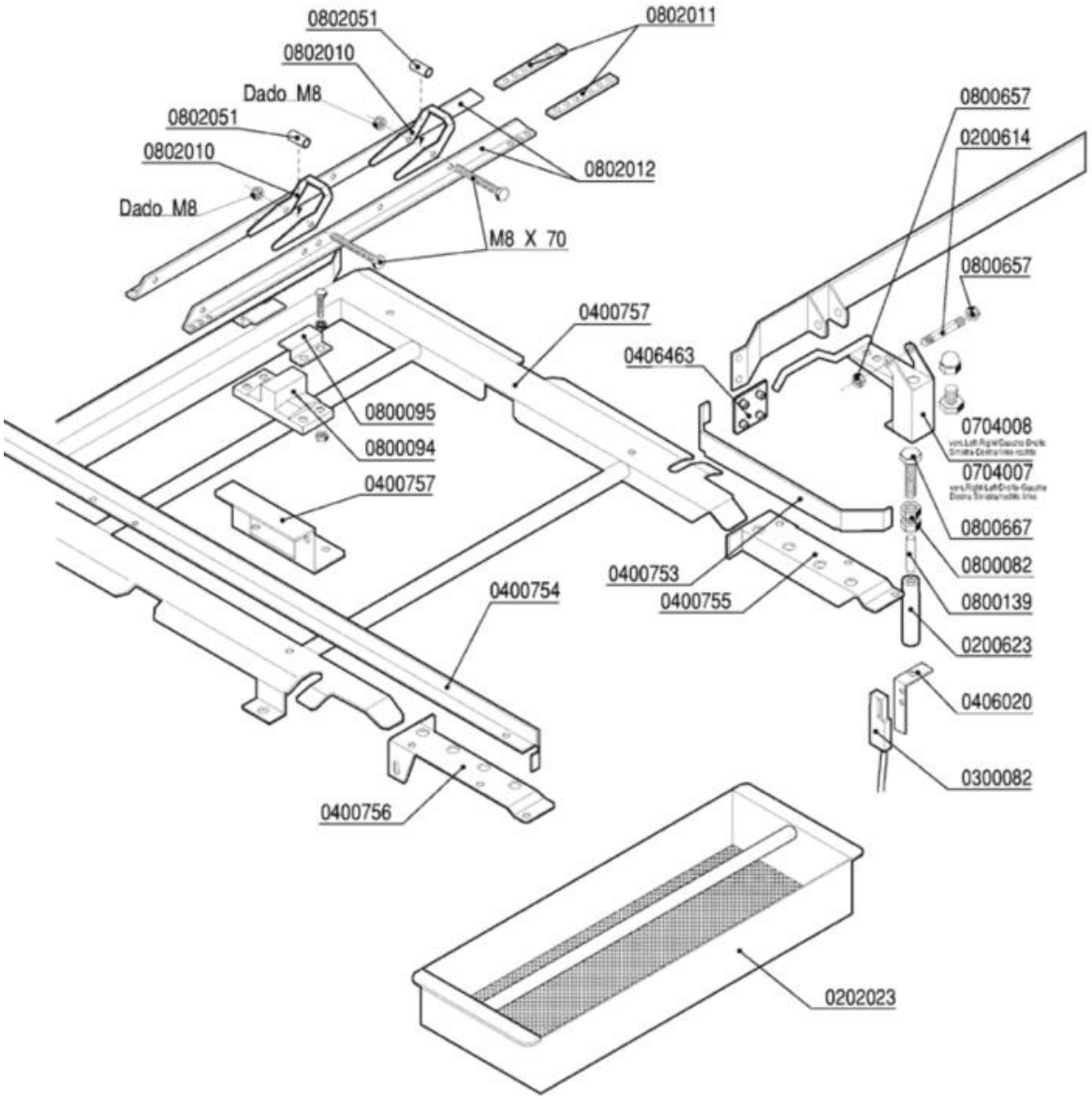

| Codice | Descrizione |
|---|---|
| 0200614 | Perno supporto economizzatore 2947 |
| 0200623 | Custodia magnete economizzatore 2941 |
| 0202023 | Filtro fondo vasca 600x450 |
| 0300082 | Micro contatto magnetico Matic-Linear |
| 0400753 | Guida laterale corta prelav.angolo 3377 |
| 0400754 | Guida laterale lunga prelav.angolo 3376 |
| 0400755 | Supporto guida cap.200 prel.ang.DX 3378 |
| 0400756 | Supporto guida cap.200 prel.ang.SX 3378 |
| 0400757 | Squadretta supp.asta prel.angolo 3375 |
| 0406020 | Squadretta micro economizzatore 3178 |
| 0406463 | Piastrina fissaggio guide MATIC 8355 |
| 0704007 | Leva inox prel.angolo MATIC33 dx-sx 4386 |
| 0704008 | Leva inox prel.angolo MATIC33 sx-dx 4386 |
| 0800082 | Dado inox M10 UNI 5589 |
| 0800094 | Guida asta traino Matic |
| 0800095 | Fermo asta traino Matic |
| 0800139 | Magnete economizzatore Matic |
| 0800657 | Dado inox autobloccante M8 |
| 0800667 | Vite inox TEM10x45 |
| 0802010 | Saltarello mensola MCA 3374 |
| 0802011 | Piatto corto giunzione aste 4118 |
| 0802012 | Guida portasalt.prel.angolo (640mm) 3489 |
| 0802051 | Bussola saltarello asta traino 3584 |

| lamber | CASSETTA ELETTRICA - TABLEAU ELECTRIQUE<br>CONTROL BOX - ELEKTRO SCHALTTAFEL<br>CAJA ELÉCTRICA | MOD. MATIC 39-49-49A 59-59A | TAV. 14 C<br>ED. 06/2009 |
|---|---|---|---|

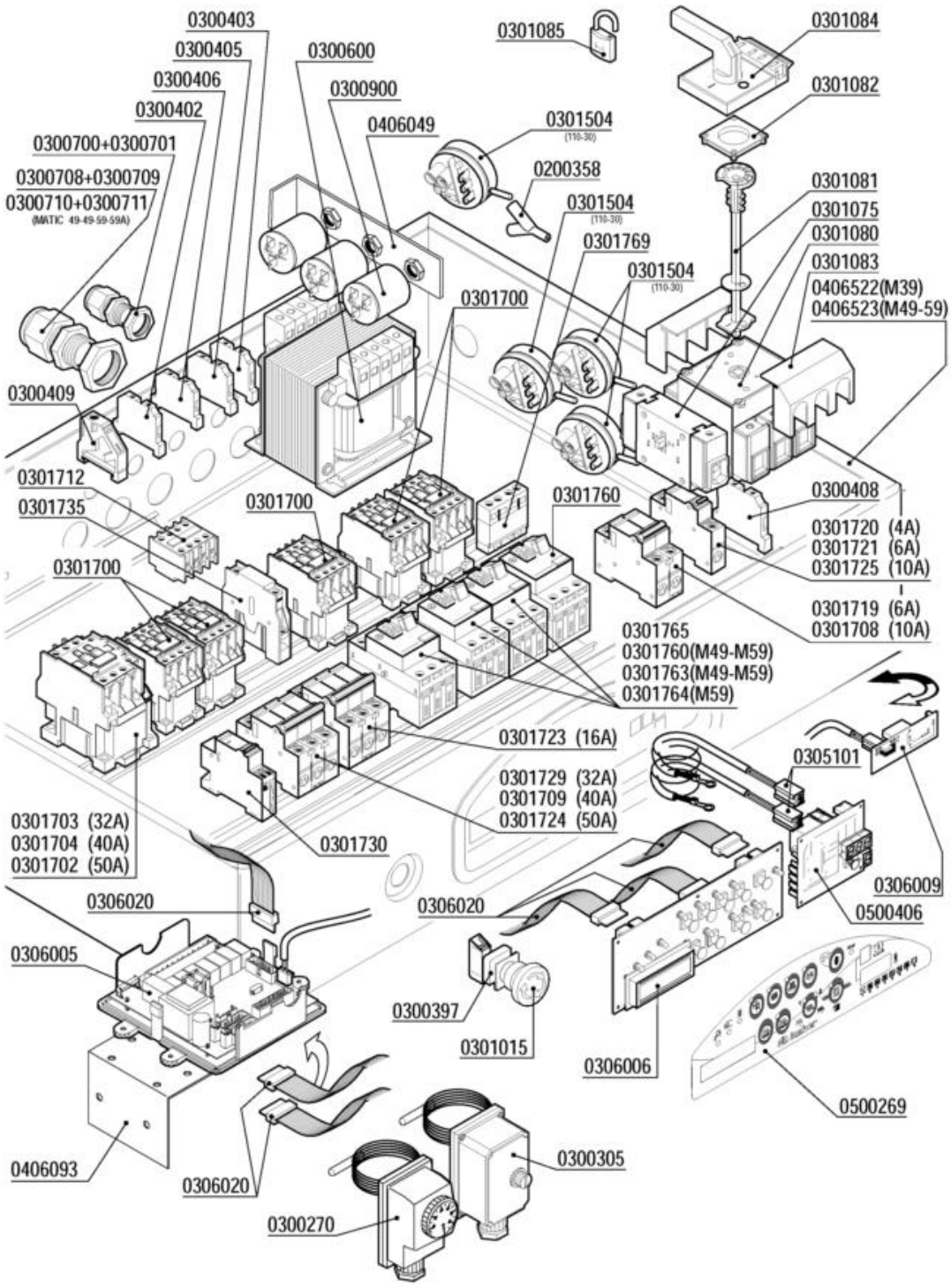

| Codice | Descrizione |
|---|---|
| 0200358 | Raccordo a Y D.5x8x8 |
| 0300270 | Termostato Linear-Matic 30-90ºC |
| 0300305 | Termostato riarmo Matic |
| 0300397 | Contatto BRETER 1NC TC01B Rosso |
| 0300402 | Morsetto 6 mmq beige |
| 0300403 | Morsetto 6 mmq neutro blu |
| 0300405 | Morsetto 16mmq marrone |
| 0300406 | Morsetto 4 mmq rosso |
| 0300408 | Morsetto 16 mmq terra giallo-verde |
| 0300409 | Bloccamorsetti plastica |
| 0300600 | Trasformatore 400VA P2202403800415 S24 |
| 0300701 | Controdado PG13,5 |
| 0300708 | Pressacavo PG29 |
| 0300709 | Controdado PG29 |
| 0300900 | Filtro antidisturbo 411135001 |
| 0301015 | Pulsante/fungo BREMAS D35 TRM20652 emer. |
| 0301075 | Morsetto NEUTRO (sezionatore V5/V6) VZ13 |
| 0301080 | Interruttore 3P 125A |
| 0301081 | Albero prolunga interr.125A VZ18 |
| 0301082 | Blocco porta interruttore 125A KZ74 |
| 0301083 | Calotta coprimorsetti interr.125A VZ10 |
| 0301084 | Manovra nera lucchett.interr.125A KAH2TZ |
| 0301085 | Lucchetto per interr./sezion.MATIC |
| 0301504 | Pressostato 110-30 |
| 0301700 | Contattore 25A/AC1 3NA+1NC+1NA 24V |
| 0301702 | Contattore 50A/AC1 3NA1NA 24V |
| 0301703 | Contattore 32A/AC1 3NA1NA 24V |
| 0301704 | Contattore 40A/AC1 3NA1NA 24V |
| 0301708 | Int.automatico 2P 10A PDI6000 curva C |
| 0301709 | Int.automatico 3P 40A PDI6000A curva C |
| 0301712 | Contatto aux 4NA LA1DN40 |
| 0301719 | Int.automatico 2P 6A PDI6000A curva C |
| 0301720 | Int.automatico 1P 4A PDI6000A curva C |
| 0301721 | Int.automatico 1P 6A PDI6000A curva C |
| 0301723 | Int.automatico 3P 16A PDI6000A curva C |
| 0301724 | Int.automatico 3P 50A PDI6000A curva C |
| 0301725 | Int.automatico 1P 10A PDI6000 curva C |
| 0301729 | Int.automatico 3P 32A PDI6000A curva C |
| 0301730 | Bobina a sgancio corrente MX+OF 24V |
| 0301735 | Interblocco meccanico LA9D0902 |
| 0301760 | Interr.autom.magnetotermico 0,63-1A M05 |
| 0301763 | Interr.autom.magnetotermico 2,5-4A M08 |
| 0301764 | Interr.autom.magnetotermico 4-6,3A M10 |
| 0301765 | Interr.autom.magnetotermico 6-10A M14 |
| 0301769 | Contatti aux.front.salvam.GV2 1NO1NC |

| Codice | Descrizione |
|---|---|
| 0305101 | Prolunga sonda termometri G. MATIC |
| 0306005 | Scheda elettronica MATIC-LINEAR 24V |
| 0306006 | Tastiera elettronica MATIC-LINEAR 24V |
| 0306009 | Scheda relè scarico-sirena 16A 24V |
| 0306020 | Cavetto collegam.SCHED.PULSANTIERA |
| 0406049 | Squadretta filtri EMC MATIC 3034 |
| 0406093 | Supporto emergenza inscatolata 4583 |
| 0406522 | Cassetta comando Matic 33 3399 |
| 0500269 | Targa POLIESTERE MATIC ek |
| 0500406 | Termometro 8 canali MATIC-LINEAR 24V |

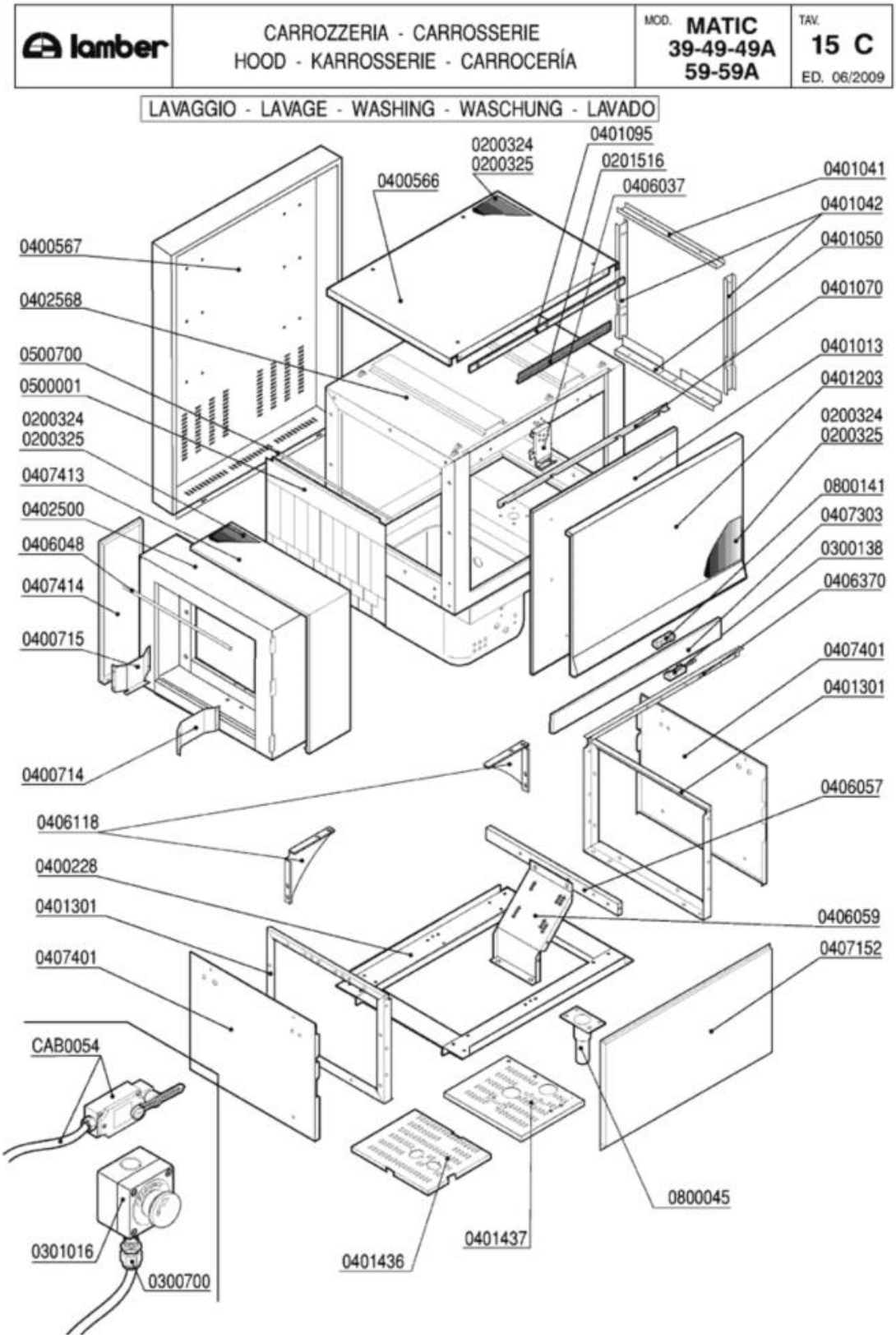
lamber
CARROZZERIA - CARROSSERIE
HOOD - KARROSSERIE - CARROCERÍA
MOD. MATIC 39-49-49A 59-59A
TAV. 15 C
ED. 06/2009
LAVAGGIO - LAVAGE - WASHING - WASCHUNG - LAVADO
0200324
0200325
0401095
0201516
0406037
0400566
0401041
0401042
0401050
0401070
0400567
0402568
0500700
0500001
0200324
0200325
0407413
0402500
0406048
0407414
0400715
0401013
0401203
0200324
0200325
0800141
0407303
0300138
0406370
0407401
0401301
0400714
0406118
0406057
0400228
0401301
0406059
0407401
0407152
CAB0054
0800045
0301016
0300700
0401436
0401437

| Codice | Descrizione |
|---|---|
| 0200324 | Pannello termoisolante 500x500x5 PE/R30 |
| 0200325 | Pannello fonoassorbente 500x500x8 MTP/30 |
| 0201516 | Profilo EPDM per sportelli MATIC-LINEAR |
| 0300138 | Micro contatto magnetico 1NO +0800142 |
| 0300700 | Pressacavo PG 13,5 |
| 0301016 | Pulsante/fungo emergenza inscatolato |
| 0400566 | Pannello superiore MATIC39 4234 |
| 0400567 | Pannello retro MATIC39 4238 |
| 0400714 | Guida cestelli dx capot 200mm MATIC 3955 |
| 0400715 | Guida cestelli sx capot 200mm MATIC 3955 |
| 0401013 | Sportello MATIC39 900mm |
| 0401041 | Coprigiunto interno superiore MATIC 3221 |
| 0401042 | Coprigiunto interno laterale MATIC 3221 |
| 0401050 | Coprigiunti interno inferiore MATIC 3221 |
| 0401203 | Pannello sportello MATIC39-49-59 4227 |
| 0401301 | Spalla basamenti MATIC 3122 |
| 0402500 | Capottina 200 entrata uscita MATIC 3075 |
| 0406037 | Blocco superiore sportelli Matic 2836/37 |
| 0406048 | Asta luce carico Matic 3514 |
| 0406057 | Traverso supporto pompa MATIC 3118 |
| 0406118 | Piastra controventamento M39 3516 |
| 0407152 | Pannello ant.inferiore MATIC39 3328 |
| 0407303 | Pannello sottoportina lav.MATIC39 4423 |
| 0407401 | Pannello laterale bas.DX-SX MATIC 3106 |
| 0407413 | Pann.ad L cap.200mm ent.usc.MATIC 3103 |
| 0407414 | Pann.diritto cap.200mm ent.us.MATIC 3103 |
| 0500001 | Tendina entrata uscita 3167 Matic |
| 0500700 | Astina inox tendina Matic |
| 0800045 | Piedino inox 2"x160 100x85x2,5 |
| 0800141 | Magnete rettang.plastoferrite M303 |
| CAB0054 | Finecorsa MATIC cablato |

| lamber | CARROZZERIA - CARROSSERIE<br>HOOD - KARROSSERIE - ACLARADO | MOD. MATIC 39-49-49A 59-59A | TAV. 16 C<br>ED. 06/2009 |
|---|---|---|---|

PRE-RISCIACQUO/PRE-RINÇAGE/PRE-RINSING/VORSPÜLUNG-ACLARADO

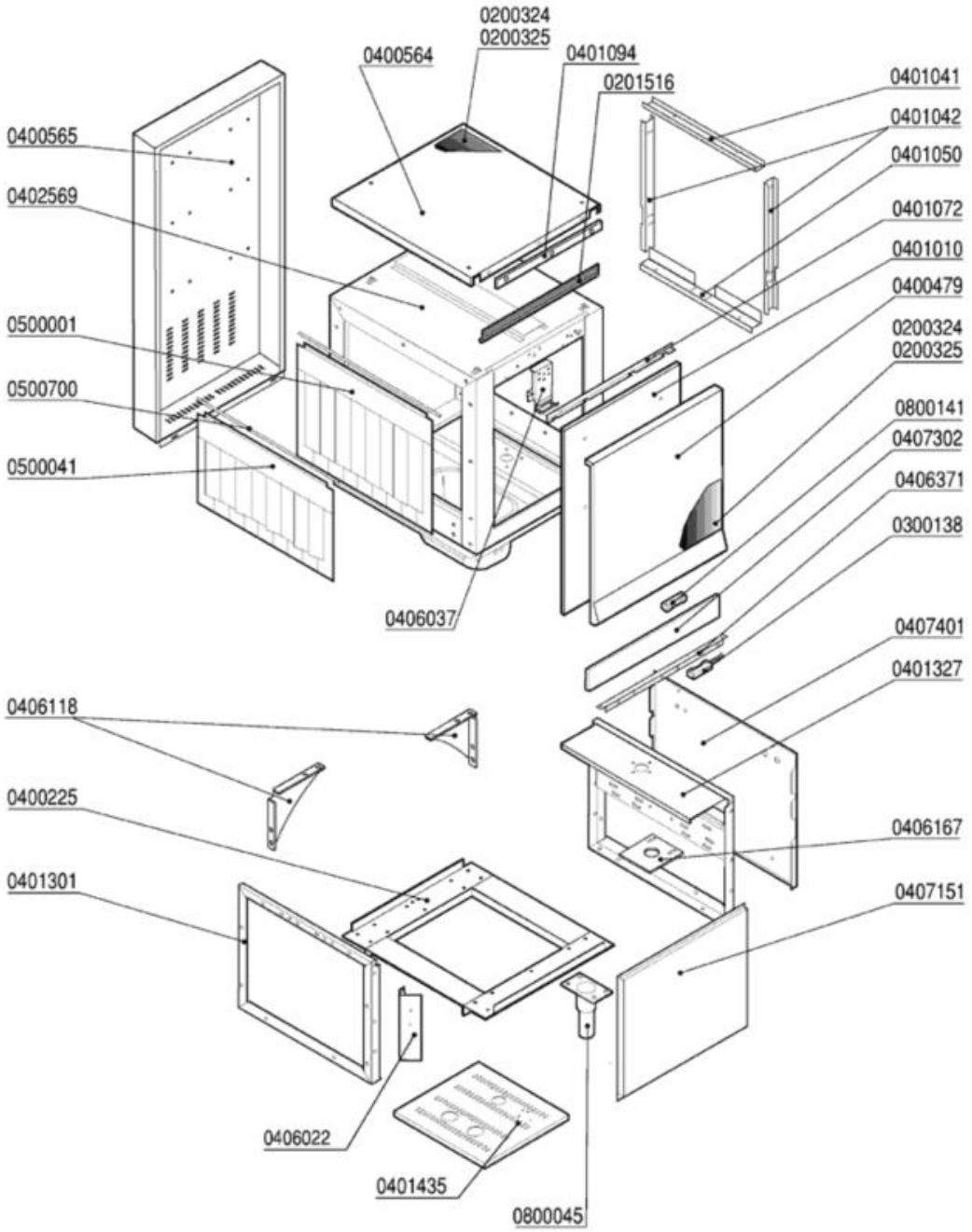

| Codice | Descrizione |
|---|---|
| 0200324 | Pannello termoisolante 500x500x5 PE/R30 |
| 0200325 | Pannello fonoassorbente 500x500x8 MTP/30 |
| 0201516 | Profilo EPDM per sportelli MATIC-LINEAR |
| 0300138 | Micro contatto magnetico 1NO +0800142 |
| 0400225 | Basamento modulo prelavaggio MATIC |
| 0400479 | Pannello sportello prelav.Matic 4213 |
| 0400564 | Pannello superiore prelavaggio 4232 |
| 0400565 | Pannello retro prelavaggio 4237 |
| 0401010 | Sportello prelavaggio/prerisciacquo 600 |
| 0401041 | Coprigiunto interno superiore MATIC 3221 |
| 0401042 | Coprigiunto interno laterale MATIC 3221 |
| 0401050 | Coprigiunti interno inferiore MATIC 3221 |
| 0401072 | Paraspruzzi sport.600 MATIC/LINEAR 3091 |
| 0401094 | Striscia sup.pann.sport.prelav.600 7973 |
| 0401301 | Spalla basamenti MATIC 3122 |
| 0401327 | Spalla basamenti traino M 3mm 3122 |
| 0401435 | Pannello basamento PRL-RIS-VS 600 8209 |
| 0406022 | Supporto termostati (2) MATIC 2529 |
| 0406037 | Blocco superiore sportelli Matic 2836/37 |
| 0406118 | Piastra controventamento M39 3516 |
| 0406371 | Supporto magnete capotta-vasca prel.7184 |
| 0407151 | Pannello ant.inferiore prel.600mm 3320 |
| 0407302 | Pannello sottoportina prelav.MATIC 4422 |
| 0407401 | Pannello laterale bas.DX-SX MATIC 3106 |
| 0500001 | Tendina entrata uscita 3167 Matic |
| 0500041 | Tendina corta 2901 MATIC |
| 0500700 | Astina inox tendina Matic |
| 0800045 | Piedino inox 2"x160 100x85x2,5 |
| 0800141 | Magnete rettang.plastoferrite M303 |

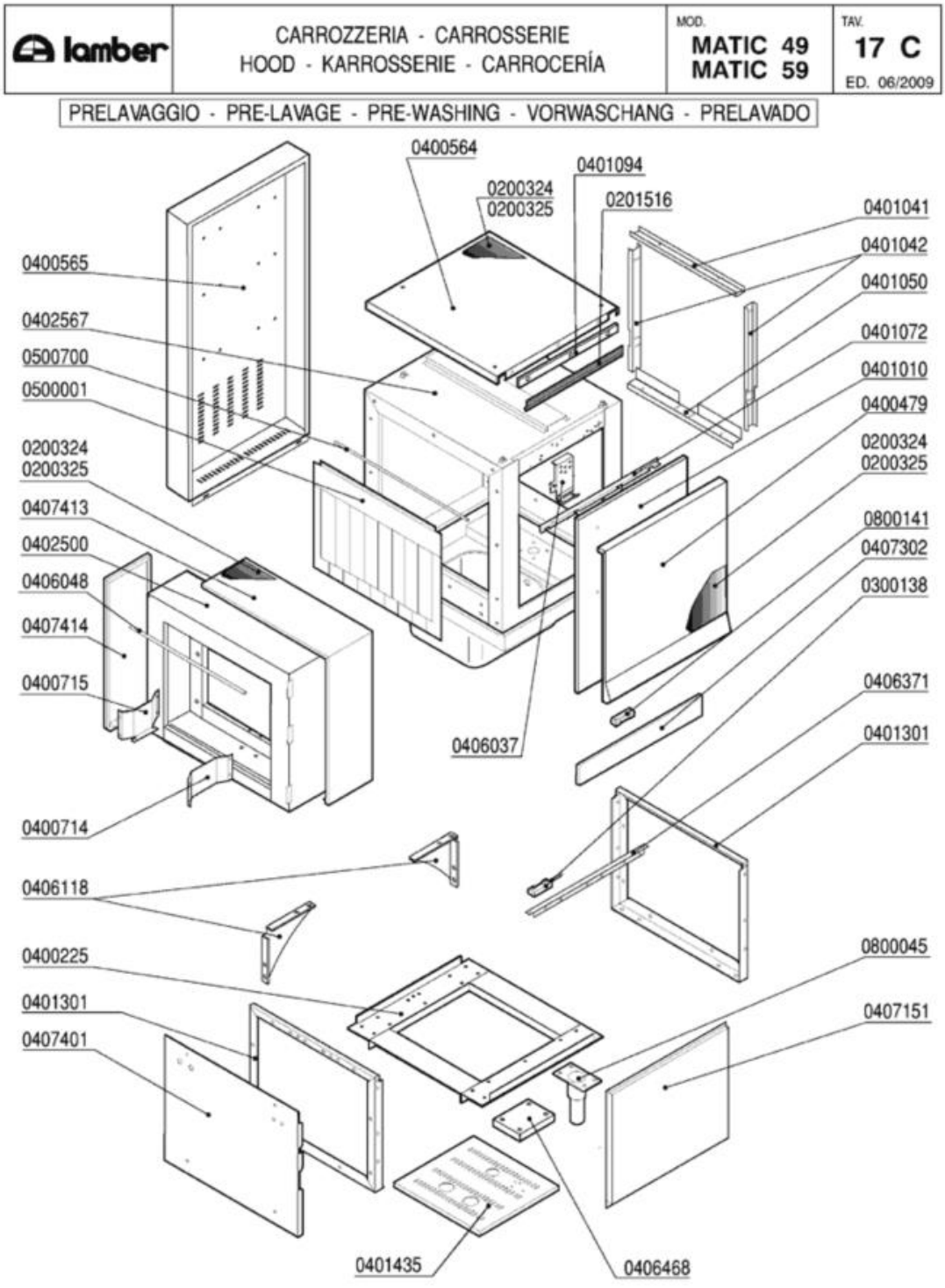
lamber
CARROZZERIA - CARROSSERIE
HOOD - KARROSSERIE - CARROCERÍA
MOD.
MATIC 49
MATIC 59
TAV.
17 C
ED. 06/2009
PRELAVAGGIO - PRE-LAVAGE - PRE-WASHING - VORWASCHANG - PRELAVADO
0400564
0401094
0200324
0200325
0201516
0401041
0401042
0401050
0401072
0401010
0400479
0200324
0200325
0800141
0407302
0300138
0406371
0401301
0800045
0407151
0406037
0400565
0402567
0500700
0500001
0200324
0200325
0407413
0402500
0406048
0407414
0400715
0400714
0406118
0400225
0401301
0407401
0401435
0406468

| Codice | Descrizione |
|---|---|
| 0200324 | Pannello termoisolante 500x500x5 PE/R30 |
| 0200325 | Pannello fonoassorbente 500x500x8 MTP/30 |
| 0201516 | Profilo EPDM per sportelli MATIC-LINEAR |
| 0300138 | Micro contatto magnetico 1NO +0800142 |
| 0400225 | Basamento modulo prelavaggio MATIC |
| 0400479 | Pannello sportello prelav.Matic 4213 |
| 0400564 | Pannello superiore prelavaggio 4232 |
| 0400565 | Pannello retro prelavaggio 4237 |
| 0400714 | Guida cestelli dx capot 200mm MATIC 3955 |
| 0400715 | Guida cestelli sx capot 200mm MATIC 3955 |
| 0401010 | Sportello prelavaggio/prerisciacquo 600 |
| 0401041 | Coprigiunto interno superiore MATIC 3221 |
| 0401042 | Coprigiunto interno laterale MATIC 3221 |
| 0401050 | Coprigiunti interno inferiore MATIC 3221 |
| 0401072 | Paraspruzzi sport.600 MATIC/LINEAR 3091 |
| 0401094 | Striscia sup.pann.sport.prelav.600 7973 |
| 0401301 | Spalla basamenti MATIC 3122 |
| 0401435 | Pannello basamento PRL-RIS-VS 600 8209 |
| 0402500 | Capottina 200 entrata uscita MATIC 3075 |
| 0402567 | Capotta-vasca prelavaggio MATIC 7185 |
| 0406037 | Blocco superiore sportelli Matic 2836/37 |
| 0406048 | Asta luce carico Matic 3514 |
| 0406118 | Piastra controventamento M39 3516 |
| 0406371 | Supporto magnete capotta-vasca prel.7184 |
| 0407151 | Pannello ant.inferiore prel.600mm 3320 |
| 0407302 | Pannello sottoportina prelav.MATIC 4422 |
| 0407401 | Pannello laterale bas.DX-SX MATIC 3106 |
| 0407413 | Pann.ad L cap.200mm ent.usc.MATIC 3103 |
| 0407414 | Pann.diritto cap.200mm ent.us.MATIC 3103 |
| 0500001 | Tendina entrata uscita 3167 Matic |
| 0500700 | Astina inox tendina Matic |
| 0800045 | Piedino inox 2"x160 100x85x2,5 |
| 0800141 | Magnete rettang.plastoferrite M303 |

| lamber | CARROZZERIA - CARROSSERIE<br>HOOD - KARROSSERIE - CARROCERÍA | MOD.<br>MATIC 49A<br>MATIC 59A | TAV.<br>18 C<br>ED. 06/2009 |
|---|---|---|---|

PRELAVAGGIO ANGOLO - PRE-LAVAGE D'ANGLE - CORNER PRE-WASHING
VORWASCHANG mit ECKBELADUNG - PRELAVADO ANGULO

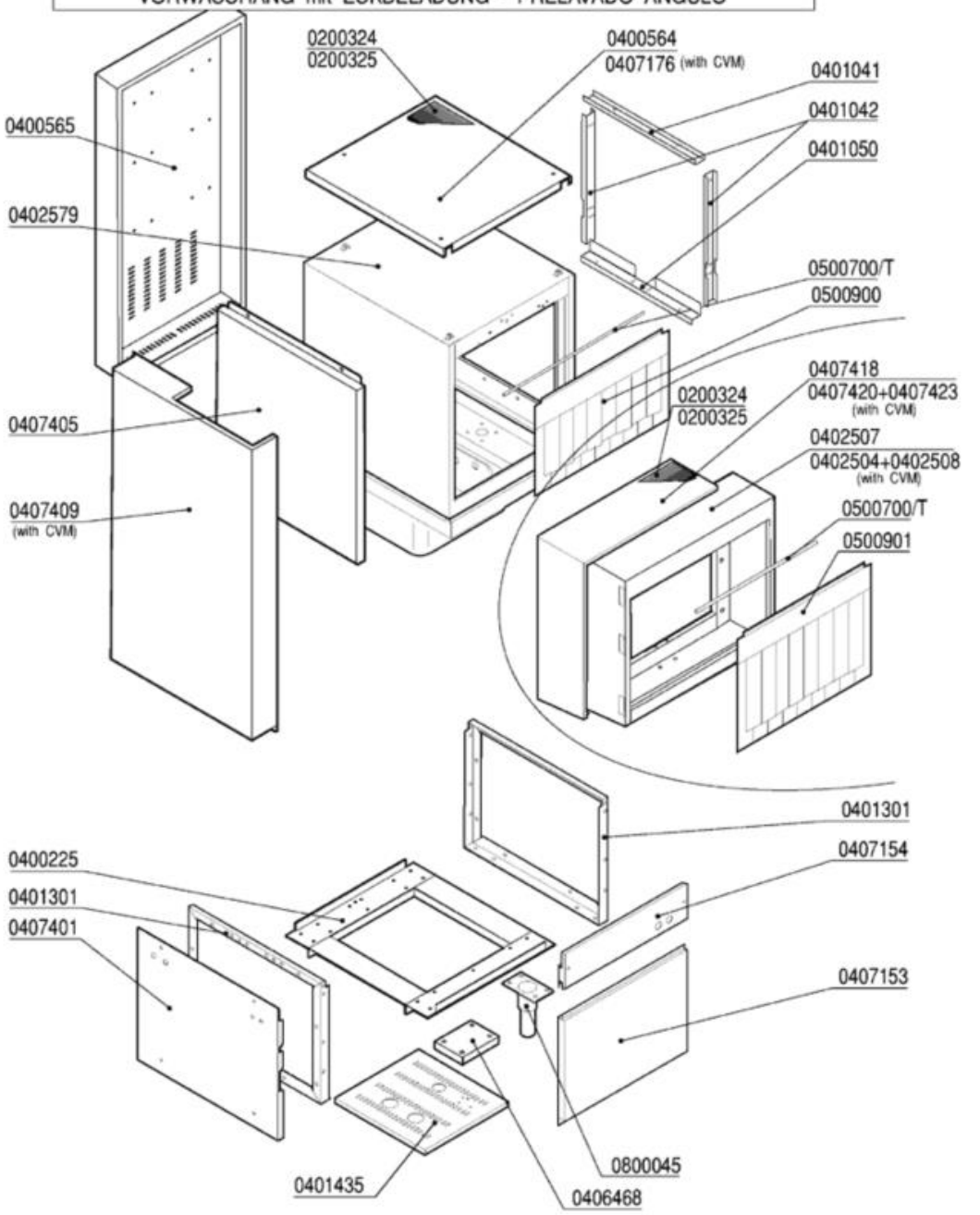

| Codice | Descrizione |
|---|---|
| 0200324 | Pannello termoisolante 500x500x5 PE/R30 |
| 0200325 | Pannello fonoassorbente 500x500x8 MTP/30 |
| 0400225 | Basamento modulo prelavaggio MATIC |
| 0400564 | Pannello superiore prelavaggio 4232 |
| 0400565 | Pannello retro prelavaggio 4237 |
| 0401041 | Coprigiunto interno superiore MATIC 3221 |
| 0401042 | Coprigiunto interno laterale MATIC 3221 |
| 0401050 | Coprigiunti interno inferiore MATIC 3221 |
| 0401301 | Spalla basamenti MATIC 3122 |
| 0401435 | Pannello basamento PRL-RIS-VS 600 8209 |
| 0402504 | Capottina intermedia CV angolo 3984 |
| 0402507 | Capottina 200mm prelavaggio angolo |
| 0402508 | Capottina 200mm inferiore CV angolo |
| 0402579 | Capotta-vasca prelvaggio angolo 7648-50 |
| 0407153 | Pannello ant.inferiore prel.angolo 4112 |
| 0407154 | Pannello ant.fissacavi prel.angolo 4111 |
| 0407176 | Pannello superiore prel.ang.c/CVM 3990 |
| 0407401 | Pannello laterale bas.DX-SX MATIC 3106 |
| 0407405 | Pannello laterale sup.prelav.angolo 4097 |
| 0407409 | Pannello laterale prel.angolo CV 3814 |
| 0407418 | Pann.ad L cap.200mm prel.angolo 3398 |
| 0407420 | Pan.diritto cap.200 inf.prel.ang.CV 3811 |
| 0407423 | Pannello capottina interm.CV angolo 3811 |
| 0500900 | Tendina corta prelavaggio angolo 4047 |
| 0500901 | Tendina lunga prelavaggio angolo 4051 |
| 0800045 | Piedino inox 2"x160 100x85x2,5 |

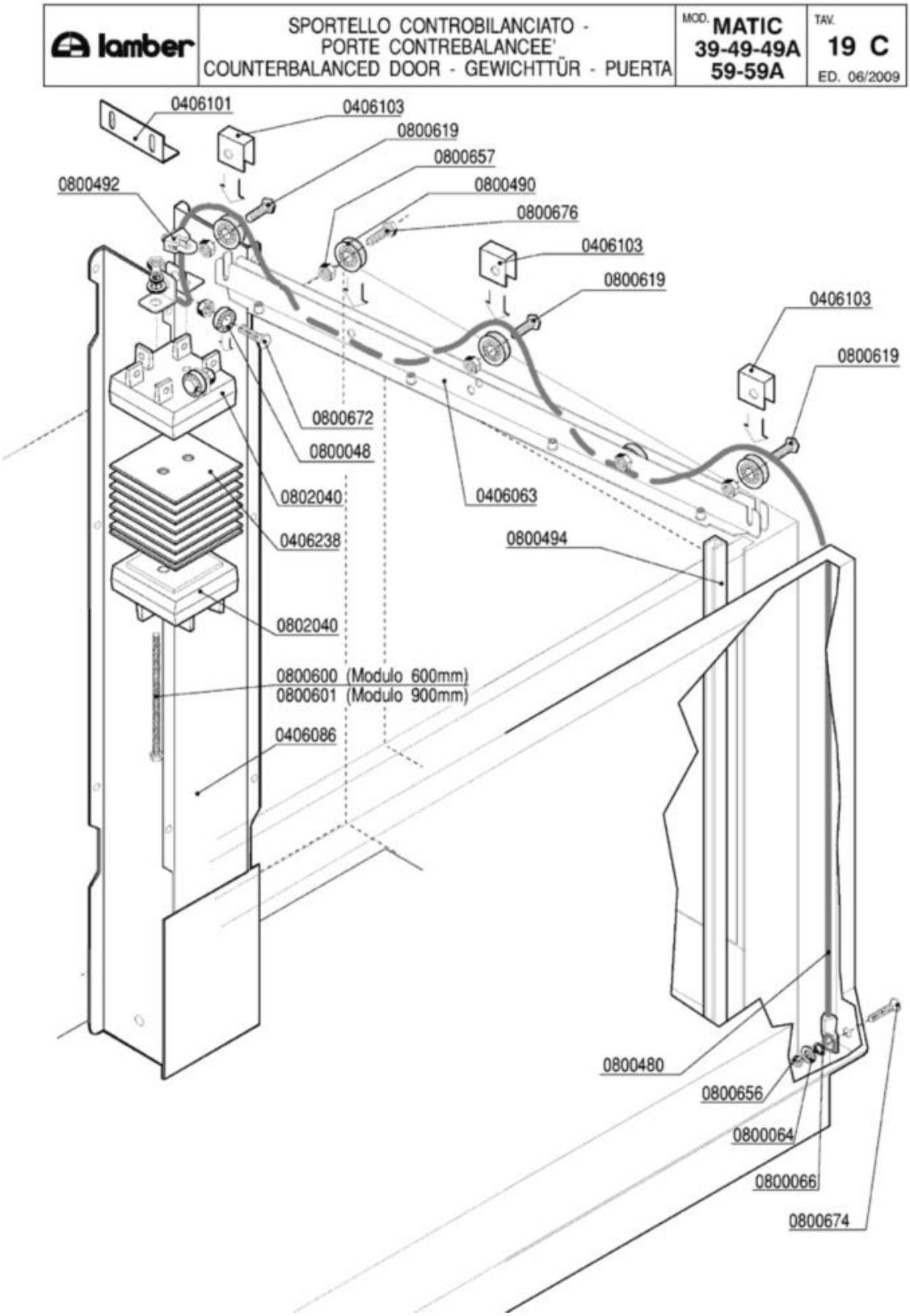
lamber
SPORTELLO CONTROBILANCIATO -
PORTE CONTREBALANCEE'
COUNTERBALANCED DOOR - GEWICHTTÜR - PUERTA
MOD. MATIC 39-49-49A 59-59A
TAV. 19 C
ED. 06/2009
0406101
0406103
0800619
0800657
0800490
0800676
0800492
0406103
0800619
0406103
0800619
0800672
0800048
0406063
0802040
0406238
0800494
0802040
0800600 (Modulo 600mm)
0800601 (Modulo 900mm)
0406086
0800480
0800656
0800064
0800066
0800674

| Codice | Descrizione |
|---|---|
| 0406063 | Guida rullini sportelli MATIC Completa |
| 0406086 | Guida contrappesi MATIC 4221 completa |
| 0406101 | Squadretta fermo contrappesi 4909 |
| 0406103 | Fermo fune contrappesi 4910 |
| 0406238 | Contrappesi sportelli LINEAR 2mm 3923 |
| 0800048 | Cuscinetto RDP 23/9,4/8 per sollevamento |
| 0800064 | Rondella piana inox diam.6x18 |
| 0800066 | Rondella grower inox diam.6 |
| 0800480 | Fune sportello Matic 1750mm |
| 0800490 | Cuscinetto completo soll.sportelli Matic |
| 0800492 | Cavallotto per fune inox |
| 0800494 | Guida polizene sportelli Matic 4194 |
| 0800600 | Vite FE-ZN TE 6x80 contrappesi |
| 0800601 | Vite FE-ZN TE 6x120 contrappesi |
| 0800619 | Vite inox TEM8x20 testa h.2,2 |
| 0800656 | Dado ottone esagonale M6 |
| 0800657 | Dado inox autobloccante M8 |
| 0800672 | Vite inox TEM8X25 |
| 0800674 | Vite inox TPSTCR M6X50 |
| 0800676 | Vite inox TEM8x20 |
| 0802040 | Contrappeso terminale OTTONE 4495/4496 |

| lamber | LIMITATORE DI COPPIA - LIMITEUR DE COUPLE<br>TORQUE LIMITING DEVICE - RUTSCHKUPPLUNG<br>LIMITADOR DE FUERZA | MOD. MATIC 39-49-49A 59-59A | TAV. 20 C<br>ED. 06/2009 |
|---|---|---|---|

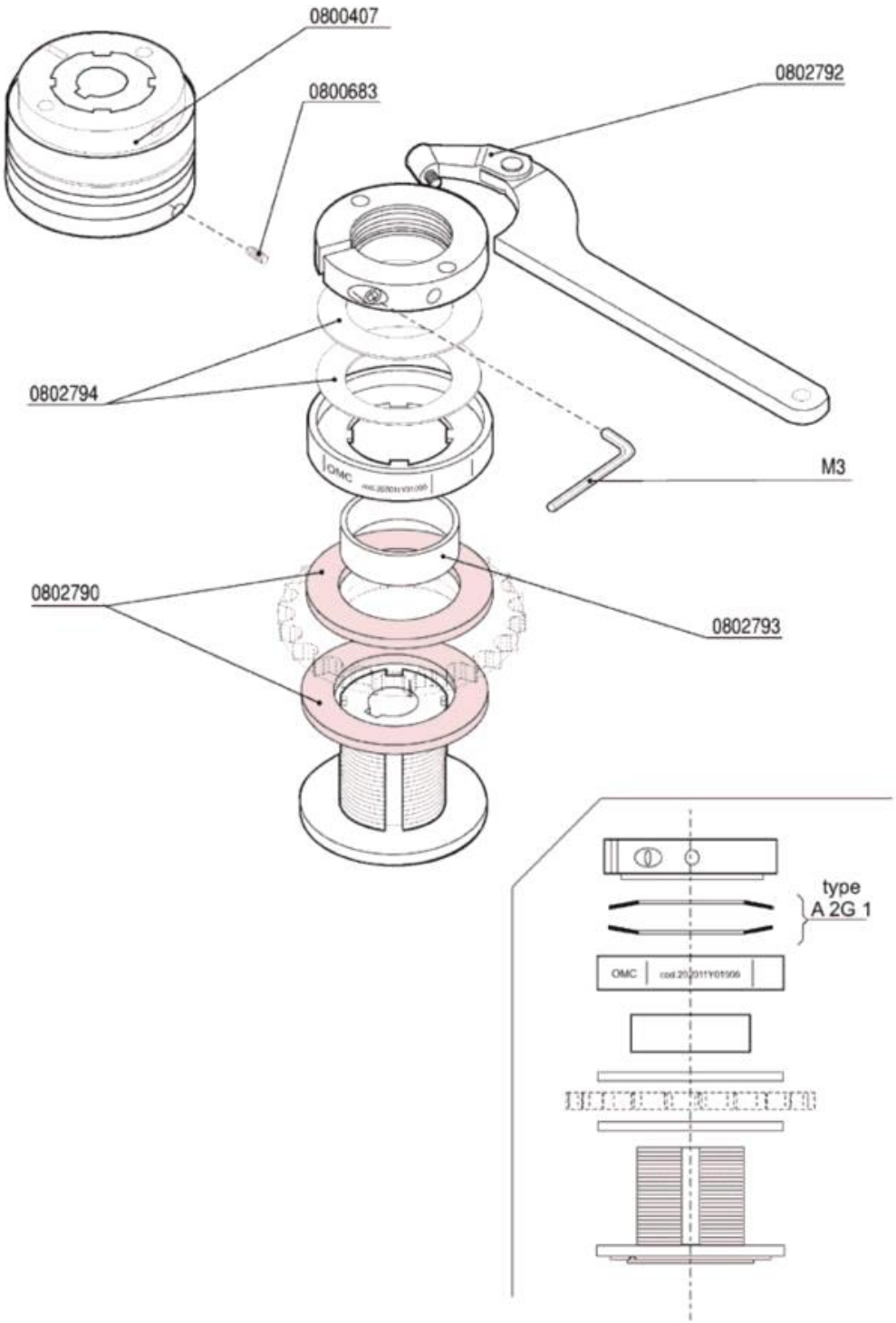

| Codice | Descrizione |
|---|---|
| 0800407 | Limitatore di coppia LC1 - Matic |
| 0800683 | Grano inox 6X16 c/punta |
| 0802790 | Disco frizione limitatore di coppia LC1 |
| 0802792 | Chiave regolazione limitatore di coppia |
| 0802793 | Anello bronzo centraggio corona |
| 0802794 | Molle DSF/DSS-DSR limitatore coppia LC1 |