DESPIECE TECNICO

Lavavajillas
Lavevaisselle
Dishwasher
Geschirrspüler
Lavastoviglie

Modelos:

FI-50

Junio 2003 June

Fagor Industrial

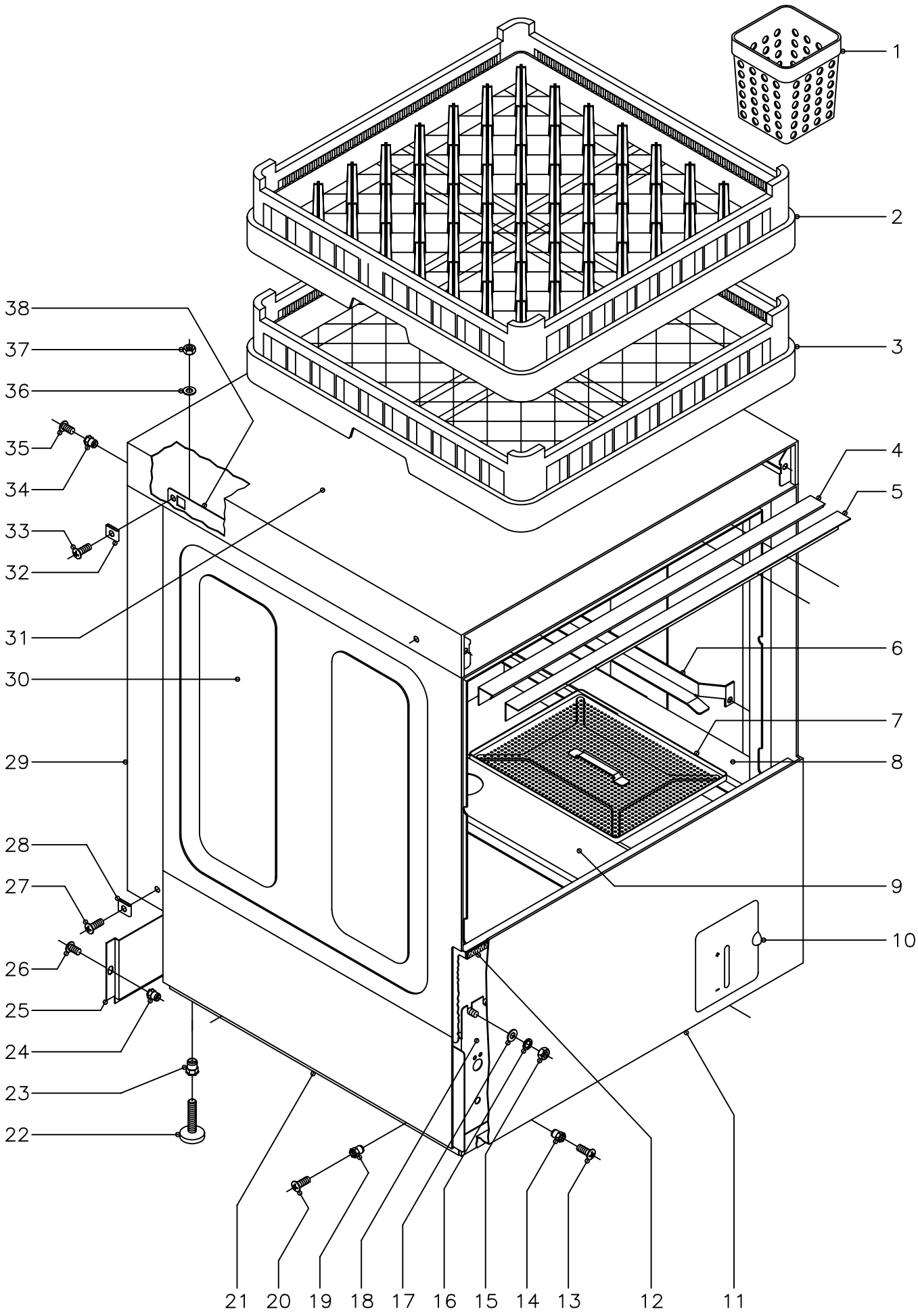

N plano	Firma	Fecha	Aparato	Lamina	
C−1383		6−2003	MUEBLE LAVAVAJILLAS FI−50	1	Fagor Industrial S.Coop. Oñate

MOD.	LAVAVAJILLAS FRONTAL	ZONA	MUEBLE Y CESTILLOS	PLANO	C-1383

ITEM	CODIGO	DENOMINACION	TEXTO	FI-50									NOTAS
1	Z655314	Cestillo cubiertos		4									
2	Z655302	Cestillo platos CP-16/18		1									
3	Z655301	Cestillo base CT-10		1									
4	Z200315	Perfil caja		1									
5	Z200309	Escuadra sujecion perfil		1									
6	Z200305	Guia cestillo derecha		1									
s/n	Z200306	Guia cestillo izquierda		1									
	Q232040	Arandela plana A-6		4									
	Q162040	Tuerca exagonal M-6		4									
7	Z210801	Bandeja filtro		4									
8	Z210805	Soporte derecho bandejas		1									
s/n	Z210806	Soporte izquierdo bandejas		1									
9	Z210804	Soporte central bandejas		1									
	Q232040	Arandela plana A-6		8									
	Q162040	Tuerca exagonal M-6		8									
10	Z212902	Puerta deposito completa		1									
s/n	Z212906	Eje puerta		1									
s/n	Q352001	Pasador de aletas Ø2x15		2									
11	Z218611	Panel frontal		1									
12	Z200313	Perfil goma esponjosa		1									
13	Q152004	Tornillo aplastado M-5x13		2									
14	Q221342	Remache exagonal M-5		2									
15	Q162040	Tuerca exagonal M-6		8									
16	Q262040	Arandela muelle A-6		8									
17	Q232040	Arandela plana A-6		8									
18	Z200101	Armazon completo		1									
19	Q221342	Remache exagonal M-5		4									
20	Q152004	Tornillo aplastado M-5x13		4									

MOD.	LAVAVAJILLAS FRONTAL	ZONA	MUEBLE Y CESTILLOS	PLANO	C-1383

ITEM	CODIGO	DENOMINACION	TEXTO	FI-50									NOTAS
21	Z202903	Panel lateral izquierdo		1									
s/n	Z202902	Panel lateral derecho		1									
22	Z200105	Pata regulable		4									
23	Q221345	Remache exagonal M-10		4									
24	Q221342	Remache exagonal M-5		2									
25	Z202905	Panel posterior inferior		1									
26	Q152004	Tornillo aplastado M-5x13		2									
27	Q152004	Tornillo aplastado M-5x13		2									
28	Q221012	Tuerca rapida M-5		2									
29	Z212907	Panel posterior		1									
30	Z200325	Caja soldada		1									
31	Z202906	Tapa		1									
32	Q221012	Tuerca rapida M-5		4									
33	Q152004	Tornillo aplastado M-5x13		4									
34	Q221342	Remache exagonal M-5		2									
35	Q152004	Tornillo aplastado M-5x13		2									
36	Q232040	Arandela plana A-6		4									
37	Q162040	Tuerca exagonal M-6		4									
38	Z200307	Escuadra amarre tapa		2									

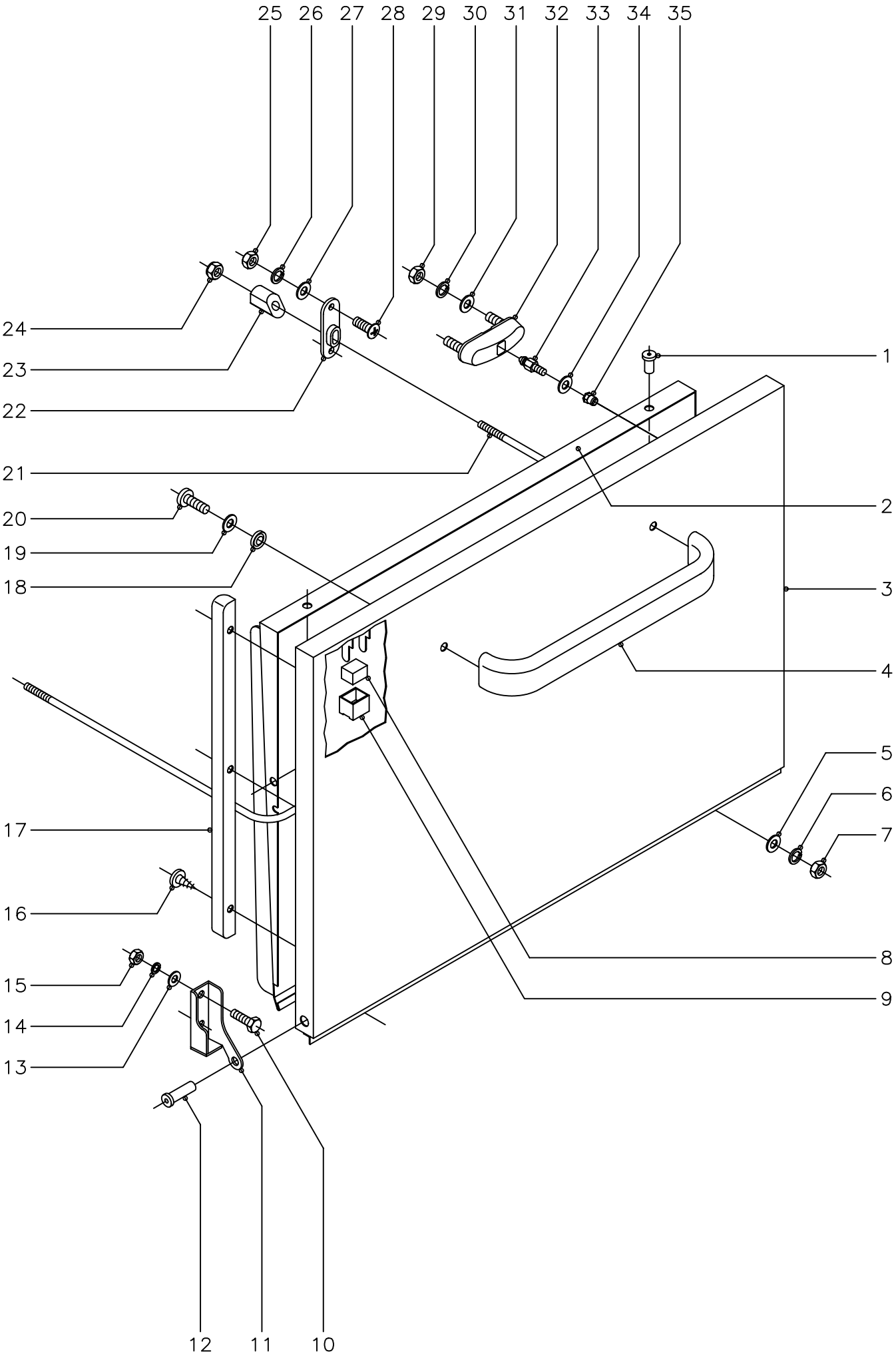

N plano	Firma	Fecha	Aparato	Lamina	
C−1384		6−2003	PUERTA LAVAVAJILLAS FI−50	2	Fagor Industrial S.Coop. Oñate

MOD.	LAVAVAJILLAS FRONTAL	ZONA	PUERTA	PLANO	C-1384

ITEM	CODIGO	DENOMINACION	TEXTO	FI-50									NOTAS
1	Q412000	Remache tubular Ø4x8		4									
2	Z200545	Contrapuerta soldada		1									
3	Z200541	Puerta soldada		1									
4	Z200512	Asa puerta		1									
5	Q232030	Arandela plana A-5		2									
6	Q262030	Arandela muelle A-5		2									
7	Q162030	Tuerca exagonal M-5		2									
8	Z200506	Iman		1									
9	Z200507	Protector iman		1									
10	Q012042	Tornillo exagonal M-6x15		4									
11	Z400514	Bisagra izquierda		1									
s/n	Z400515	Bisagra derecha		1									
12	Z400516	Eje puerta		2									
13	Q232040	Arandela plana A-6		4									
14	Q262040	Arandela muelle A-6		4									
15	Q162040	Tuerca exagonal M-6		4									
16	Q082005	Tornillo chapa 4,2x13		6									
17	Z200524	Marco puerta		2									
18	Q308002	Arandela dubo A-6		2									
19	Q232040	Arandela plana A-6		2									
20	Q032041	Tornillo alomado M-6x10		2									
21	Z200521	Varilla tensor		1									
22	Z200310	Soporte tensor		2									
23	Z200522	Tensor de puerta		2									
24	Q222012	Tuerca autoblocante M-6		2									
25	Q162030	Tuerca exagonal M-5		4									
26	Q262030	Arandela muelle A-5		4									
27	Q232030	Arandela plana A-5		4									
28	Q152004	Tornillo aplastado M-5x13		4									

MOD.	LAVAVAJILLAS FRONTAL	ZONA	PUERTA	PLANO	C-1384

ITEM	CODIGO	DENOMINACION	TEXTO	FI-50									NOTAS
29	Q222012	Tuerca autoblocante M-6		4									
30	Q262040	Arandela muelle A-6		4									
31	Q232040	Arandela plana A-6		4									
32	Z200607	Conjunto cierre puerta		2									
33	Z200601	Enganche cierre		2									
34	Q232030	Arandela plana A-5		2									
35	Q222011	Remache exagonal M-5		2									

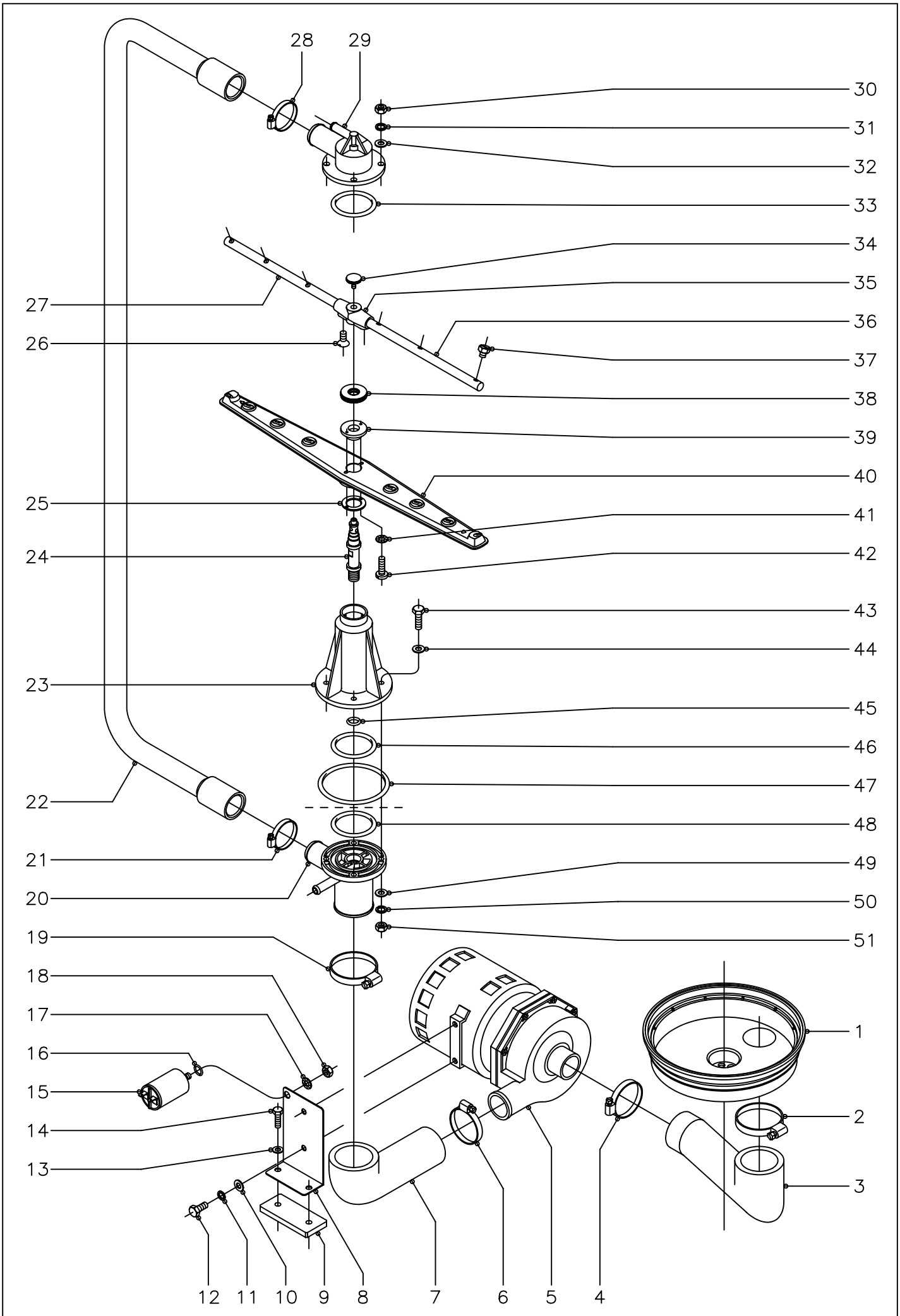

N plano	Firma	Fecha	Aparato	Lamina	
C–1385		6–2003	PARTE FUNCIONAL DE LAVADO LAVAVAJILLAS FI–50	3	Fagor Industrial S.Coop. Oñate

MOD.	LAVAVAJILLAS FRONTAL	ZONA	PARTE FUNCIONAL DE LAVADO	PLANO	C-1385

ITEM	CODIGO	DENOMINACION	TEXTO	FI-50									NOTAS
1	Z200906	Cubeta		1									
2	Q881324	Abrazadera 50 - 70		1									
3	Z200904	Codo aspiracion		1									
4	Q881307	Abrazadera 40 - 60		1									
5	Z201011	Bomba de lavado (230V., 50Hz.)		1									
5	Z203511	Bomba de lavado (230V., 60Hz.)		1									
	Z201081	Conjunto junta y reten de bomba		1									
	Z201082	Turbina bomba 50 Hz. (Ø88 mm.)		1									
	Z203571	Turbina bomba 60 Hz. (Ø77 mm.)		1									
6	Q881307	Abrazadera 40 - 60		1									
7	Z200905	Codo impulsion		1									
8	Z201002	Soporte motobomba		1									
9	Z201003	Base bomba lavado		1									
10	Q232040	Arandela plana A-6		2									
11	Q262040	Arandela muelle A-6		2									
12	Q012041	Tornillo exagonal M-6x10		2									
13	Q232030	Arandela plana A-5		2									
14	Q012033	Tornillo exagonal M-5x20		2									
15	V321300	Condensador 10 mF.		1									
16	Q307048	Junta torica Ø16,18xØ9,12xØ3,53		1									
17	Q242050	Arandela abanico A-8		1									
18	Q162050	Tuerca exagonal M-8X1		1									
19	Q881324	Abrazadera 50 - 70		1									
20	Z200703	Pasamuros		1									
21	Q881305	Abrazadera 25 - 40		1									
22	Z200706	Arbol de lavado		1									
23	Z200701	Soporte distribuidor inferior		1									
24	Z200704	Eje central		2									
25	Z650711	Amarre enganche distribuidor		2									

MOD.	LAVAVAJILLAS FRONTAL	ZONA	PARTE FUNCIONAL DE LAVADO	PLANO	C-1385

ITEM	CODIGO	DENOMINACION	TEXTO	FI-50									NOTAS
26	Q152024	Tornillo avellanado M-4x8		4									
27	Z201902	Rama aclarado izquierda		2									
28	Q881305	Abrazadera 25 - 40		1									
29	Z200707	Soporte distribuidor superior		1									
30	Q162040	Tuerca exagonal M-6		4									
31	Q262040	Arandela muelle A-6		4									
32	Q232040	Arandela plana A-6		4									
33	Q307052	Junta torica Ø60,83xØ50,17xØ5,33		1									
34	Q152016	Tornillo especial M-5x0,8		2									
35	Z201903	Soporte ramas aclarado		2									
36	Z201901	Rama aclarado derecha		2									
37	Z211903	Tobera aclarado		12									
38	Z200705	Tuerca especial M-14x1		2									
39	Z650704	Enganche distribuidor		2									
40	Z650716	Distribuidor montado		2									
41	Q242010	Arandela abanico A-3		4									
42	Q152015	Tornillo alomado M-3x6		4									
43	Q012046	Tornillo exagonal M-6x40		4									
44	Q306050	Arandela fibra roja Ø6,2xØ11x1,5		4									
45	Q307050	Junta torica Ø19,18xØ13,94xØ2,62		1									
46	Q307052	Junta torica Ø60,83xØ50,17xØ5,33		1									
47	Q307049	Junta torica Ø95,75xØ85,09xØ5,33		1									
48	Q307052	Junta torica Ø60,83xØ50,17xØ5,33		1									
49	Q232040	Arandela plana A-6		4									
50	Q262040	Arandela muelle A-6		4									
51	Q162040	Tuerca exagonal M-6		4									

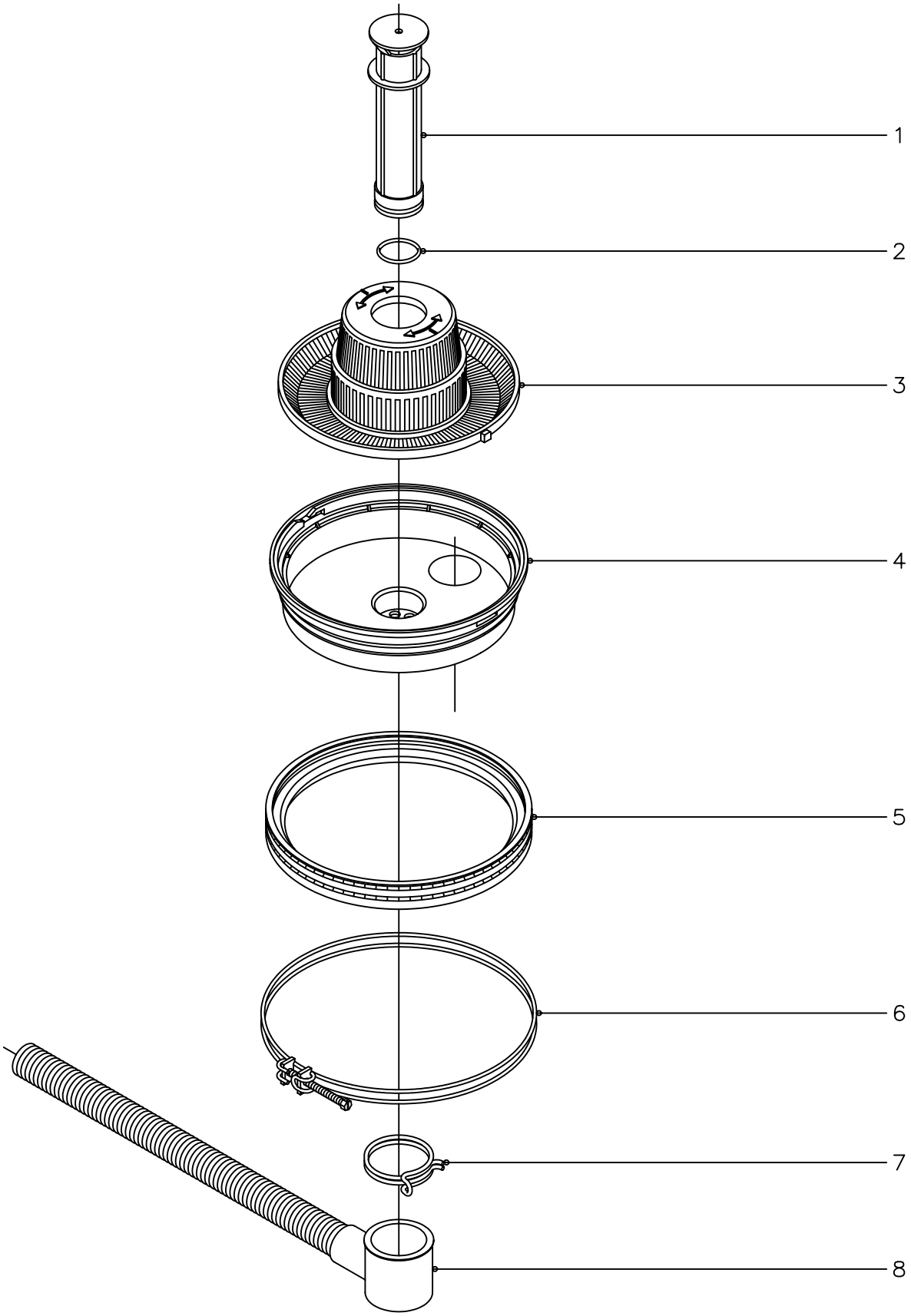

N plano	Firma	Fecha	Aparato	Lamina	
C–1386		6–2003	PARTE FUNCIONAL DESAGUE (POR GRAVEDAD) LAVAVAJILLAS FI–50	4	Fagor Industrial S.Coop. FAGOR Oñate

MOD.	LAVAVAJILLAS FRONTAL	ZONA	PARTE FUNCIONAL DESAGÜE	PLANO	C-1386

ITEM	CODIGO	DENOMINACION	TEXTO	FI-50									NOTAS
1	Z200909	Aliviadero		1									
2	Q307051	Junta torica Ø41,41xØ36,17xØ2,62		1									
3	Z200901	Filtro aspiracion		1									
4	Z200906	Cubeta		1									
5	Z200907	Junta cubeta		1									
6	Z200908	Abrazadera cubeta		1									
7	Q901308	Abrazadera elastica 56 - 58,8		1									
8	Z200910	Manguera de desagüe		1									

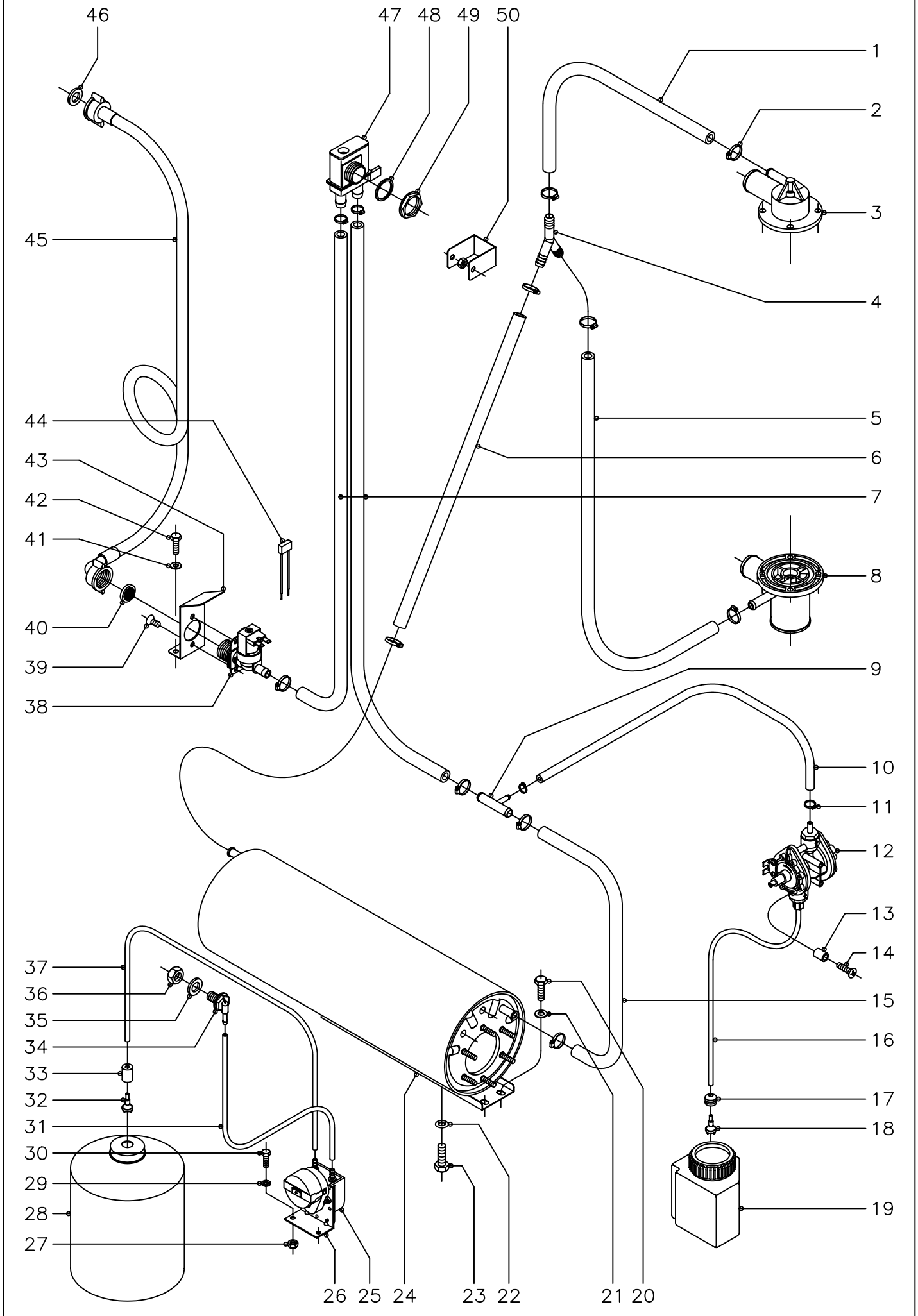

N plano	Firma	Fecha	Aparato	Lamina	
C–1387		6–2003	PARTE FUNCIONAL ACLARADO Y DOSIFICADOR LAVADO LAVAVAJILLAS FI–50	5	Fagor Industrial S.Coop. FAGOR Oñate

MOD.	LAVAVAJILLAS FRONTAL	ZONA	PARTE FUNCIONAL ACLARADO Y DOSIFICADOR LAVADO	PLANO	C-1387

ITEM	CODIGO	DENOMINACION	TEXTO	FI-50									NOTAS
1	3676900	Tubo goma negra Ø17xØ10x360		1									
2	Q881302	Abrazadera 12 - 20		12									
3	Z200707	Soporte distribuidor superior		1									
4	Z201106	Racord en "Y"		1									
5	3676900	Tubo goma negra Ø17xØ10x780		1									
6	3676900	Tubo goma negra Ø17xØ10x560		1									
7	3676900	Tubo goma negra Ø17xØ10x950		2									
8	Z200703	Pasamuros		1									
9	Z601157	Toma presion		1									
10	3704000	Tubo goma negra Ø10,5xØ5x450		1									
11	Q881308	Abrazadera 8 - 14		2									
12	Z651123	Dosificador tensoactivo		1									
13	Z203007	Casquillo		2									
14	Q041324	Tornillo avellanado M-4x25		2									
15	3676900	Tubo goma negra Ø17xØ10x220		1									
16	3699200	Conducto tensoactivo Ø6xØ4x650		1									
17	N023064	Pasamuros Ø13xØ6		1									
18	Z601153	Filtro aspiracion tensoactivo		1									
19	Z211101	Deposito abrillantador tensoactivo		1									
20	Q012031	Tornillo exagonal M-5x10		2									
21	Q232030	Arandela plana A-5		2									
22	Q307048	Junta torica Ø16,18xØ9,12xØ3,53		1									
23	Q012063	Tornillo exagonal M-10x20		1									
24	Z201710	Cuerpo calderin		1									
25	Z209521	Dosificador detergente		1									
	Q082005	Tornillo chapa 4,2x13		2									
26	Z209518	Soporte dosificador detergente		1									
27	Q162030	Tuerca exagonal M-5		2									
28	-	Garrafa detergente (Comercio)		-									

MOD.	LAVAVAJILLAS FRONTAL	ZONA	PARTE FUNCIONAL ACLARADO Y DOSIFICADOR LAVADO	PLANO	C-1387

ITEM	CODIGO	DENOMINACION	TEXTO	FI-50									NOTAS
29	Q242030	Arandela abanico A-5		2									
30	Q012031	Tornillo exagonal M-5x10		2									
31	3699200	Conducto detergente Ø6xØ4x450		1									
32	Z601153	Filtro aspiracion detergente		1									
33	Z701152	Peso filtro		1									
34	Z230902	Pasamuros detergente		1									
35	Q307031	Arandela junta Ø24xØ14x3		1									
36	Q162070	Tuerca exagonal M-12		1									
37	3699200	Conducto detergente Ø6xØ4x3000		1									
38	Z701135	Electrovalvula entrada agua		1									
39	Q152024	Tornillo avellanado M-4x8		2									
40	Z701132	Filtro junta		1									
41	Q232030	Arandela plana A-5		2									
42	Q012031	Tornillo exagonal M-5x10		2									
43	Z201101	Escuadra amarre electrovalvula		1									
44	Z233012	Condensador antiparasitario		1									
45	Z602121	Manguera entrada agua		1									
46	Q307031	Arandela junta		1									
47	Z231105	Valvula antirretorno		1									
48	Q307029	Arandela junta Ø31xØ26,5x2		1									
49	Q223016	Tuerca roscada PG-21		1									
50	R722631	Fijacion conducciones		1									
	Q162040	Tuerca exagonal M-6		1									

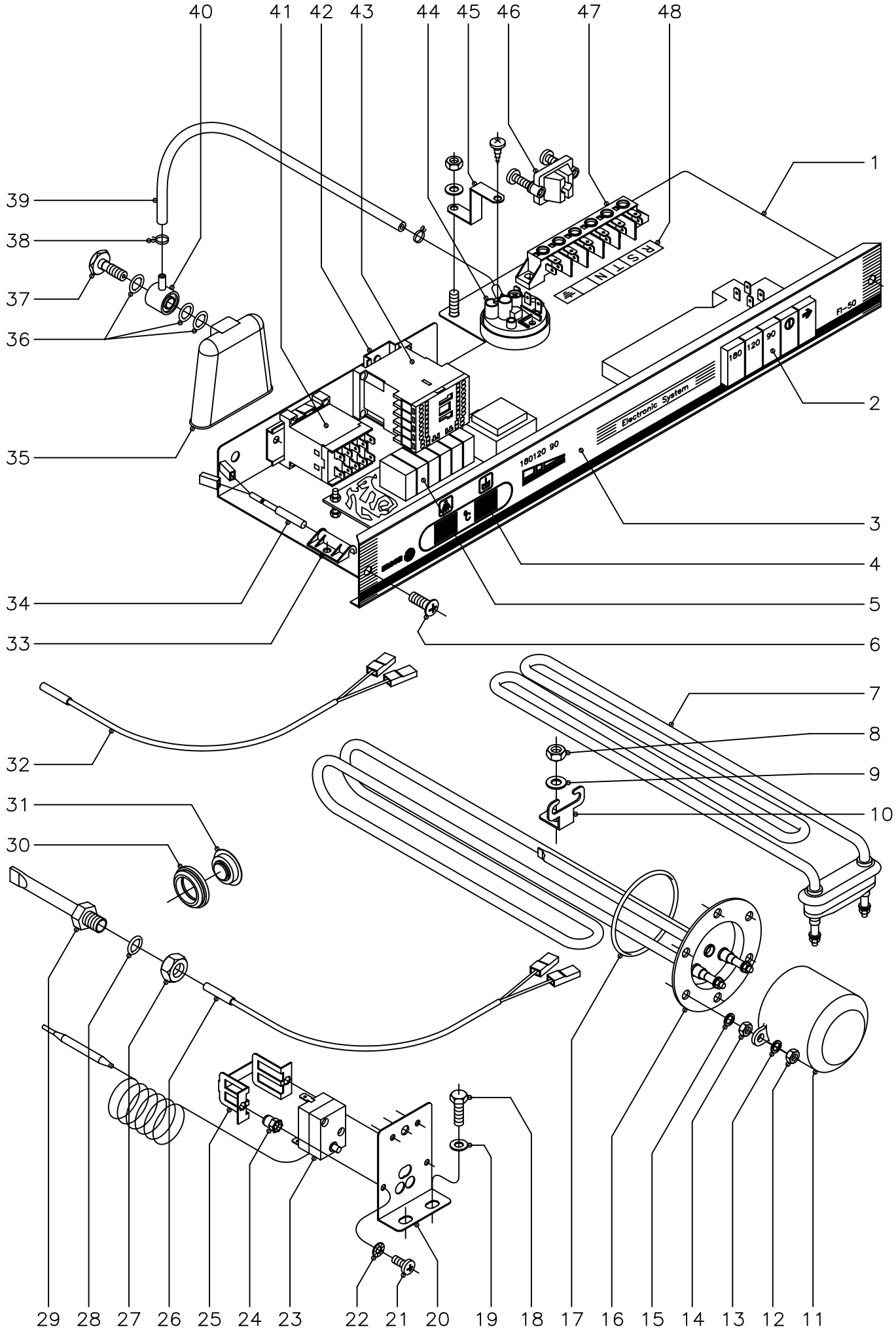

N plano	Firma	Fecha	Aparato	Lamina	
C–1388		6–2003	PARTE FUNCIONAL ELECTRICA LAVAVAJILLAS FI–50	6	Fagor Industrial S.Coop. Oñate

MOD.	LAVAVAJILLAS FRONTAL	ZONA	PARTE FUNCIONAL ELECTRICA	PLANO	C-1388

ITEM	CODIGO	DENOMINACION	TEXTO	FI-50									NOTAS
1	Z233001	Caja cuadro electrico		1									
2	Z233006	Teclado		1									
	Z602907	Casquillo distanciador teclado		2									
	Q041324	Tornillo avellanado M-4x25		2									
	Q232020	Arandela plana A-4		2									
	Q162020	Tuerca exagonal M-4		2									
3	Z232901	Embellecedor adhesivo		1									
4	Z233004	Visor		1									
	Q232030	Arandela plana A-5		3									
	Q162030	Tuerca exagonal M-5		3									
5	Z233005	Programador electronico		1									
	Q041324	Tornillo avellanado M-4x25		4									
	Q232020	Arandela plana A-4		4									
	Q162020	Tuerca exagonal M-4		12									
6	Q152004	Tornillo aplastado M-5x13		2									
7	Z203601	Resistencia tanque 2800 W.,230 V.		1									
8	Q162040	Tuerca exagonal M-6		1									
9	Q232040	Arandela plana A-6		1									
10	Z603602	Soporte resistencia tanque		1									
11	Z651731	Caperuza resistencia calderin		1									
12	Q163140	Tuerca exagonal M-6		2									
13	Q262040	Arandela muelle A-6		2									
14	Q163140	Tuerca exagonal M-6		6									
15	Q262040	Arandela muelle A-6		6									
16	Z201706	Resistencia calderin 2800 W.,230v.		1									
17	Q307035	Junta torica AN-36		1									
18	Q012031	Tornillo exagonal M-5X10		2									
19	Q232030	Arandela plana A-5		2									
20	Z203047	Soporte termostatos		1									

MOD.	LAVAVAJILLAS FRONTAL	ZONA	PARTE FUNCIONAL ELECTRICA	PLANO	C-1388

ITEM	CODIGO	DENOMINACION	TEXTO	FI-50									NOTAS
21	Q153111	Tornillo alomado M-4X8		2									
22	Q242020	Arandela abanico A-4		2									
23	Z213014	Termostato limitador Tecasa		1									
24	Q221341	Remache exagonal M-4		2									
25	Z203060	Amarre limitador Tecasa		1									
26	Z233007	Conjunto sonda NTC (Tanque)		1									
27	Q162070	Tuerca exagonal M-12		1									
28	Q306024	Arandela junta Ø18xØ12,5x1,5		1									
29	Z263002	Vaina para sonda (Tanque)		1									
30	N503017	Soporte termostato tanque		1									
31	P443060	Tapon		1									
32	Z233007	Conjunto sonda NTC (Calderin)		1									
33	Z203010	Amarre interruptor magnetico		1									
	Q152004	Tornillo aplastado M-5x13		1									
	Q232030	Arandela plana A-5		1									
	Q162030	Tuerca exagonal M-5		1									
34	Z203009	Interruptor magnetico		1									
35	Z203011	Camara presostato		1									
36	Q307003	Junta torica Ø16,01xØ10,77x2,62		3									
37	Z203013	Tornillo presostato		1									
38	P102154	Brida elastica para tubo		2									
39	3702400	Tubo goma negra Ø8xØ4x1300		1									
40	Z203012	Empalme presostato		1									
41	Z213007	Contactor 3TF2010-3AL2 (tanque)		1									
42	Z123018	Guia contactor L=55		2									
	Q419005	Remache tubular Ø4x8		4									
43	Z203050	Contactor Sirius 3RT-1016-2AP01		1									
44	Z203023	Presostato de nivel		1									
	Q082032	Tornillo alomado BZ-3,5x9,5		1									

MOD.	LAVAVAJILLAS FRONTAL	ZONA	PARTE FUNCIONAL ELECTRICA	PLANO	C-1388

ITEM	CODIGO	DENOMINACION	TEXTO	FI-50									NOTAS
45	Z602923	Soporte presostato		1									
	Q152004	Tornillo aplastado M-5x13		1									
	Q232030	Arandela plana A-5		1									
	Q162030	Tuerca exagonal M-5		1									
46	Z203020	Retenedor de cable		1									
47	R253044	Regleta de conexiones		1									
48	Z213005	Rotulo adhesivo RSTN		1									

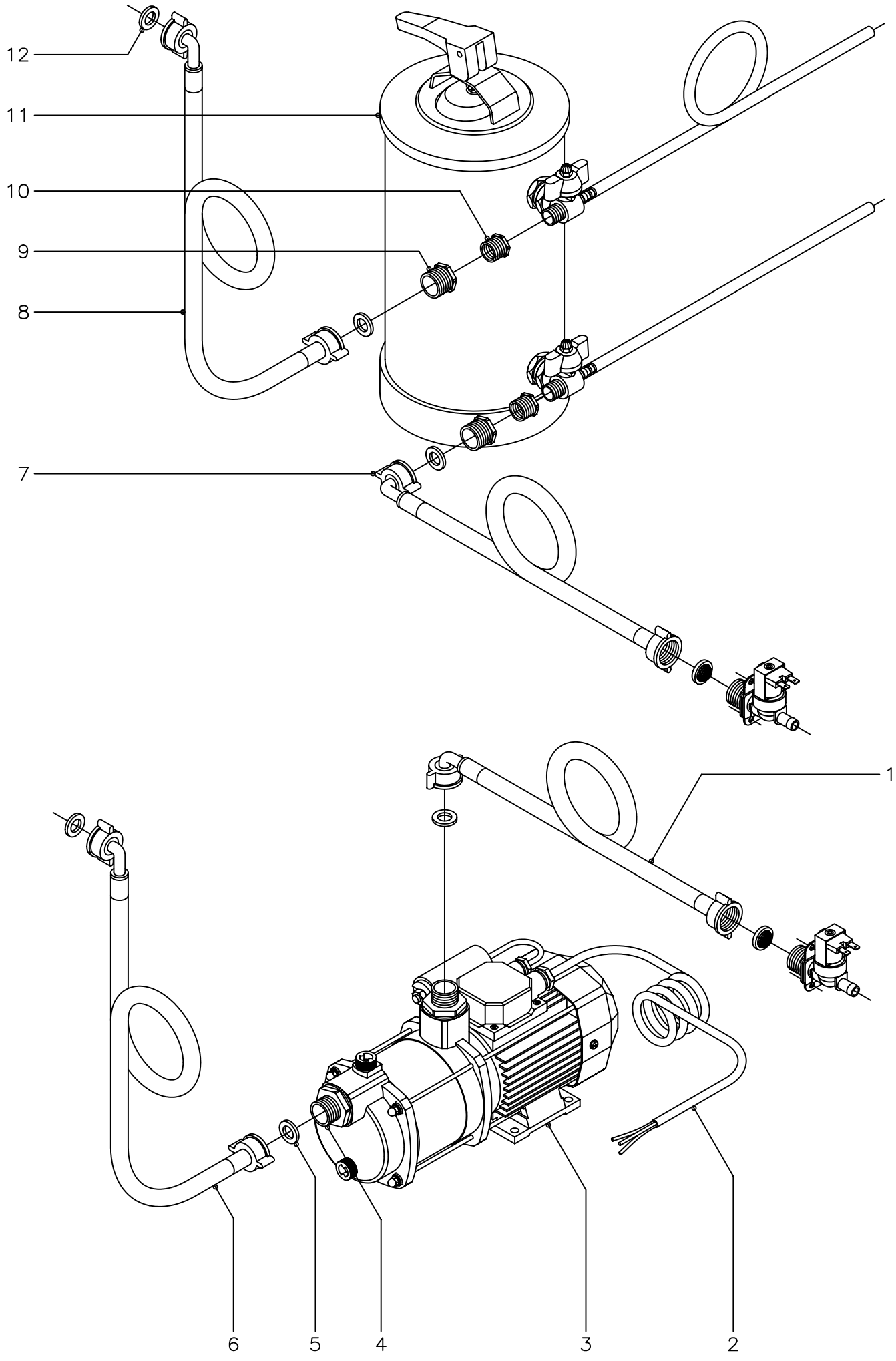

N plano	Firma	Fecha	Aparato	Lamina	
C−1389		6−2003	ACCESORIOS LAVAVAJILLAS	7	Fagor Industrial S.Coop. FAGOR Oñate

MOD.	LAVAVAJILLAS FRONTAL	ZONA	ACCESORIOS PARA LAVAVAJILLAS	PLANO	C-1389

ITEM	CODIGO	DENOMINACION	TEXTO	FI-50									NOTAS
	1210305187 KIT BOMBA PRESION												
1	-	Manguera de maquina		-									
2	Z209510	Cableado bomba de presion		1									
3	Z209508	Bomba de presion (230 V., 50 Hz.)		1									
3	Z209508	Bomba de presion (230 V., 60 Hz.)		1									
4	Z209509	Manguito		2									
5	Q307031	Junta manguera entrada agua		2									
6	Z602121	Manguera entrada de agua		1									
	1210305191 KIT DESCALCIFICADOR 8l.												
7	-	Manguera de maquina		-									
8	Z602121	Manguera entrada de agua		1									
9	Z209515	Tuerca reduccion 3/4" - 1/2"		2									
10	Z209516	Tuerca reduccion 1/2" - 3/8"		2									
11	Z209511	Descalcificador 8l.		1									
12	Q307031	Junta manguera entrada agua		2									
	1210305186 KIT DESCALCIFICADOR 12l.												
7	-	Manguera de maquina		-									
8	Z602121	Manguera entrada de agua		1									
9	Z209515	Tuerca reduccion 3/4" - 1/2"		2									
10	Z209516	Tuerca reduccion 1/2" - 3/8"		2									
11	Z209507	Descalcificador 12l.		1									
12	Q307031	Junta manguera entrada agua		2									
	1210305192 KIT DESCALCIFICADOR 16l.												
7	-	Manguera de maquina		-									
8	Z602121	Manguera entrada de agua		1									
9	Z209515	Tuerca reduccion 3/4" - 1/2"		2									
10	Z209516	Tuerca reduccion 1/2" - 3/8"		2									
11	Z209512	Descalcificador 16l.		1									
12	Q307031	Junta manguera entrada agua		2									

MOD.	LAVAVAJILLAS FRONTAL	ZONA	PIEZAS ESPECIFICAS PARA LA VERSION (220/240 V. 380/415 V. - 60Hz.)	PLANO	C-1385

ITEM	CODIGO	DENOMINACION	TEXTO	FI-50									NOTAS
5	Z203511	Bomba de lavado 230 V., 60 Hz.		1									

MOD.	LAVAVAJILLAS FRONTAL	ZONA	VARIOS	PLANO	

ITEM	CODIGO	DENOMINACION	TEXTO	FI-50									NOTAS
	Z236104	Folleto de instrucciones		1									
	Z233015	Esquema electrico adhesivo		1								Plano HC-16454	
	Z233045	Esquema electrico de montaje		1								Plano HC-16223-6	
	Z203094	Cable de alimentacion		1									
	Z233008	Instalacion electrica		1									
	Q563009	Terminal macho+hembra 6,35x0,8		2						Para electrovalvula y condensador			
	3713900	Funda roja-negra Ø6xØ4x30		2									
	Q012073	Tornillo exagonal M-12x20		1						Acceso a pasamuros detergente lavado			
	Q306024	Arandela junta Ø18xØ12,5x1,5		1						Acceso a pasamuros detergente lavado			
	Q162070	Tuerca exagonal M-12		1						Acceso a pasamuros detergente lavado			
	3713500	Perfil cubrearistas plastico L=110		1									
	3713500	Perfil cubrearistas plastico L=140		1									

FI - 50

1N ~ 240V.
2 ~ 220V.

3N ~ 380V.

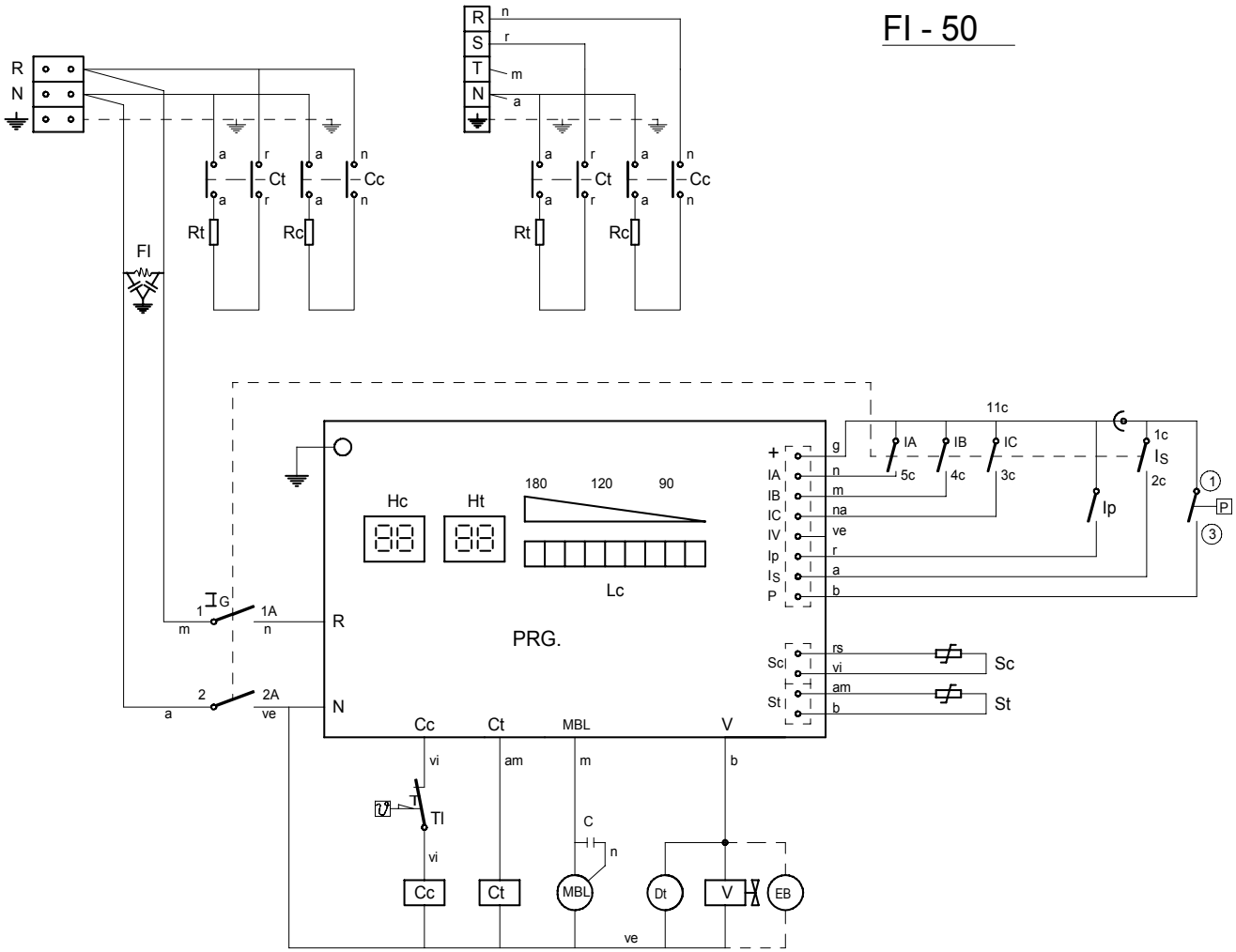

180	120	90	ⓘ	⊸

	1 1a	2 2a	1c 2c	11c 3c	11c 4c	11c 5c
⊸			X			
ⓘ	X	X				
ⓘ+180	X	X				X
ⓘ+120	X	X			X	
ⓘ+90	X	X		X		

I_G

CODIGO DE COLORES:

r = rojo-red-rouge
m = marron-brown-marron
g = gris-grey-gris
n = negro-black-noir
a = azul-blue-bleu
b = blanco-white-blanc
vi = violeta-violette-violet
am = amarillo-yellow-jaune
na = naranja-orange-orange
rs = rosa-rose-pink
ve = verde-green-vert
am/ve = amarillo verde-yellow green-jaune vert

NOTAS.-
- Fondo del esquema: Color Blanco
- Grabaciones: Color Negro
- Dimensiones: 235x120
- N° Clasificación: Parte inferior dcha.

I_G= Interruptor General
I_S= Pulsador marcha
Ip = Micro de puerta
TI = Termostato limitador
P = Presostato
Sc = Sonda calderin
St = Sonda tanque
Cc = Contactor calderin
Ct = Contactor tanque
Hc = Indicador temperatura calderin
Rc = Resistencia calderin
FI = Filtro interferencias

Rt = Resistencia tanque
PRG = Programador
IA = Selector 180"
IB = Selector 120"
IC = Selector 90"
Lc = Leds de ciclo
MBL= Motobomba lavado
C = Condensador de motobomba
V = Válvula de llenado y aclarado
DT = Dosificador de Detergente
Ht = Indicador de temperatura tanque
EB = Electrobomba de presión (Opcional)

	Esquema teorico adhesivo		Papel adhesivo	Z-233015	
Nº	Pieza	Cant.	Material	Nº Clasificacion	Acabado
Nº	Modificacion		Propuesta de	Fecha	Tolerancias generales
					<5± 50–100± :
					5–25± : >100±
					25–50± : ∝±

	Firma	Fecha
Dibujado	S. N.	28-2-95
Proyectado		
Comprobado		
Escala		

FAGOR
Fagor Industrial,Koop.Elk, Mugatua

Mecanizado superficial

LAVAVAJILLAS

Plano numero HC-16454

Sustituye al N°

Sustituido por

Plano hau ez daiteke erabil ez berrizta gure baimenitz gabe

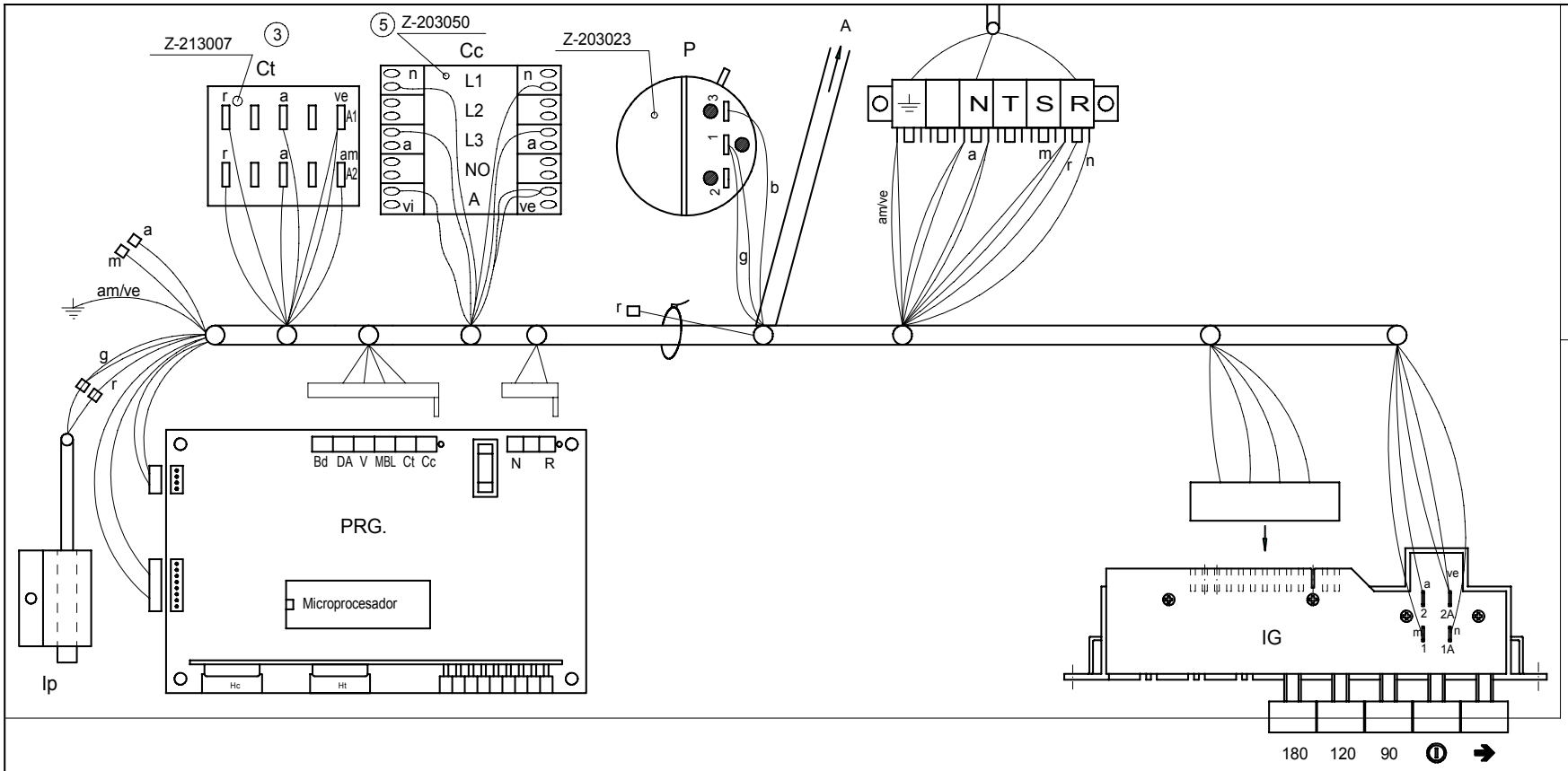

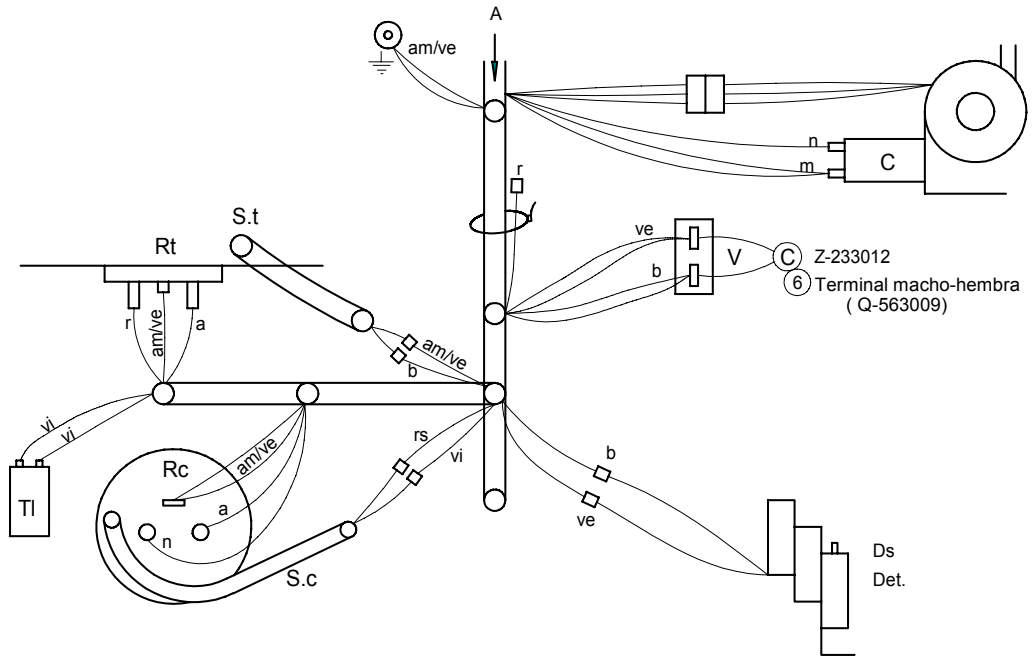

	Esquema de montaje FI-50			4 Z-233045		
Nº	Pieza	Cant.	Material	Nº Clasificacion	Acabado	
Nº	Modificacion		Propuesta de	Fecha	Tolerancias generales	
6	Introducir Ⓒ (Condensador antiparasitario y terminales M- H)		Maillo	27-2-02	<5± 50–100± :	
5	Cambiar contactor cald. Z213007 por Z203050		Santi	5-6-2001	5–25± : >100±	
4	Introducir N° Clasificación		Palacio	10-7-97	25–50± : ∝±	
3	Sustituir 1 relé Z-203018 por Z-213007		Albes	12-12-95		

	Firma	Fecha
Dibujado	S. N.	27-7-93
Proyectado		
Comprobado		
Escala		

FAGOR

Fagor Industrial,Koop.Elk, Mugatua

Mecanizado superficial

LAVAVAJILLAS

Plano hau ez daiteke erabil ez berrizta gure baimenitz gabe

Plano numero HC-16223 -6

Sustituye al N°

Sustituido por