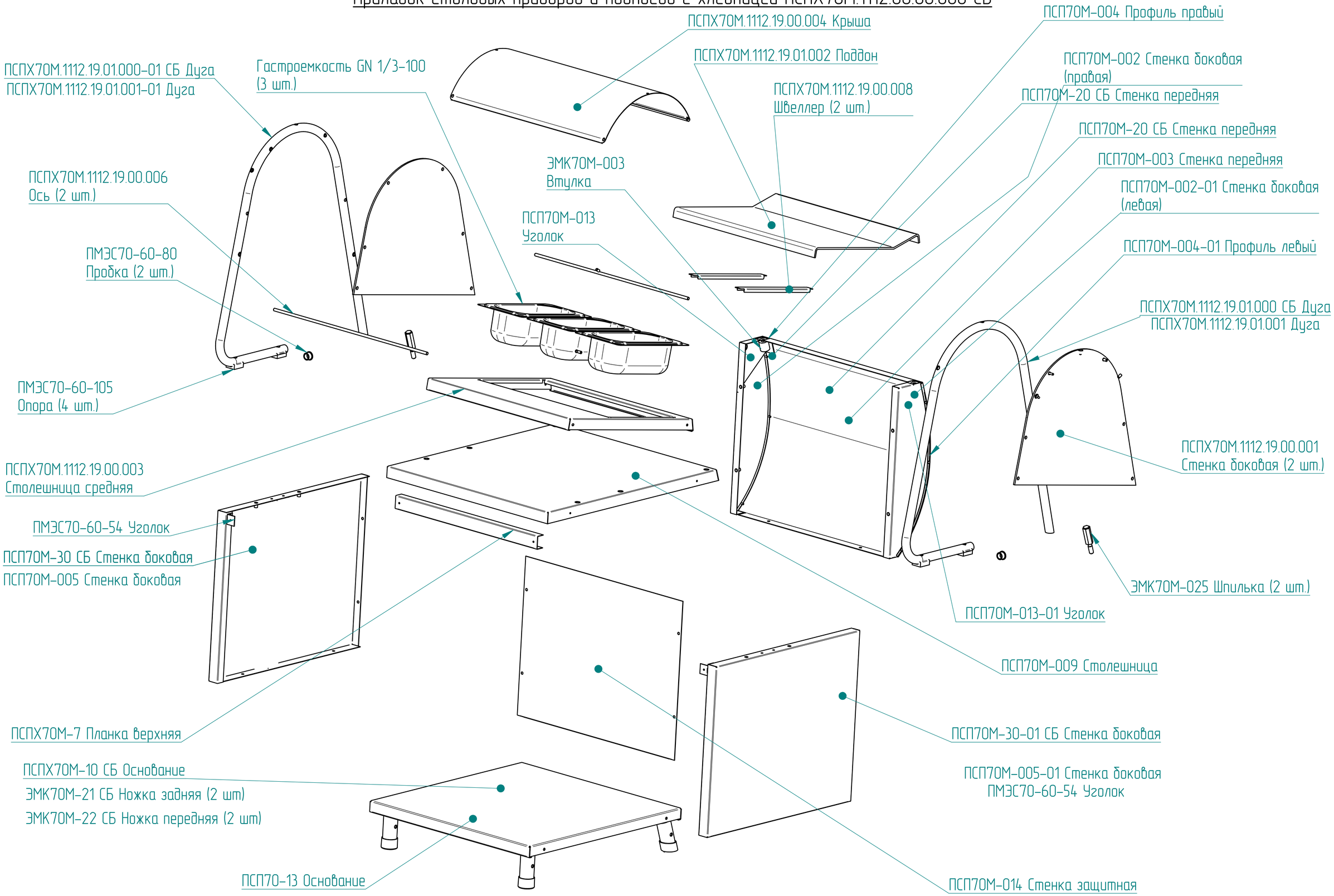Прилавок столовых приборов и подносов с хлебницей ПСПХ70М.1112.00.00.000 СБ