# *DESPIECES*

# *MESAS MPP*

# *PASTELERIA*

FAGOR INDUSTRIAL

***Rev.: Dic-2010***

**RECAMBIOS MESAS PASTELERIA DIC-2010**

FAGOR

FAGOFRI S.A.

| Nº | CÓDIGO | DESCRIPCIÓN | MODELOS MPP-150 | MPP-202 | MPP-255 | MPP-307 | MPP-117-R | MPP-169-R | MPP-307-R | MPP-150-C | MPP-202-C | MPP-255-C | MPP-169-R/C | MPP-222-R/C |
|---|---|---|---|---|---|---|---|---|---|---|---|---|---|---|
| 1 | 6003010326 | DESAG COMPL 3/4 GRIS+TUERCA | 1 | 1 | 1 | 1 | 1 | 1 | 1 | 1 | 1 | 1 | 1 | 1 |
| 2 | 6003010262 | TAPON DESAGÜE DE 3/4 CIEGO | 1 | 1 | 1 | 1 | 1 | 1 | 1 | 1 | 1 | 1 | 1 | 1 |
| 3 | 6003010327 | JUNTA GOMA DESAGÜE 3/4 | 1 | 1 | 1 | 1 | 1 | 1 | 1 | 1 | 1 | 1 | 1 | 1 |
| 4 | M181010440 | ENCIM.MPP-150 PETO | 1 | | | | | | | | | | | |
| 4 | M181010483 | ENCIM.MPP-202 PETO | | 1 | | | | | | | | | | |
| 4 | M181010485 | ENCIM.MPP-250 PETO | | | 1 | | | | | | | | | |
| 4 | M181010487 | ENCIM.MPP-307 PETO | | | | 1 | | | | | | | | |
| 4 | M181010579 | ENCIM.MPP-117-R PETO | | | | | 1 | | | | | | | |
| 4 | M181010525 | ENCIM.MPP-169-R PETO | | | | | | 1 | | | | | | |
| 4 | M181010582 | ENCIM.MPP-274-R PETO | | | | | | | 1 | | | | | |
| 4 | M181010495 | ENCIM.MPP-150 CENTRAL | | | | | | | | 1 | | | | |
| 4 | M181010538 | ENCIM.MPP-202 CENTRAL | | | | | | | | | 1 | | | |
| 4 | M181010497 | ENCIM.MPP-255 CENTRAL | | | | | | | | | | 1 | | |
| 4 | M181010570 | ENCIM.MPP-169-R CENTRAL | | | | | | | | | | | 1 | |
| 4 | M181010627 | ENCIM.MPP-222-R CENTRAL | | | | | | | | | | | | 1 |
| 5 | M109170858 | PROT.TRAS.ENC.MSP-150 | 1 | | | | | | | | | | | |
| 5 | M109170859 | PROT.TRAS.ENC.MSP-200 | | 1 | 1 | 1 | | | | | | | | |
| 5 | M109170862 | PROT.TRAS.ENC.MSP-117 | | | | | 1 | | | | | | | |
| 5 | M109170863 | PROT.TRAS.ENC.MSP-169 | | | | | | 1 | 1 | | | | | |
| 6 | 6033090086 | JUEGO TAPETAS ENCIM.ZAMAK | 1 | 1 | 1 | 1 | 1 | 1 | 1 | | | | | |
| 7 | M109170860 | PROT.TRAS.ENC.MSP-250 | | | 1 | | | | | | | | | |
| 7 | M109170861 | PROT.TRAS.ENC.MSP-300-274 SUPL | | | | 1 | | | 1 | | | | | |
| 9 | 6007050017 | PATA REGULAB ARM GASTRO | 4 | 4 | 6 | 6 | 4 | 4 | 6 | 4 | 4 | 6 | 4 | 6 |
| 10 | M169010088 | PUE MSP/MSN AP.IZDA | 2 | 3 | 4 | 5 | 2 | 3 | 5 | 2 | 3 | 4 | 3 | 4 |
| 11 | 6045010115 | BURLETE 465X585 UR-260 MSP | 2 | 3 | 4 | 5 | 2 | 3 | 5 | 4 | 6 | 8 | 6 | 8 |
| 12 | 6003010136 | CAJA ALOJAMIENTO MUELLE GRIS | 2 | 3 | 4 | 5 | 2 | 3 | 5 | 4 | 6 | 8 | 6 | 8 |
| 13 | 6033010100 | BIS.TRS1D DOBL MUELLE DV-2608 | 2 | 3 | 4 | 5 | 2 | 3 | 5 | 4 | 6 | 8 | 6 | 8 |
| 14 | 6033010129 | SOP.BISAG.INF.IZD. | 2 | 3 | 4 | 5 | 2 | 3 | 5 | 2 | 3 | 4 | 3 | 4 |
| 15 | 6033090104 | EJE ROSCA EXT.30X10INOX MESAS | 2 | 3 | 4 | 5 | 2 | 3 | 5 | 4 | 6 | 8 | 6 | 8 |
| 16 | 6025130045 | TUERC.RAPIDA TRT M6-2 | 2 | 3 | 4 | 5 | 2 | 3 | 5 | 6 | 8 | 10 | 8 | 10 |
| 17 | M109050260 | SOPOR.SUP.PUERTAS MSP-150 | 1 | | | | | | | 1 | | | | |
| 17 | M109050266 | SOP.SUP.PUER.MSP20-25-30 | | 1 | | 1 | | | | | 1 | 1 | | |
| 17 | M109050269 | SOP.SUP.PUERT.MSP-250 | | | 1 | | | | | | | | | |
| 17 | M109050529 | SOP.SUP.PUERTAS MSP117R | | | | | 1 | | | | | | | |
| 17 | M109050372 | SOP.SUP.PUERTAS MSP169R | | | | | | 1 | | | | | 1 | |
| 17 | M109050374 | SOP.SUP.PUERTAS MSP274R | | | | | | | 1 | | | | | |
| 17 | M109050373 | SOPORT.SUP.PUER.MSP-222-R | | | | | | | | | | | | 1 |
| 18 | M109050272 | SOPORT.SUP.PUERTAS MSP300 | | | | 1 | | | | | | | | |
| 18 | M109050269 | SOP.SUP.PUERT.MSP-250 | | | | | | | | | | 2 | | |
| 19 | M109050682 | SOP.SUP.PUERTAS MSP-150 GI | | | | | | | | 1 | | | | |
| 19 | M109050683 | SOP.SUP.PUERTA MSP-200 GI | | | | | | | | | 1 | 1 | | |
| 19 | M109050697 | SOP.SUP.PUERTAS MSP-169-R GI | | | | | | | | | | | 1 | |
| 19 | M109050723 | SOP.SUP.PUERTAS MSP-222-R GI | | | | | | | | | | | | 1 |
| 20 | M177010065 | CHAP.CUAD.MANDOS | 1 | 1 | 1 | 1 | | | | 1 | 1 | 1 | | |
| 20 | M109010642 | CUADRO MANDOS MSP-R | | | | | 1 | 1 | 1 | | | | 1 | 1 |
| 21 | M109050532 | PROTECC.INST.ELECT.FAGOR | 1 | 1 | 1 | 1 | | | | 1 | 1 | 1 | | |
| 22 | 6033090090 | SOPORTE ZAMAK GIRO REJILLA | 1 | 1 | 1 | 1 | | | | 2 | 2 | 2 | | |
| 23 | 6033090104 | EJE ROSCA EXT.30X10INOX MESAS | 1 | 1 | 1 | 1 | | | | 2 | 2 | 2 | | |
| 24 | 6023010408 | PEG.CUAD.FAGOR REFR.347,5X60 | 1 | 1 | 1 | 1 | | | | 1 | 1 | 1 | | |
| 24 | 6023010418 | PEG.105X220 CUADR.REMOT FAGOR | | | | | 1 | 1 | 1 | | | | 1 | 1 |
| 25 | 6021130001 | INT.BIP.AMB.O/I CONTAC.REFORZ. | 1 | 1 | 1 | 1 | 1 | 1 | 1 | 1 | 1 | 1 | 1 | 1 |
| 26 | 6021350018 | TERMOS REFRI CAREL PYCO1RN515 | 1 | 1 | 1 | 1 | 1 | 1 | 1 | 1 | 1 | 1 | 1 | 1 |
| 27 | 6021130010 | PILOTO RECTAN.AMBAR LUM.FAGOR | | | | | 1 | 1 | 1 | | | | 1 | 1 |
| 28 | M177010087 | CH.REJ.CUAD TRAS.FAGOR | | | | | | | | 1 | 1 | 1 | | |

**RECAMBIOS MESAS PASTELERIA DIC-2010**

FAGOR

FAGOFRI S.A.

| Nº | CÓDIGO | DESCRIPCIÓN | MODELOS MPP-150 | MPP-202 | MPP-255 | MPP-307 | MPP-117-R | MPP-169-R | MPP-307-R | MPP-150-C | MPP-202-C | MPP-255-C | MPP-169-R/C | MPP-222-R/C |
|---|---|---|---|---|---|---|---|---|---|---|---|---|---|---|
| 28 | M177010093 | REJ.TRAS.CUADRO REMOTO | | | | | | | | | | | 1 | 1 |
| 30 | 6021010004 | COMPR.FR-7,5-G R134A | 1 | | | | | | | 1 | | | | |
| 30 | 6021010007 | COMPR.FR-8.5-G R134A | | 1 | | | | | | | 1 | | | |
| 30 | 6021010154 | COMP.NEK6210Z EMBRACO | | | 1 | 1 | | | | | | 1 | | |
| 31 | 6029020002 | CONDENSADOR 9x2 | 1 | 1 | | | | | | 1 | 1 | | | |
| 31 | 6029020003 | CONDENSADOR 9x3 FAGC0021 | | | 1 | 1 | | | | | | 1 | | |
| 32 | 6021050002 | VENTILADOR 10W PATA PALA 220V | 1 | 1 | 1 | 1 | | | | 1 | 1 | 1 | | |
| 33 | 6021310003 | VALVULA OBUS COMPLETA RF.HB-1S | 1 | 1 | 1 | 1 | | | | 1 | 1 | 1 | | |
| 34 | 6047010003 | FILTRO DESHIDRAT.40GR 1/4X1/4 | 1 | 1 | 1 | 1 | | | | 1 | 1 | 1 | | |
| 35 | M107010037 | SERP.EV.AUTOM.1/4 PINT.150,200 | 1 | 1 | 1 | 1 | | | | 1 | 1 | 1 | | |
| 36 | 6003010023 | BANDEJA EVAPORACION AUTOMÁTICA | 1 | 1 | 1 | 1 | | | | 1 | 1 | 1 | | |
| 37 | M109250127 | OMEGA COND.9X2-REJ.MESAS-ARMAR | 1 | 1 | 1 | 1 | | | | 1 | 1 | 1 | | |
| 40 | M171010017 | UD.EVAP.MSP,MPP-150 ESTATICO | 1 | | | | | | | | | | | |
| 40 | M171010018 | UD.EVAPORAT.MSP-200 ESTATICO | | 1 | | | | | | | | | | |
| 40 | M171010019 | UD.EVAPORAT.MSP-250 ESTATICO | | | 1 | | | | | | | | | |
| 40 | M171010020 | UD.EVAPORAT.MSP-300 ESTATICO | | | | 1 | | | | | | | | |
| 40 | M171010130 | UD. EVAP. MPP-117-R ESTATICO | | | | | 1 | | | | | | | |
| 40 | M171010132 | UD. EVAP. MPP-169-R ESTATICO | | | | | | 1 | | | | | 1 | |
| 40 | M171010135 | UD. EVAP. MPP-274-R ESTATICO | | | | | | | 1 | | | | | |
| 40 | M171010021 | UD.EVAPORAT.MPP-150-C ESTATICO | | | | | | | | 1 | | | | |
| 40 | M171010022 | UD.EVAPORAT.MPP-200-C ESTATICO | | | | | | | | | 1 | | | |
| 40 | M171010023 | UD.EVAPORAT.MPP-250-C ESTATICO | | | | | | | | | | 1 | | |
| 40 | M171010133 | UD. EVAP. MPP-222-R ESTATICO | | | | | | | | | | | | 1 |
| 41 | 6029010002 | EV.ESTATICO V4T4R700A10S PINT | 1 | | | | 1 | | | 1 | | | | |
| 41 | 6029010004 | EV.ESTATICO V4T3R1200A10PINT. | | 1 | | | | 1 | | | 1 | | 1 | |
| 41 | 6029010006 | EV.ESTATICO V4T3R1700A10PINT. | | | 1 | | | | | | | 1 | | 1 |
| 41 | 6029010008 | EV.ESTATICO V4T3R220A10SPINT. | | | | 1 | | | 1 | | | | | |
| 42 | M109050419 | BANDEJA DE GOTEO 150 | 1 | | | | 1 | | | | | | | |
| 42 | M109050125 | BANDEJA GOTEO 200 | | 1 | | | | 1 | | | | | | |
| 42 | M109050126 | BANDEJA GOTEO 250 | | | 1 | | | | | | | | | |
| 42 | M109050420 | BANDEJA DE GOTEO 300 | | | | 1 | | | 1 | | | | | |
| 42 | M109050421 | BANDEJA DE GOTEO CENTRAL 150 | | | | | | | | 1 | | | | |
| 42 | M109050422 | BANDEJA DE GOTEO CENTRAL 200 | | | | | | | | | 1 | | 1 | |
| 42 | M109050423 | BANDEJA DE GOTEO CENTRAL 250 | | | | | | | | | | 1 | | 1 |
| 43 | 6003010034 | DESAGÜE SAN MIGUEL+TUERCA | 1 | 1 | 1 | 1 | 1 | 1 | 1 | 1 | 1 | 1 | 1 | 1 |
| 44 | 6003010051 | JUNTA GOMA DESAGUE 1/2 | 1 | 1 | 1 | 1 | 1 | 1 | 1 | 1 | 1 | 1 | 1 | 1 |
| 50 | 6033050014 | GUIA PASTELERA EN L 649mm | 8 | 12 | 16 | 20 | 8 | 12 | 20 | | | | | |
| 50 | 6033050013 | GUIA PAST.CENTRAL EN L 711mm | | | | | | | | 8 | 12 | 16 | 12 | 16 |
| 51 | 6027010005 | PARRILLA PASTEL.600X400 EPOXI | 2 | 3 | 4 | 5 | 2 | 3 | 5 | 2 | 3 | 4 | 2 | 4 |
| 54 | M109050591 | CREM.RESP.IZD.ESTAT.MPP | 2 | 3 | 4 | 5 | 2 | 3 | 5 | | | | | |
| 55 | M109050592 | CREM.RES.DCH.ESTAT.MPP | 2 | 3 | 4 | 5 | 2 | 3 | 5 | | | | | |
| 56 | M109050747 | CREM. MARC. MAGNETICO MSP-MFP | 4 | 6 | 8 | 10 | 4 | 6 | 10 | 8 | 12 | 16 | 12 | 16 |
| 60 | 6003010181 | REJ.RESP.GRUPO 387X280POLICARB | 1 | 1 | 1 | 1 | | | | | | | | |
| 61 | 6021390006 | MANG 3X1X2500 BL. SCHUKO 3T | 1 | 1 | 1 | 1 | 1 | 1 | 1 | 1 | 1 | 1 | 1 | 1 |
| 62 | M109050425 | PROTECT SONDA MF GRAVEDAD | 1 | 1 | 1 | 1 | 1 | 1 | 1 | 1 | 1 | 1 | 1 | 1 |
| 70 | 6021010037 | CONDEN.ARRANQUE FR-117U5015 80 mF | 1 | 1 | | | | | | 1 | 1 | | | |
| 70 | 6021010158 | CONDENSADOR COMP. NEK 6210Z | | | 1 | 1 | | | | | | 1 | | |
| 71 | 6021010045 | RELE ARRANQ COMPR.FR-7.5G 6001 | 1 | | | | | | | 1 | | | | |
| 71 | 6021010025 | RELE ARRANQUE COMPRESOR FR-8,5G 2 | | 1 | | | | | | | 1 | | | |
| 71 | 6021010156 | RELE ARRAN. COMP. NEK 6210Z | | | 1 | 1 | | | | | | 1 | | |
| 90 | M169010096 | PUE MSP/MSN FAG.AP.DCHA | | | | | | | | 2 | 3 | 4 | 3 | 4 |
| 91 | 6033010130 | SOP.BISAG.INF.DCHA. | | | | | | | | 2 | 3 | 4 | 3 | 4 |

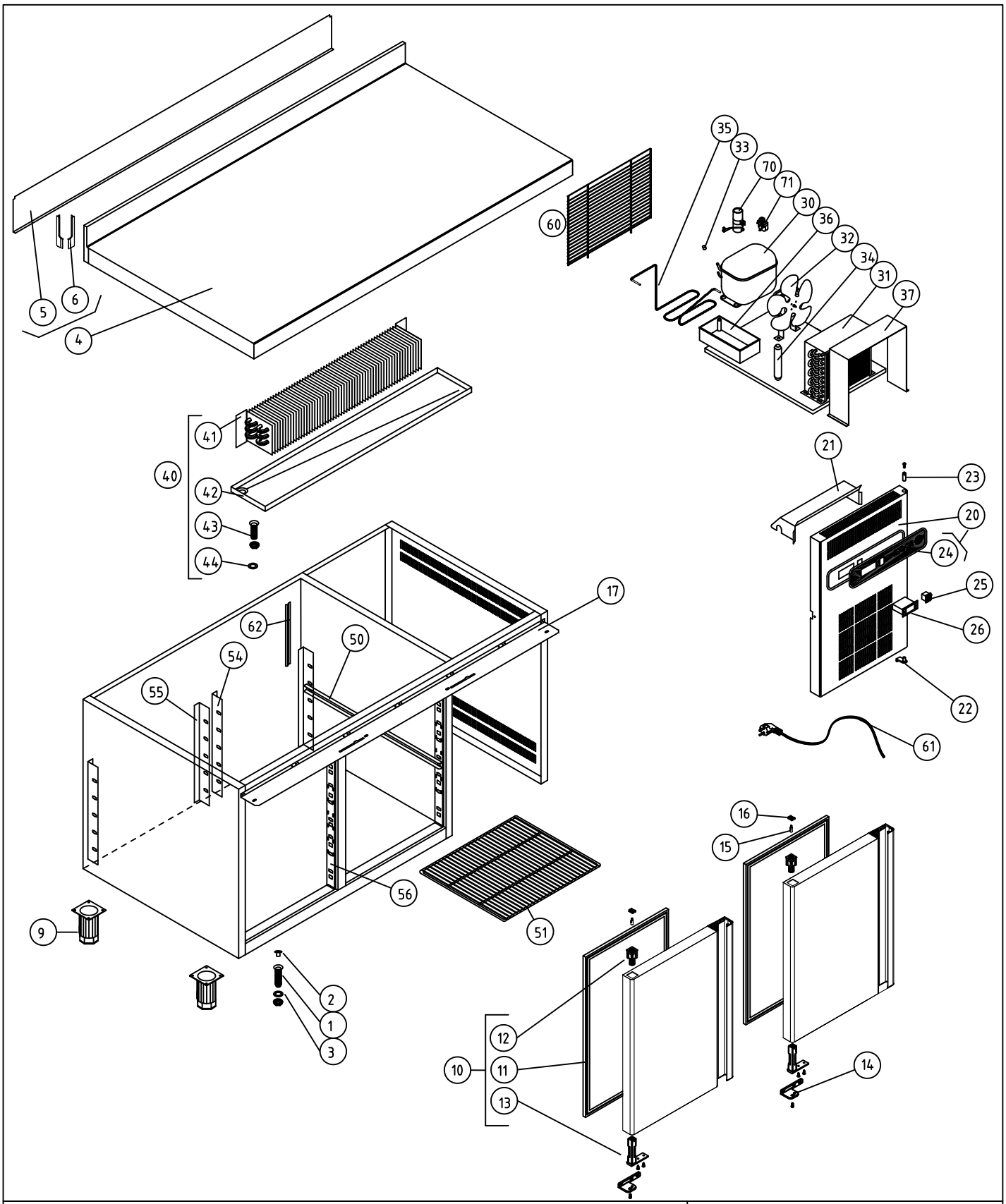


COD. PIEZA: 148411000000

SUSTITUYE A: .

SUSTITUIDO POR: .

Material: MATERIAL ESPESOR

Acabado: ACABADO

| COMÚN A | MODELO | Ud. | MODELO | Ud. | MODELO | Ud. | MODELO | Ud. | MODELO |
|---|---|---|---|---|---|---|---|---|---|
| | MPP-150 | 1 | | | | | | | |
| | | | | | | | | | |
| | | | | | | | | | |

COTAS SIN TOLERANCIA DIN 7168-f

| | GRADO TOLERANCIA | FINO | MEDIO | GRUESO |
|---|---|---|---|---|
| ANGULAR | HASTA 10 mm | ±1° | | ±1° 30' |
| | MAS DE 10 A 50 mm | ±30' | | ±50' |
| | MAS DE 50 A 120 mm | ±20' | | ±25' |
| | MAS DE 120 A 400 mm | ±10' | | ±15' |
| | MAS DE 400 mm | ±5' | | ±10' |

| | GRADO TOLERANCIA | FINO | MEDIO | GRUESO |
|---|---|---|---|---|
| LINEAL | HASTA 3 mm | ±0,05 | ±0,10 | ±0,15 |
| | MAS DE 3 A 6 mm | ±0,05 | ±0,10 | ±0,20 |
| | MAS DE 6 A 30 mm | ±0,10 | ±0,20 | ±0,50 |
| | MAS DE 30 A 120 mm | ±0,15 | ±0,30 | ±0,80 |
| | MAS DE 120 A 400 mm | ±0,20 | ±0,50 | ±1,20 |
| | MAS DE 400 A 1000 mm | ±0,30 | ±0,80 | ±2,00 |
| | MAS DE 1000 A 2000 mm | ±0,50 | ±1,20 | ±3,00 |

| A4 | Nombre | Fecha |
|---|---|---|
| Dibujado | A.J.GONZALEZ | Dic-2010 |
| Modificado | . | . |

FAGOR

F A G O F R I

Escala 1:22

# RECAMBIOS MPP-150

Código máquina: CODIGO

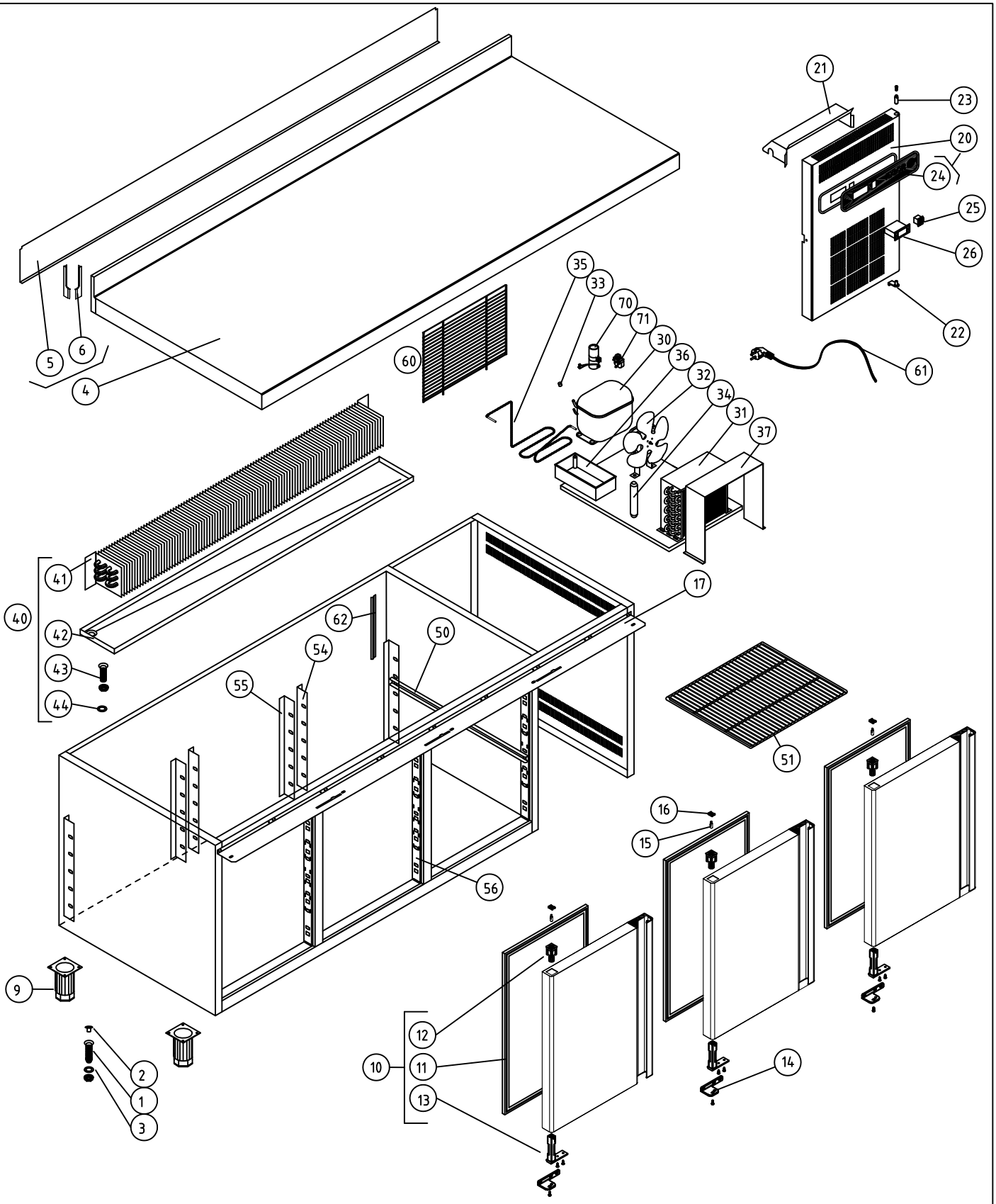


COD. PIEZA: 148412000000

COTAS SIN TOLERANCIA DIN 7168-f

| | GRADO TOLERANCIA | FINO | MEDIO | GRUESO |
|---|---|---|---|---|
| ANGULAR | HASTA 10 mm | ±1° | | ±1° 30' |
| | MAS DE 10 A 50 mm | ±30' | | ±50' |
| | MAS DE 50 A 120 mm | ±20' | | ±25' |
| | MAS DE 120 A 400 mm | ±10' | | ±15' |
| | MAS DE 400 mm | ±5' | | ±10' |

| | GRADO TOLERANCIA | FINO | MEDIO | GRUESO |
|---|---|---|---|---|
| LINEAL | HASTA 3 mm | ±0,05 | ±0,10 | ±0,15 |
| | MAS DE 3 A 6 mm | ±0,05 | ±0,10 | ±0,20 |
| | MAS DE 6 A 30 mm | ±0,10 | ±0,20 | ±0,50 |
| | MAS DE 30 A 120 mm | ±0,15 | ±0,30 | ±0,80 |
| | MAS DE 120 A 400 mm | ±0,20 | ±0,50 | ±1,20 |
| | MAS DE 400 A 1000 mm | ±0,30 | ±0,80 | ±2,00 |
| | MAS DE 1000 A 2000 mm | ±0,50 | ±1,20 | ±3,00 |

Material: MATERIAL ESPESOR

Acabado: ACABADO

SUSTITUYE A: .

SUSTITUIDO POR: .

| COMÚN A | MODELO | Ud. | MODELO | Ud. | MODELO | Ud. | MODELO | Ud. | MODELO |
|---|---|---|---|---|---|---|---|---|---|
| | MPP-202 | 1 | | | | | | | |
| | | | | | | | | | |
| | | | | | | | | | |

| A4 | Nombre | Fecha |
|---|---|---|
| Dibujado | A.J.GONZALEZ | Dic-2010 |
| Modificado | . | . |

FAGOR

F A G O F R I

Escala 1:22

# RECAMBIOS MPP-202

Código máquina: CODIGO

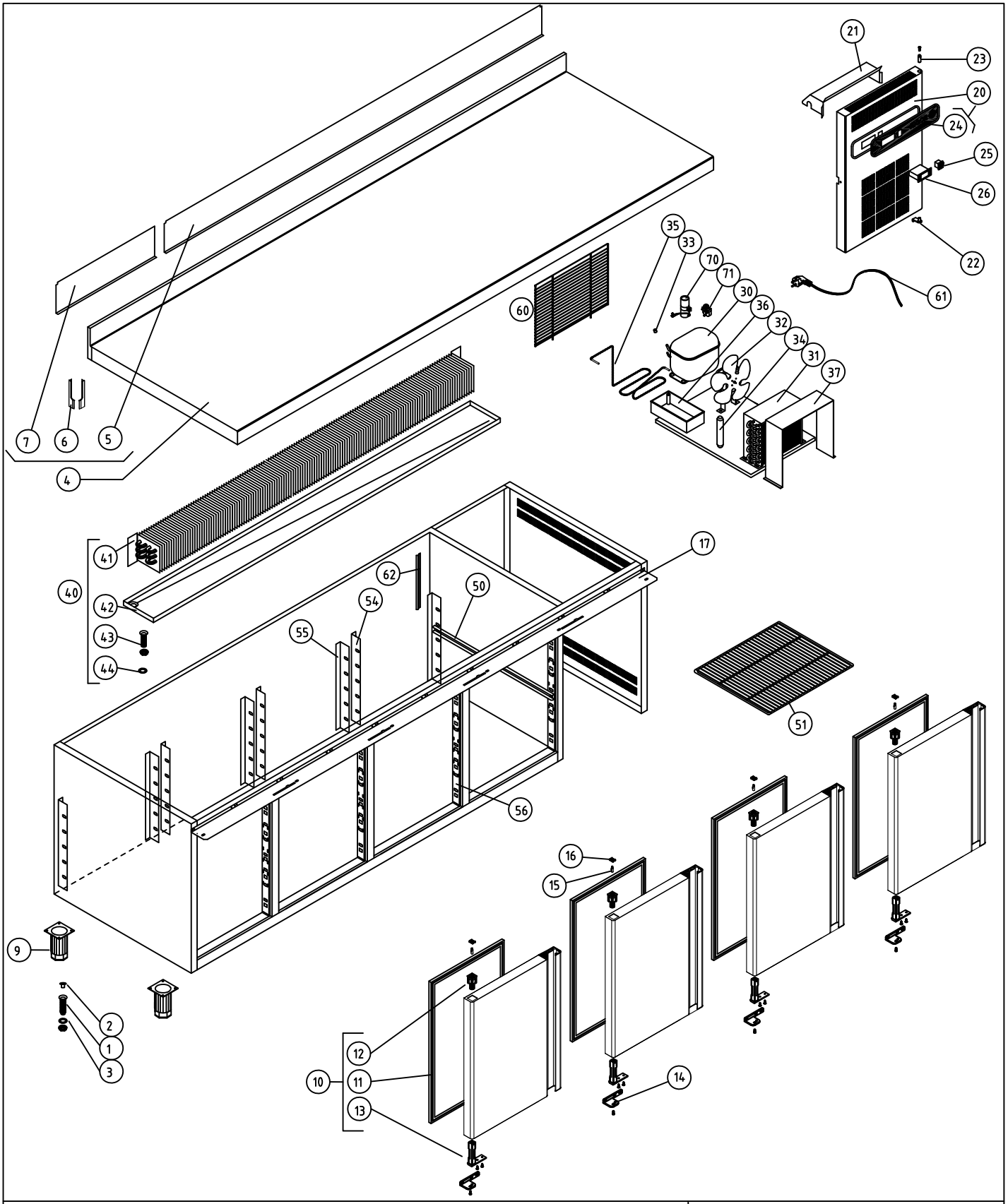


M1 MESAS SNACK

COD. 148413000000

COTAS SIN TOLERANCIA DIN 7168-f

Material:

SUSTITUYE A: .

Acabado:

SUSTITUIDO POR: .

| | GRADO TOLERANCIA | FINO | MEDIO | GRUESO |
|---|---|---|---|---|
| ANGULAR | HASTA 10 mm | ±1° | | ±1° 30' |
| | MAS DE 10 A 50 mm | ±30' | | ±50' |
| | MAS DE 50 A 120 mm | ±20' | | ±25' |
| | MAS DE 120 A 400 mm | ±10' | | ±15' |
| | MAS DE 400 mm | ±5' | | ±10' |

| | GRADO TOLERANCIA | FINO | MEDIO | GRUESO |
|---|---|---|---|---|
| LINEAL | HASTA 3 mm | ±0,05 | ±0,10 | ±0,15 |
| | MAS DE 3 A 6 mm | ±0,05 | ±0,10 | ±0,20 |
| | MAS DE 6 A 30 mm | ±0,10 | ±0,20 | ±0,50 |
| | MAS DE 30 A 120 mm | ±0,15 | ±0,30 | ±0,80 |
| | MAS DE 120 A 400 mm | ±0,20 | ±0,50 | ±1,20 |
| | MAS DE 400 A 1000 mm | ±0,30 | ±0,80 | ±2,00 |
| | MAS DE 1000 A 2000 mm | ±0,50 | ±1,20 | ±3,00 |

COMÚN A

| MODELO | Ud. | MODELO | Ud. | MODELO | Ud. | MODELO | Ud. | MODELO |
|---|---|---|---|---|---|---|---|---|
| MPP-255 | 1 | | | | | | | |
| | | | | | | | | |
| | | | | | | | | |

| | | | |
|---|---|---|---|
| A4 | Nombre | Fecha | FAGOR |
| Dibujado | A.J.GONZALEZ | Dic-2010 | |
| Modificado | . | . | |

F A G O F R I

Escala 1:25

RECAMBIOS MPP-255

Código máquina:

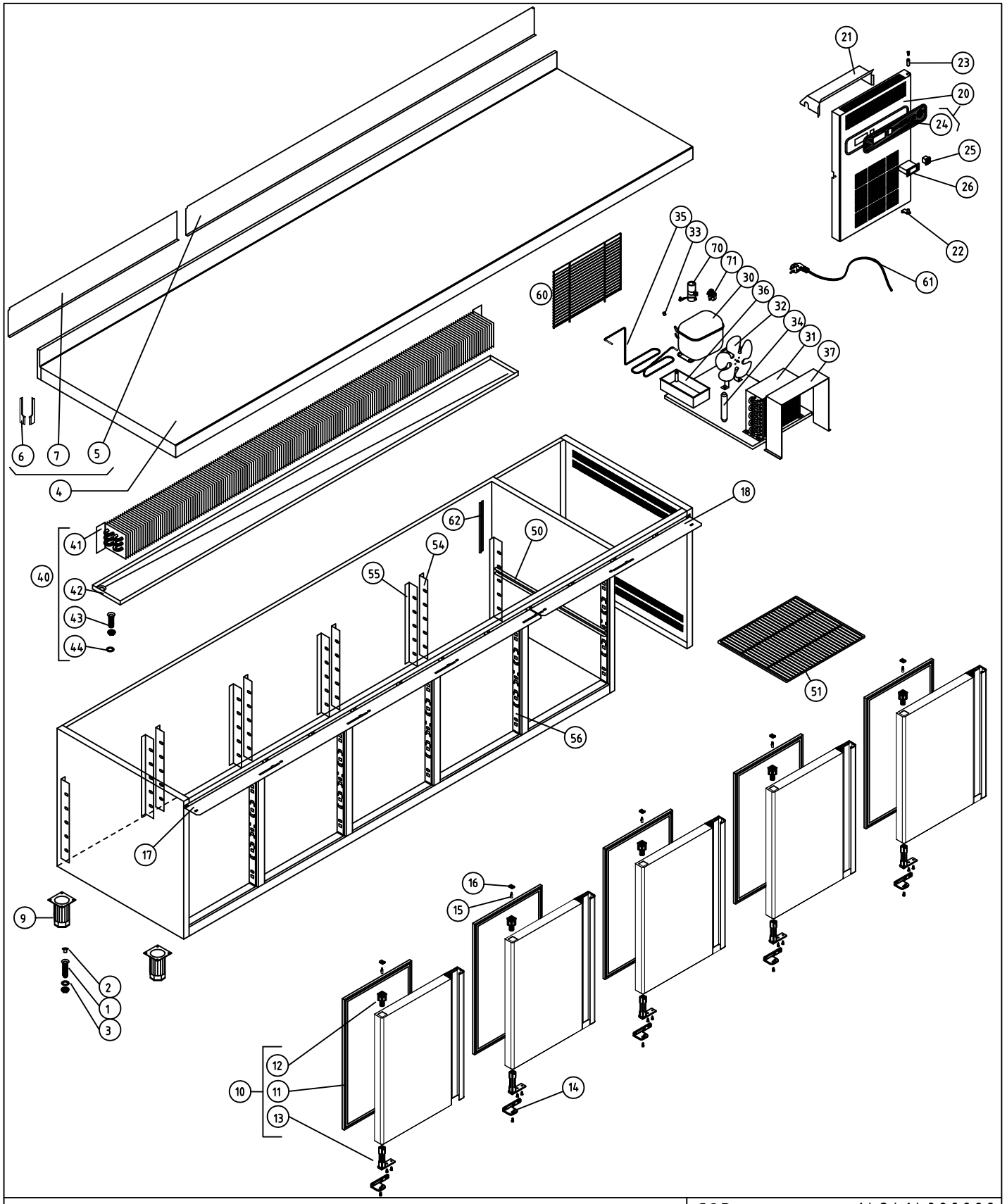


| | | | | |
|---|---|---|---|---|
| | | | | COD. 148414000000 |
| COTAS SIN TOLERANCIA DIN 7168-f | | | | SUSTITUYE A: . |
| | | | | SUSTITUIDO POR: . |

| ANGULAR | GRADO TOLERANCIA | FINO | MEDIO | GRUESO |
|---|---|---|---|---|
| | HASTA 10 mm | ±1° | | ±1° 30' |
| | MAS DE 10 A 50 mm | ±30' | | ±50' |
| | MAS DE 50 A 120 mm | ±20' | | ±25' |
| | MAS DE 120 A 400 mm | ±10' | | ±15' |
| | MAS DE 400 mm | ±5' | | ±10' |

| LINEAL | GRADO TOLERANCIA | FINO | MEDIO | GRUESO |
|---|---|---|---|---|
| | HASTA 3 mm | ±0,05 | ±0,10 | ±0,15 |
| | MAS DE 3 A 6 mm | ±0,05 | ±0,10 | ±0,20 |
| | MAS DE 6 A 30 mm | ±0,10 | ±0,20 | ±0,50 |
| | MAS DE 30 A 120 mm | ±0,15 | ±0,30 | ±0,80 |
| | MAS DE 120 A 400 mm | ±0,20 | ±0,50 | ±1,20 |
| | MAS DE 400 A 1000 mm | ±0,30 | ±0,80 | ±2,00 |
| | MAS DE 1000 A 2000 mm | ±0,50 | ±1,20 | ±3,00 |

Material:

Acabado:

| COMÚN A | MODELO | Ud. | MODELO | Ud. | MODELO | Ud. | MODELO | Ud. | MODELO |
|---|---|---|---|---|---|---|---|---|---|
| | MPP-307 | 1 | | | | | | | |
| | | | | | | | | | |
| | | | | | | | | | |

| | | | |
|---|---|---|---|
| A4 | Nombre | Fecha | FAGOR |
| Dibujado | A.J.GONZALEZ | Dic-2010 | F A G O F R I |
| Modificado | | | |
| Escala 1:27 | RECAMBIOS MPP-307 | | Código máquina: |

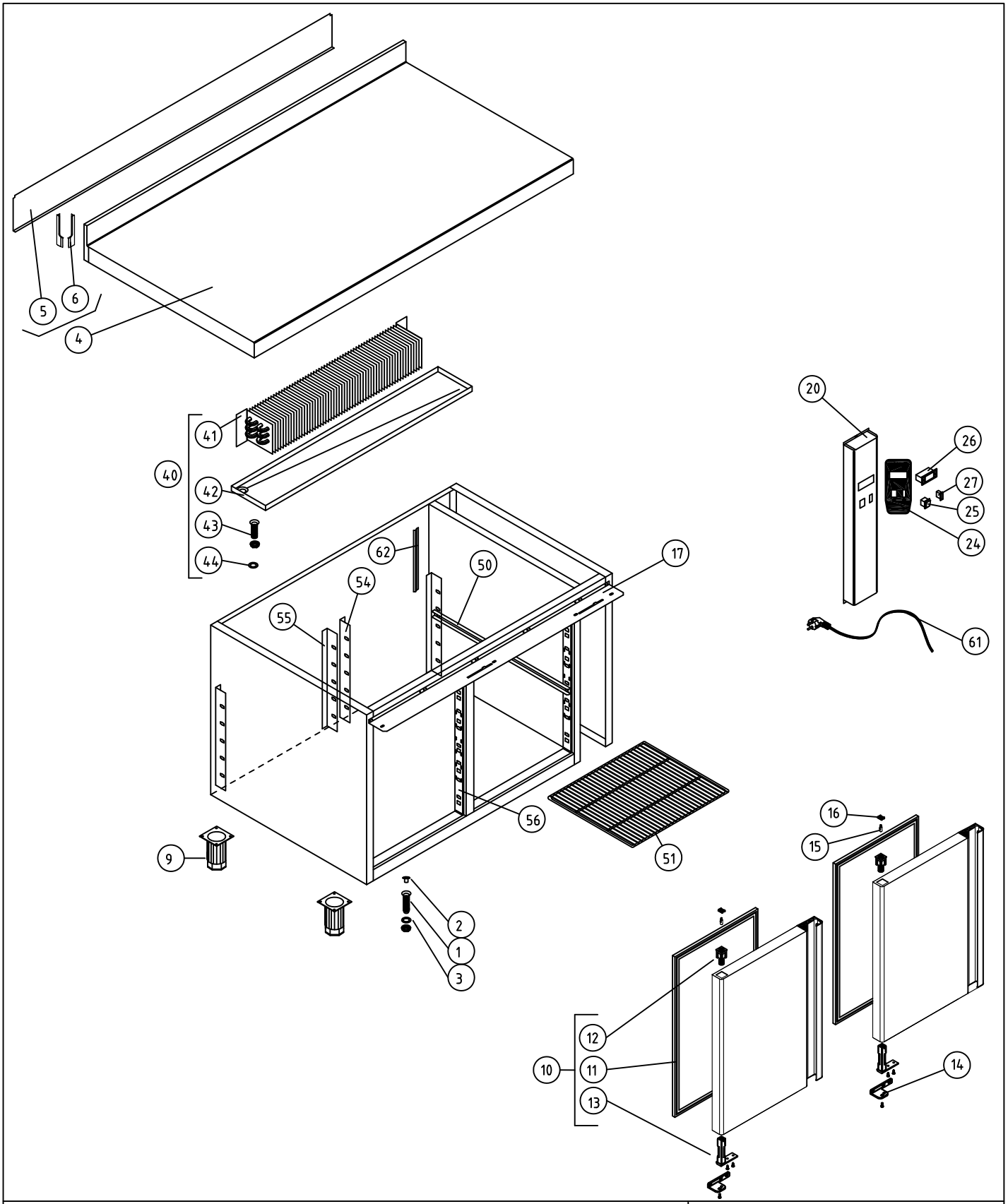


COD. PIEZA: 148411001000

COTAS SIN TOLERANCIA DIN 7168-f

Material: MATERIAL ESPESOR

SUSTITUYE A: .

Acabado: ACABADO

SUSTITUIDO POR: .

| | GRADO TOLERANCIA | FINO | MEDIO | GRUESO |
|---|---|---|---|---|
| ANGULAR | HASTA 10 mm | ±1° | | ±1° 30' |
| | MAS DE 10 A 50 mm | ±30' | | ±50' |
| | MAS DE 50 A 120 mm | ±20' | | ±25' |
| | MAS DE 120 A 400 mm | ±10' | | ±15' |
| | MAS DE 400 mm | ±5' | | ±10' |

| | GRADO TOLERANCIA | FINO | MEDIO | GRUESO |
|---|---|---|---|---|
| LINEAL | HASTA 3 mm | ±0,05 | ±0,10 | ±0,15 |
| | MAS DE 3 A 6 mm | ±0,05 | ±0,10 | ±0,20 |
| | MAS DE 6 A 30 mm | ±0,10 | ±0,20 | ±0,50 |
| | MAS DE 30 A 120 mm | ±0,15 | ±0,30 | ±0,80 |
| | MAS DE 120 A 400 mm | ±0,20 | ±0,50 | ±1,20 |
| | MAS DE 400 A 1000 mm | ±0,30 | ±0,80 | ±2,00 |
| | MAS DE 1000 A 2000 mm | ±0,50 | ±1,20 | ±3,00 |

| COMÚN A | MODELO | Ud. | MODELO | Ud. | MODELO | Ud. | MODELO | Ud. | MODELO |
|---|---|---|---|---|---|---|---|---|---|
| | MPP-117-R | 1 | | | | | | | |
| | | | | | | | | | |
| | | | | | | | | | |

| | | | |
|---|---|---|---|
| A4 | Nombre | Fecha | FAGOR |
| Dibujado | A.J.GONZALEZ | Dic-2010 | FAGOR |
| Modificado | . | . | |

Escala 1:22

# RECAMBIOS MPP-117-R

Código máquina: CODIGO

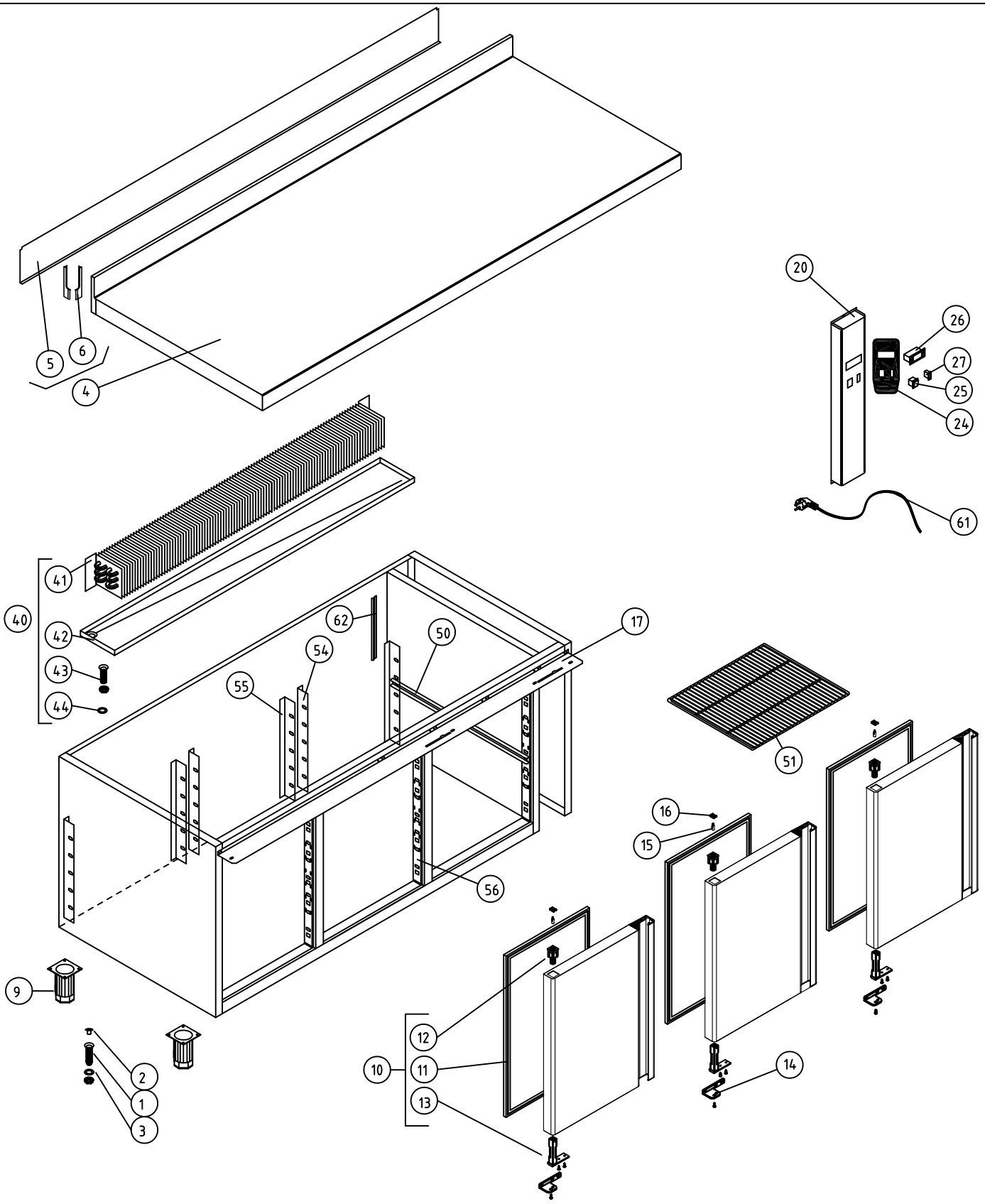


COD. PIEZA: 148412001000

SUSTITUYE A: .

SUSTITUIDO POR: .

COTAS SIN TOLERANCIA DIN 7168-f

Material: MATERIAL ESPESOR

Acabado: ACABADO

| | GRADO TOLERANCIA | FINO | MEDIO | GRUESO |
|---|---|---|---|---|
| ANGULAR | HASTA 10 mm | ±1° | | ±1° 30' |
| | MAS DE 10 A 50 mm | ±30' | | ±50' |
| | MAS DE 50 A 120 mm | ±20' | | ±25' |
| | MAS DE 120 A 400 mm | ±10' | | ±15' |
| | MAS DE 400 mm | ±5' | | ±10' |

| | GRADO TOLERANCIA | FINO | MEDIO | GRUESO |
|---|---|---|---|---|
| LINEAL | HASTA 3 mm | ±0,05 | ±0,10 | ±0,15 |
| | MAS DE 3 A 6 mm | ±0,05 | ±0,10 | ±0,20 |
| | MAS DE 6 A 30 mm | ±0,10 | ±0,20 | ±0,50 |
| | MAS DE 30 A 120 mm | ±0,15 | ±0,30 | ±0,80 |
| | MAS DE 120 A 400 mm | ±0,20 | ±0,50 | ±1,20 |
| | MAS DE 400 A 1000 mm | ±0,30 | ±0,80 | ±2,00 |
| | MAS DE 1000 A 2000 mm | ±0,50 | ±1,20 | ±3,00 |

| COMÚN A | MODELO | Ud. | MODELO | Ud. | MODELO | Ud. | MODELO | Ud. | MODELO |
|---|---|---|---|---|---|---|---|---|---|
| | MPP-169-R | 1 | | | | | | | |
| | | | | | | | | | |
| | | | | | | | | | |

| | | | |
|---|---|---|---|
| A4 | Nombre | Fecha | FAGOR |
| Dibujado | A.J.GONZALEZ | Dic-2010 | FAGOR |
| Modificado | . | . | |

Escala 1:22

# RECAMBIOS MPP-169-R

Código máquina: CODIGO

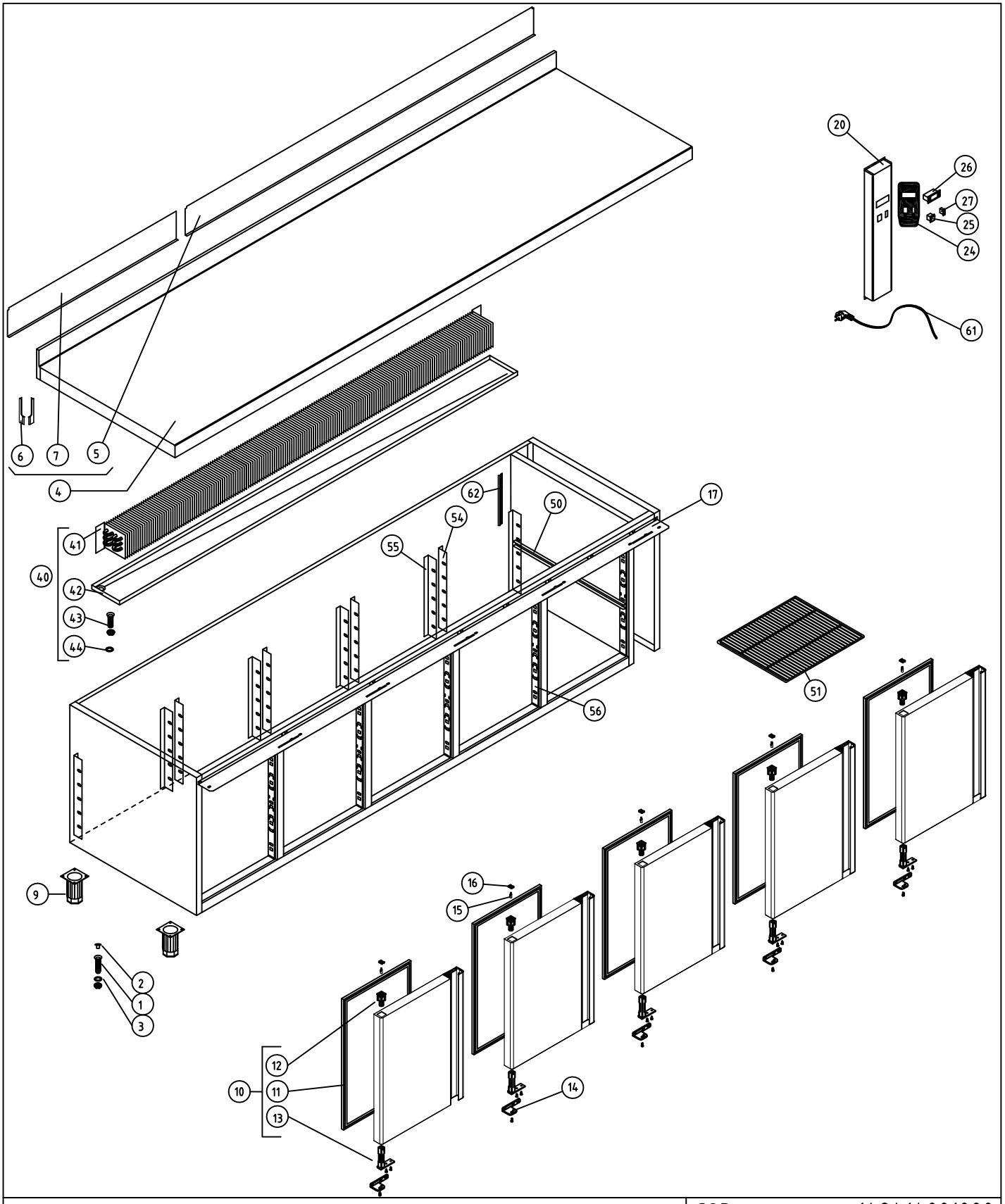


COD. 148414001000

SUSTITUYE A: .

SUSTITUIDO POR: .

Material:

Acabado:

COTAS SIN TOLERANCIA DIN 7168-f

| | GRADO TOLERANCIA | FINO | MEDIO | GRUESO |
|---|---|---|---|---|
| ANGULAR | HASTA 10 mm | ±1° | | ±1° 30' |
| | MAS DE 10 A 50 mm | ±30' | | ±50' |
| | MAS DE 50 A 120 mm | ±20' | | ±25' |
| | MAS DE 120 A 400 mm | ±10' | | ±15' |
| | MAS DE 400 mm | ±5' | | ±10' |

| | GRADO TOLERANCIA | FINO | MEDIO | GRUESO |
|---|---|---|---|---|
| LINEAL | HASTA 3 mm | ±0,05 | ±0,10 | ±0,15 |
| | MAS DE 3 A 6 mm | ±0,05 | ±0,10 | ±0,20 |
| | MAS DE 6 A 30 mm | ±0,10 | ±0,20 | ±0,50 |
| | MAS DE 30 A 120 mm | ±0,15 | ±0,30 | ±0,80 |
| | MAS DE 120 A 400 mm | ±0,20 | ±0,50 | ±1,20 |
| | MAS DE 400 A 1000 mm | ±0,30 | ±0,80 | ±2,00 |
| | MAS DE 1000 A 2000 mm | ±0,50 | ±1,20 | ±3,00 |

COMÚN A

| MODELO | Ud. | MODELO | Ud. | MODELO | Ud. | MODELO | Ud. | MODELO |
|---|---|---|---|---|---|---|---|---|
| MPP-274-R | 1 | | | | | | | |
| | | | | | | | | |
| | | | | | | | | |

| | | | |
|---|---|---|---|
| A4 | Nombre | Fecha | FAGOR |
| Dibujado | A.J.GONZALEZ | Dic-2010 | F A G O F R I |
| Modificado | | | |
| Escala 1:27 | RECAMBIOS MPP-274-R | | Código máquina: |

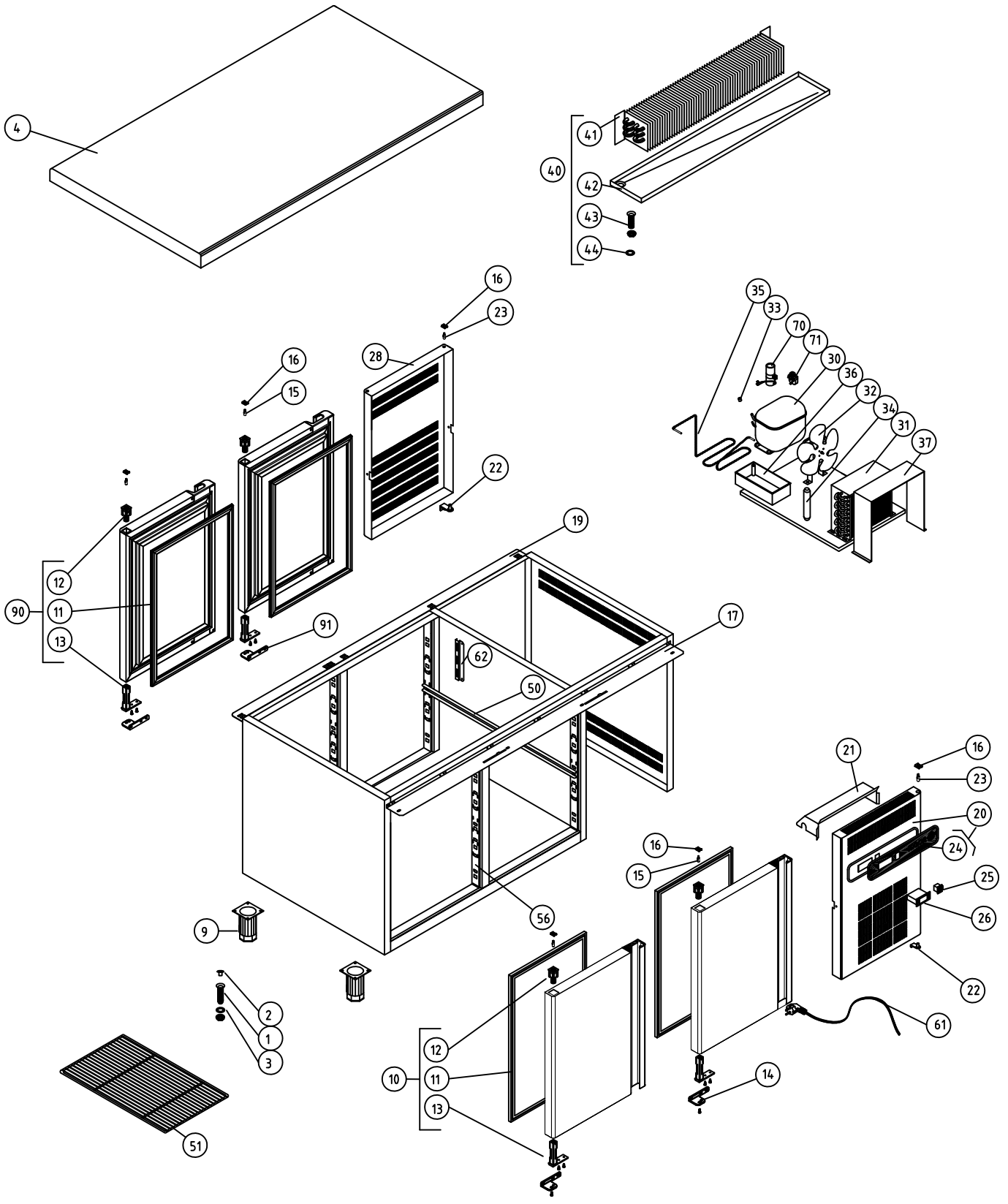


| | | | | | | | | | | | | |
|---|---|---|---|---|---|---|---|---|---|---|---|---|
| | | | | | | | | | | COD. PIEZA: | 148411010000 | |
| COTAS SIN TOLERANCIA DIN 7168-f | | | | | Material: MATERIAL ESPESOR | | | | | SUSTITUYE A: | . | |
| | | | | | Acabado: ACABADO | | | | | SUSTITUIDO POR: | . | |
| | | | | | COMÚN A | MODELO | Ud. | MODELO | Ud. | MODELO | Ud. | MODELO | Ud. | MODELO |
| ANGULAR | GRADO TOLERANCIA | FINO | MEDIO | GRUESO | | MPP-150-C | 1 | | | | | | | |
| | HASTA 10 mm | ±1° | | ±1° 30' | | | | | | | | | | |
| | MAS DE 10 A 50 mm | ±30' | | ±50' | | | | | | | | | | |
| | MAS DE 50 A 120 mm | ±20' | | ±25' | | | | | | | | | | |
| | MAS DE 120 A 400 mm | ±10' | | ±15' | | | | | | | | | | |
| | MAS DE 400 mm | ±5' | | ±10' | | | | | | | | | | |
| LINEAL | GRADO TOLERANCIA | FINO | MEDIO | GRUESO | | | | | | | | | | |
| | HASTA 3 mm | ±0,05 | ±0,10 | ±0,15 | | | | | | | | | | |
| | MAS DE 3 A 6 mm | ±0,05 | ±0,10 | ±0,20 | | | | | | | | | | |
| | MAS DE 6 A 30 mm | ±0,10 | ±0,20 | ±0,50 | | | | | | | | | | |
| | MAS DE 30 A 120 mm | ±0,15 | ±0,30 | ±0,80 | | | | | | | | | | |
| | MAS DE 120 A 400 mm | ±0,20 | ±0,50 | ±1,20 | | | | | | | | | | |
| | MAS DE 400 A 1000 mm | ±0,30 | ±0,80 | ±2,00 | | | | | | | | | | |
| | MAS DE 1000 A 2000 mm | ±0,50 | ±1,20 | ±3,00 | | | | | | | | | | |

| | | | |
|---|---|---|---|
| A4 | Nombre | Fecha | FAGOR |
| Dibujado | A.J.GONZALEZ | Dic-2010 | F A G O F R I |
| Modificado | . | . | |
| Escala 1:25 | RECAMBIOS MPP-150-C | | Código máquina: CODIGO |

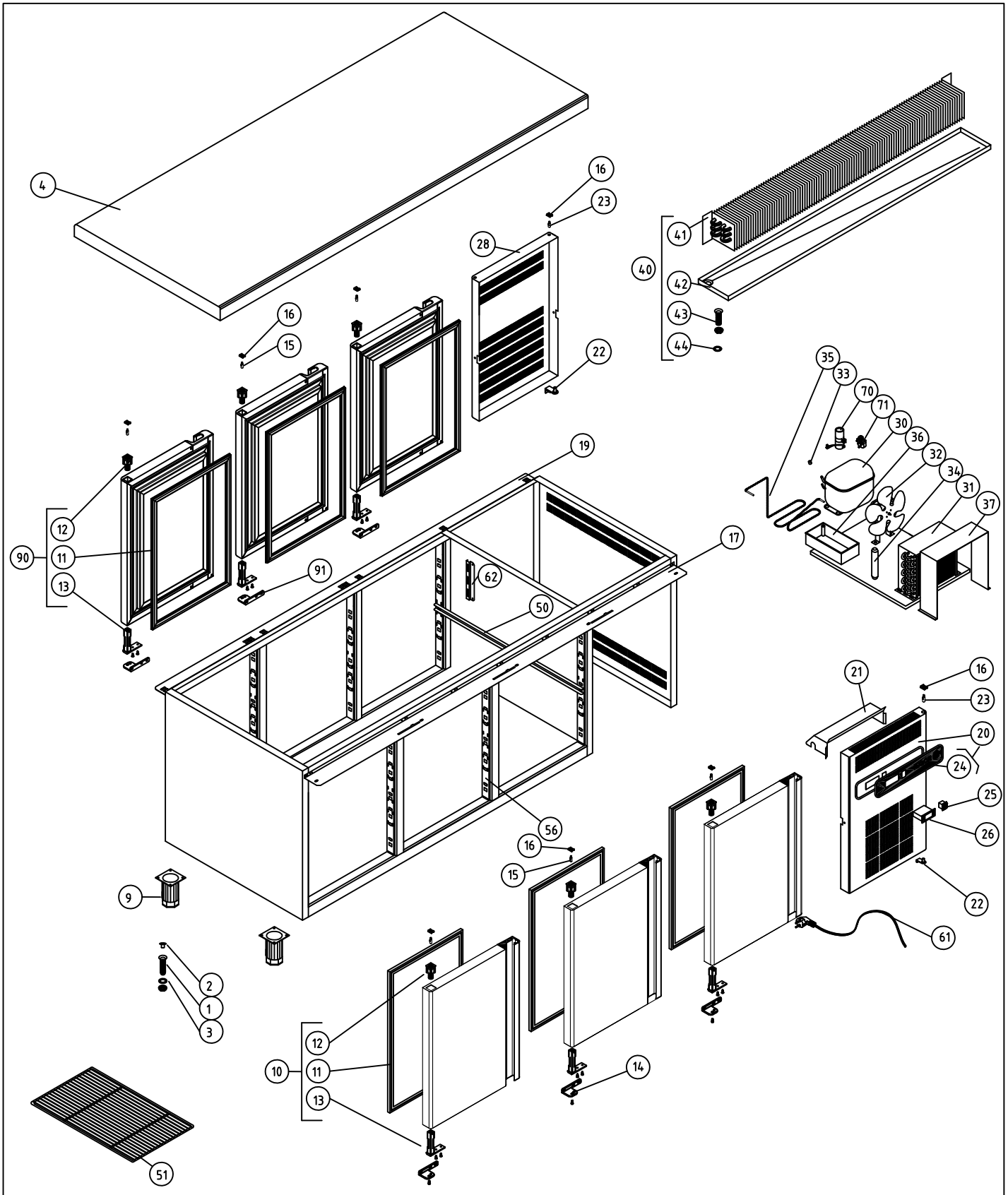


COD. PIEZA: 148412010000

SUSTITUYE A: .

SUSTITUIDO POR: .

COTAS SIN TOLERANCIA DIN 7168-f

| | GRADO TOLERANCIA | FINO | MEDIO | GRUESO |
|---|---|---|---|---|
| ANGULAR | HASTA 10 mm | ±1° | | ±1° 30' |
| | MAS DE 10 A 50 mm | ±30' | | ±50' |
| | MAS DE 50 A 120 mm | ±20' | | ±25' |
| | MAS DE 120 A 400 mm | ±10' | | ±15' |
| | MAS DE 400 mm | ±5' | | ±10' |
| LINEAL | GRADO TOLERANCIA | FINO | MEDIO | GRUESO |
| | HASTA 3 mm | ±0,05 | ±0,10 | ±0,15 |
| | MAS DE 3 A 6 mm | ±0,05 | ±0,10 | ±0,20 |
| | MAS DE 6 A 30 mm | ±0,10 | ±0,20 | ±0,50 |
| | MAS DE 30 A 120 mm | ±0,15 | ±0,30 | ±0,80 |
| | MAS DE 120 A 400 mm | ±0,20 | ±0,50 | ±1,20 |
| | MAS DE 400 A 1000 mm | ±0,30 | ±0,80 | ±2,00 |
| | MAS DE 1000 A 2000 mm | ±0,50 | ±1,20 | ±3,00 |

Material: MATERIAL ESPESOR

Acabado: ACABADO

| COMÚN A | MODELO | Ud. | MODELO | Ud. | MODELO | Ud. | MODELO | Ud. | MODELO |
|---|---|---|---|---|---|---|---|---|---|
| | MPP-202-C | 1 | | | | | | | |
| | | | | | | | | | |
| | | | | | | | | | |

| A4 | Nombre | Fecha |
|---|---|---|
| Dibujado | A.J.GONZALEZ | Dic-2010 |
| Modificado | . | . |

FAGOR

F A G O F R I

Escala 1:25

RECAMBIOS MPP-202-C

Código máquina: CODIGO

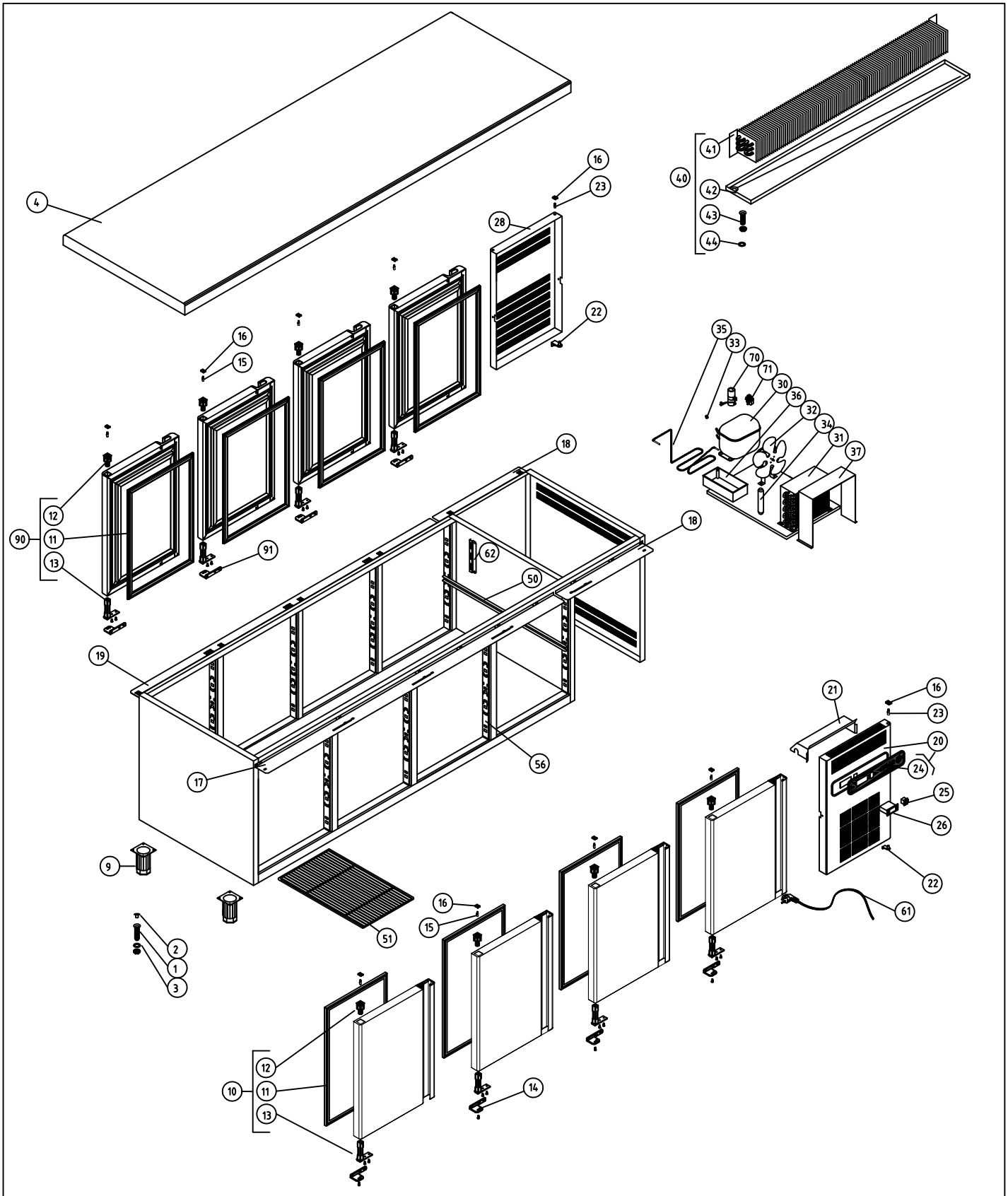


| | | | | | | | | | | | |
|---|---|---|---|---|---|---|---|---|---|---|---|
| | | | | | | | | | | COD. PIEZA: | 148413010000 |
| COTAS SIN TOLERANCIA DIN 7168-f | | | | | Material: . | | | | | SUSTITUYE A: | . |
| | | | | | Acabado: . | | | | | SUSTITUIDO POR: | . |
| | | | | | COMÚN A | MODELO | Ud. | MODELO | Ud. | MODELO | Ud. | MODELO | Ud. | MODELO |
| | | | | | | MPP-255-C | 1 | | | | | | | |
| | | | | | | | | | | | | | | |
| | | | | | | | | | | | | | | |

| ANGULAR | GRADO TOLERANCIA | FINO | MEDIO | GRUESO |
|---|---|---|---|---|
| | HASTA 10 mm | ±1° | | ±1° 30' |
| | MAS DE 10 A 50 mm | ±30' | | ±50' |
| | MAS DE 50 A 120 mm | ±20' | | ±25' |
| | MAS DE 120 A 400 mm | ±10' | | ±15' |
| | MAS DE 400 mm | ±5' | | ±10' |

| LINEAL | GRADO TOLERANCIA | FINO | MEDIO | GRUESO |
|---|---|---|---|---|
| | HASTA 3 mm | ±0,05 | ±0,10 | ±0,15 |
| | MAS DE 3 A 6 mm | ±0,05 | ±0,10 | ±0,20 |
| | MAS DE 6 A 30 mm | ±0,10 | ±0,20 | ±0,50 |
| | MAS DE 30 A 120 mm | ±0,15 | ±0,30 | ±0,80 |
| | MAS DE 120 A 400 mm | ±0,20 | ±0,50 | ±1,20 |
| | MAS DE 400 A 1000 mm | ±0,30 | ±0,80 | ±2,00 |
| | MAS DE 1000 A 2000 mm | ±0,50 | ±1,20 | ±3,00 |

| | | | |
|---|---|---|---|
| A4 | Nombre | Fecha | FAGOR |
| Dibujado | A.J.GONZALEZ | Dic-2010 | F A G O F R I |
| Modificado | . | . | |
| Escala 1:30 | RECAMBIOS MPP-255-C | | Código máquina: . |

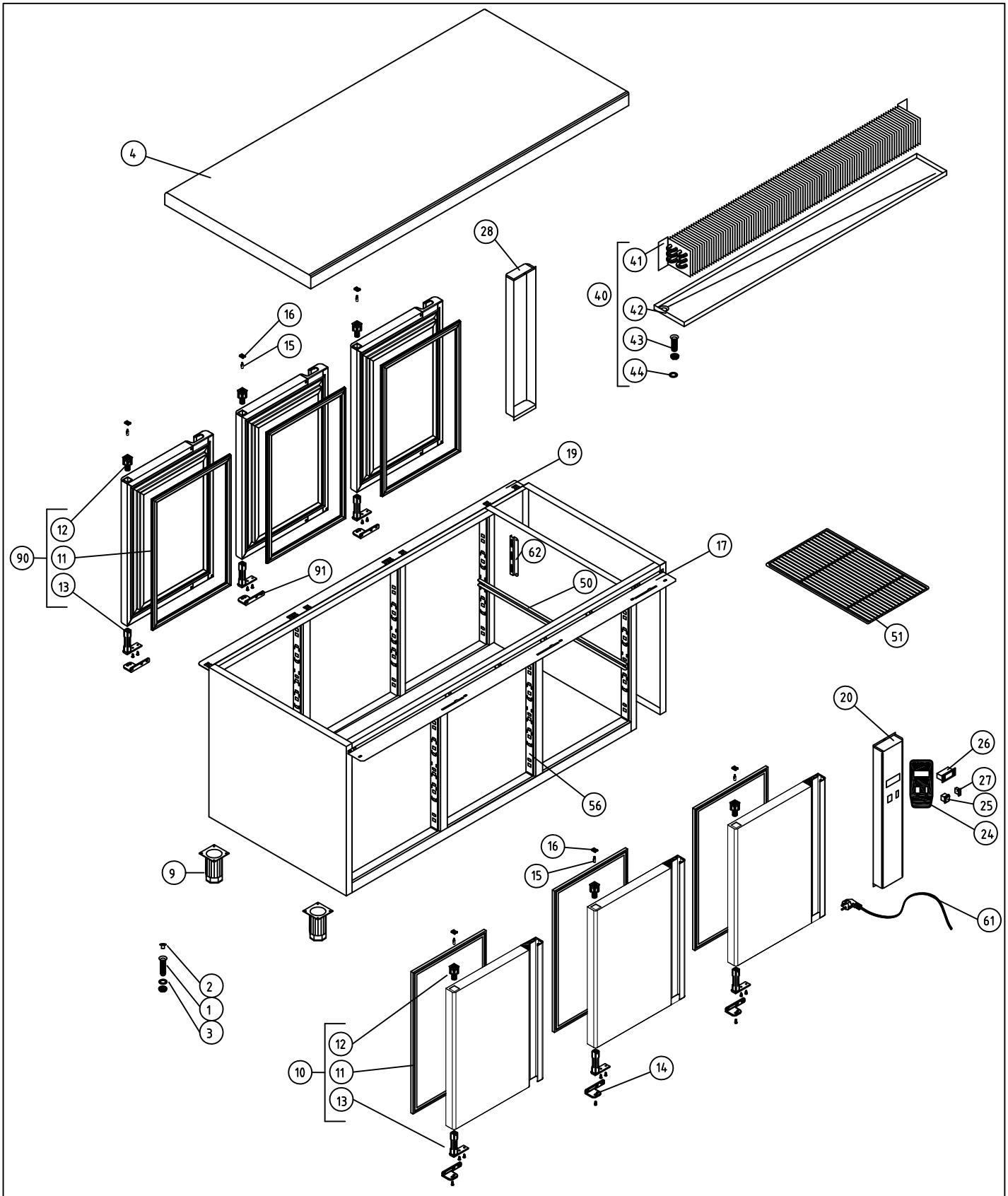


| | | | | |
|---|---|---|---|---|
| | | | | COD. PIEZA: 148412011000 |
| COTAS SIN TOLERANCIA DIN 7168-f | | | | SUSTITUYE A: . |
| Material: . | | | | SUSTITUIDO POR: . |
| Acabado: . | | | | |

| ANGULAR | GRADO TOLERANCIA | FINO | MEDIO | GRUESO |
|---|---|---|---|---|
| | HASTA 10 mm | ±1° | | ±1° 30' |
| | MAS DE 10 A 50 mm | ±30' | | ±50' |
| | MAS DE 50 A 120 mm | ±20' | | ±25' |
| | MAS DE 120 A 400 mm | ±10' | | ±15' |
| | MAS DE 400 mm | ±5' | | ±10' |

| LINEAL | GRADO TOLERANCIA | FINO | MEDIO | GRUESO |
|---|---|---|---|---|
| | HASTA 3 mm | ±0,05 | ±0,10 | ±0,15 |
| | MAS DE 3 A 6 mm | ±0,05 | ±0,10 | ±0,20 |
| | MAS DE 6 A 30 mm | ±0,10 | ±0,20 | ±0,50 |
| | MAS DE 30 A 120 mm | ±0,15 | ±0,30 | ±0,80 |
| | MAS DE 120 A 400 mm | ±0,20 | ±0,50 | ±1,20 |
| | MAS DE 400 A 1000 mm | ±0,30 | ±0,80 | ±2,00 |
| | MAS DE 1000 A 2000 mm | ±0,50 | ±1,20 | ±3,00 |

| COMÚN A | MODELO | Ud. | MODELO | Ud. | MODELO | Ud. | MODELO | Ud. | MODELO |
|---|---|---|---|---|---|---|---|---|---|
| | MPP-169-R/C | 1 | | | | | | | |
| | | | | | | | | | |
| | | | | | | | | | |

| | | | |
|---|---|---|---|
| A4 | Nombre | Fecha | FAGOR |
| Dibujado | A.J.GONZALEZ | Dic-2010 | F A G O F R I |
| Modificado | . | . | |
| Escala 1:25 | RECAMBIOS MPP-169-R/C | | Código máquina: CODIGO |

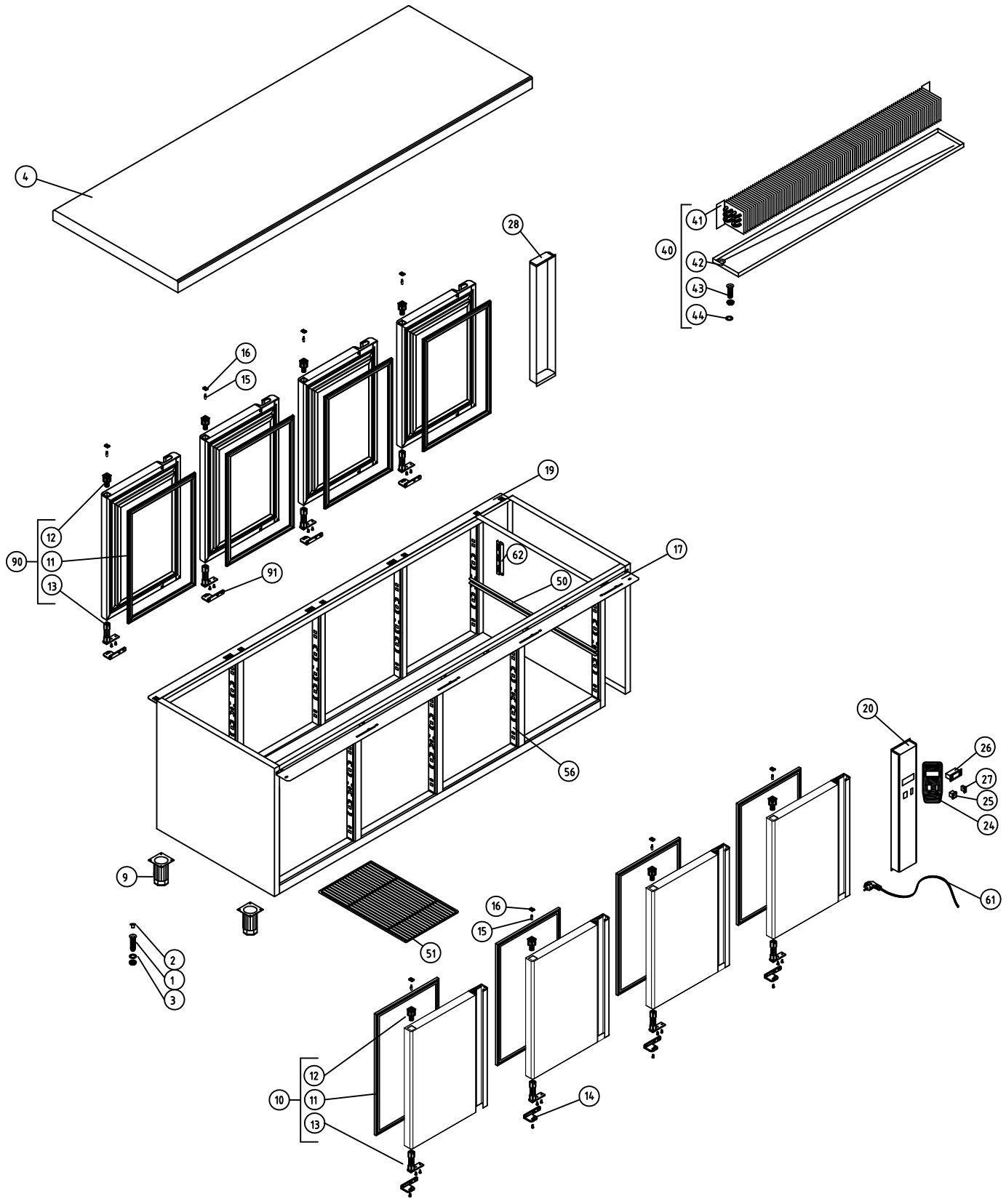


COD. PIEZA: 148413011000

SUSTITUYE A: .

SUSTITUIDO POR: .

Material: .

Acabado: .

| COMÚN A | MODELO | Ud. | MODELO | Ud. | MODELO | Ud. | MODELO | Ud. | MODELO |
|---|---|---|---|---|---|---|---|---|---|
| | MPP-222-R/C | 1 | | | | | | | |
| | | | | | | | | | |
| | | | | | | | | | |

COTAS SIN TOLERANCIA DIN 7168-f

| | GRADO TOLERANCIA | FINO | MEDIO | GRUESO |
|---|---|---|---|---|
| ANGULAR | HASTA 10 mm | ±1° | | ±1° 30' |
| | MAS DE 10 A 50 mm | ±30' | | ±50' |
| | MAS DE 50 A 120 mm | ±20' | | ±25' |
| | MAS DE 120 A 400 mm | ±10' | | ±15' |
| | MAS DE 400 mm | ±5' | | ±10' |

| | GRADO TOLERANCIA | FINO | MEDIO | GRUESO |
|---|---|---|---|---|
| LINEAL | HASTA 3 mm | ±0,05 | ±0,10 | ±0,15 |
| | MAS DE 3 A 6 mm | ±0,05 | ±0,10 | ±0,20 |
| | MAS DE 6 A 30 mm | ±0,10 | ±0,20 | ±0,50 |
| | MAS DE 30 A 120 mm | ±0,15 | ±0,30 | ±0,80 |
| | MAS DE 120 A 400 mm | ±0,20 | ±0,50 | ±1,20 |
| | MAS DE 400 A 1000 mm | ±0,30 | ±0,80 | ±2,00 |
| | MAS DE 1000 A 2000 mm | ±0,50 | ±1,20 | ±3,00 |

| A4 | Nombre | Fecha |
|---|---|---|
| Dibujado | A.J.GONZALEZ | Dic-2010 |
| Modificado | . | . |

FAGOR

F A G O F R I

Escala 1:30

# RECAMBIOS MPP-222-R/C

Código máquina: CODIGO