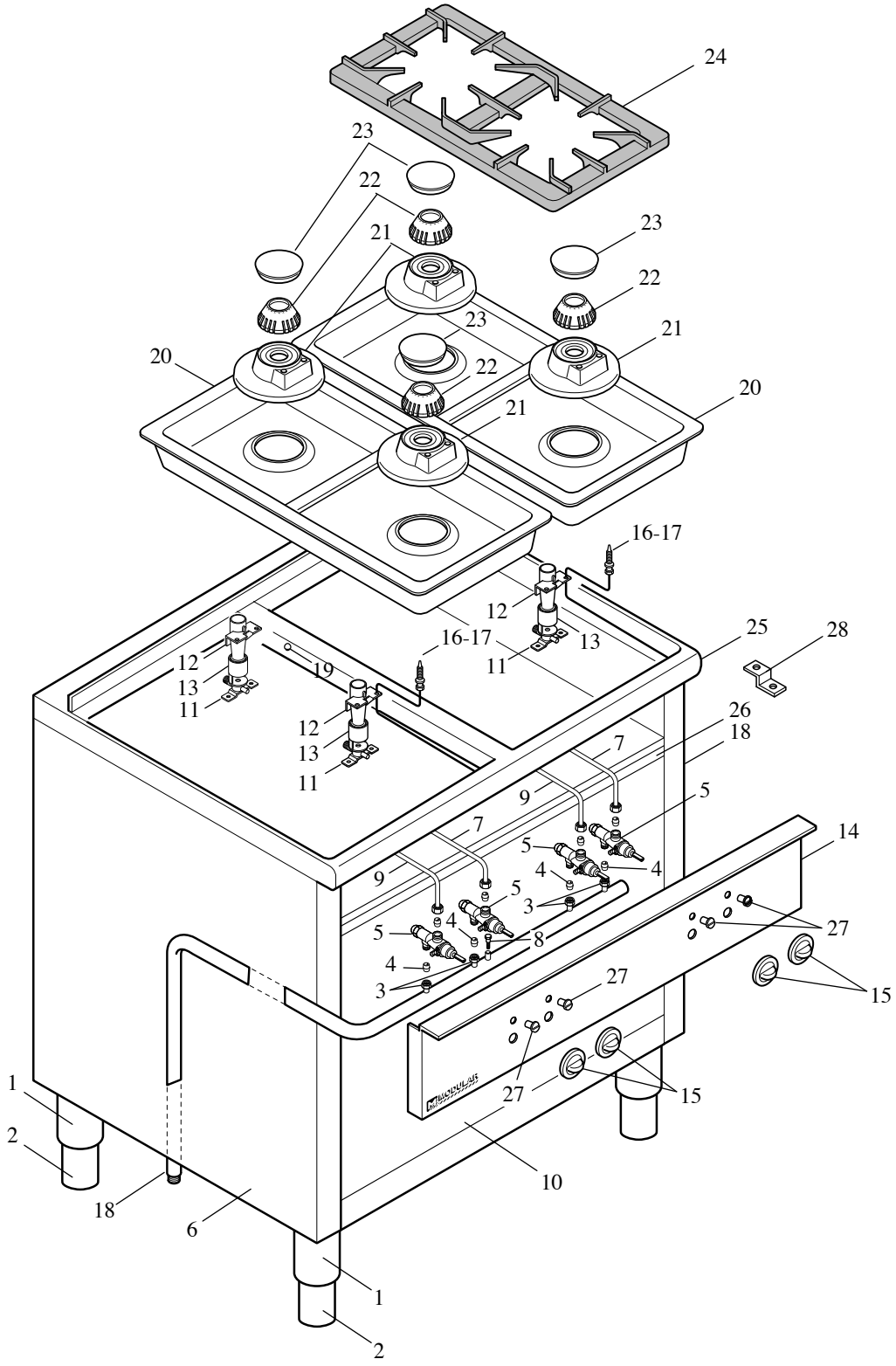
24
23
22
21
20
16-17
12
13
11
19
25
28
26
18
7
9
5
14
4
3
8
27
15
10
1
2
6

MODULAR

LISTA RICAMBI

cod. 253.852.00

CUCINA EXPORT

ED. 01-99

MOD. 65/70CEG

POS.	CODICE	RIF.MODIFICHE	DENOMINAZIONE	PREZZO
1	611.681.00		Ass. traversa inf. da 70 "A"	
2	612.014.00		Assieme piedino 2" gas H145	
3	673.011.00		Dado per bicono D. 10-M16x1,5	
4	673.001.00		Bicono D. 10	
5	671.000.00		Rubinetto in sicurezza PEL SC20S	
6	675.116.00		Ass. rampa CEG 70	
7	675.057.00		Collegamento rubinetto bruciatore ant.	
8	641.012.00		Vite per presa di pressione M4	
9	675.056.00		Collegamento rubinetto bruciatore post.	
10	622.138.00		Fondo da 70A	
11	673.020.00		Portaugello per bruciatore top	
12	672.010.00		Venturi per bruciatore top	
13	672.016.00		Boccola regolazione aria bruc. top	
14	621.328.00		Cruscotto CEG 70	
15	612.000.00		Ass. manopola gas De 62	
16	672.002.00		Dado fissaggio termocoppiaM8x1 0992014	
17	672.000.00		Termocoppia M9x1 L=500	
18	621.322.00		Fianco cucina EXPORT	
19	674.003.00		Ugello D. 95	
19	674.005.00		Ugello D. 120	
19	674.024.00		Ugello D. 145	
19	674.007.00		Ugello D. 180	
20	622.057.00		Bacinella raccogligocce smaltata	
21	672.092.00		Base bruciatore con foro termocoppia	
22	672.098.00		Spartifiamma bruciatore CE	
23	672.044.00		Coperchio bruciatore	
24	681.008.00		Griglia 2 fuochi D. 175	
25	611.332.00		Ass. piano CEG 70	
26	622.244.00		Fondo top CEG 70	
27	682.003.00		Placchetta indice	
28	623.002.00		Squadretta fissaggio cruscotto	

MODULAR

LISTA RICAMBI

cod. 253.852.00 B

CUCINA EXPORT

ED. 01-99

MOD. 65/70CEG

POS.	CODICE	RIF.MODIFICHE	DENOMINAZIONE	PREZZO