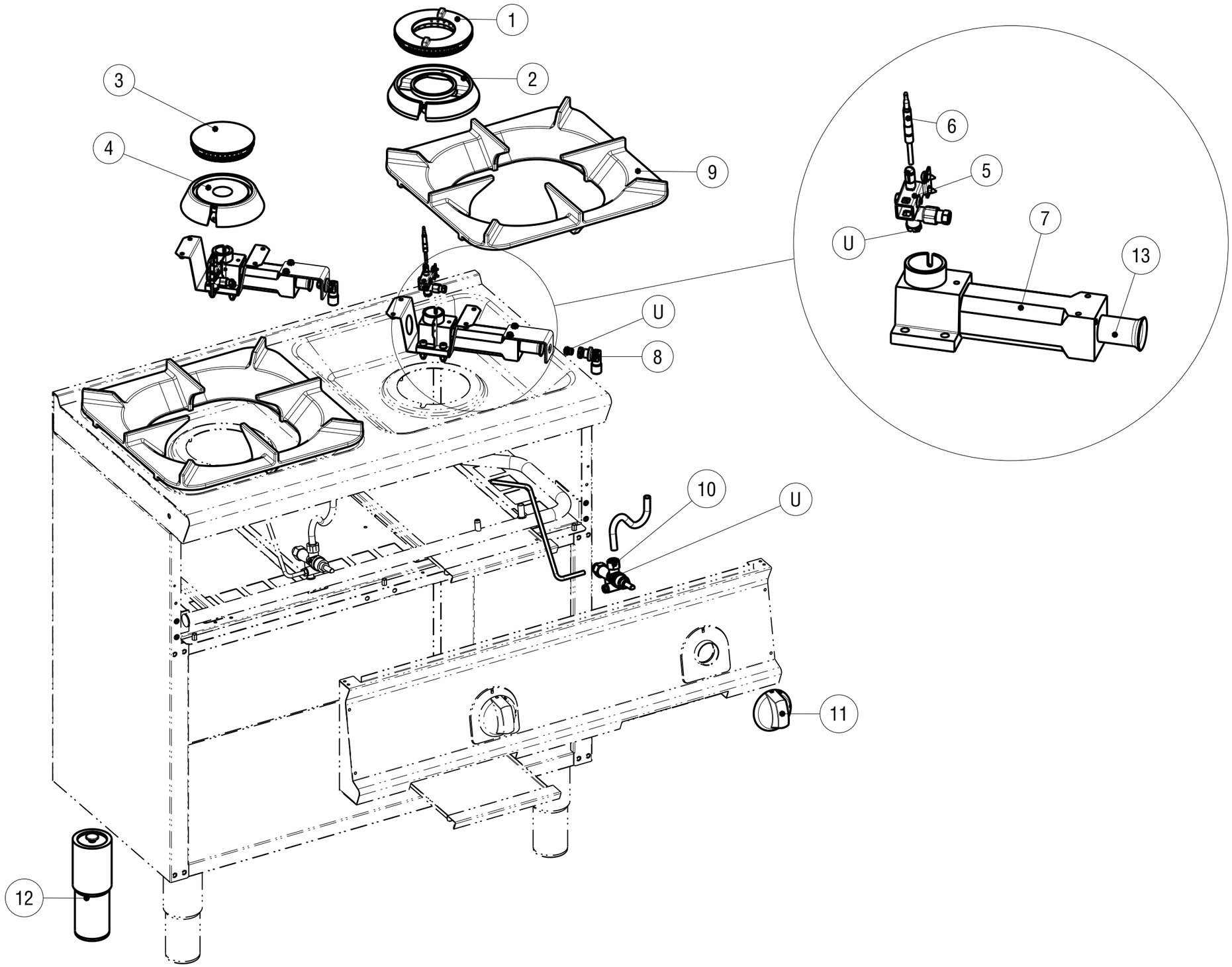


| Data stampa \| Print date | Foglio \| Sheet | Formato \| Format | Scala \| Scale | Modelli \| Models | Codice \| Code |
|---|---|---|---|---|---|
| 07.01.16 | 1/1 | A3 | 0.150 | PCGM_G9 | 5415.897.00 |

| Artic./Item | Descrizione/Description | Modello/Model |
|---|---|---|
| **313136** | **PIANO COTTURA GAS 1 FUOCO SU VANO APERTO**<br>**1 BURNER FREESTANDING GAS BOILING TOP** | **PCGM4FG9/2** |

| Cons./Recom. | Pos./Posit. | Ricambio/Replacement | | | Prezzo/Price List |
|---|---|---|---|---|---|
| | 01 | RC01149000 | SPARTIFIAMMA BRUCIATORE 9KW | BURNER COVER | 65,09 |
| | 02 | RC01403000 | CORPO BRUCIATORE 9KW | BURNER | 69,18 |
| | 05 | RC01140000 | GRUPPO PILOTA | TOP BURNER PILOT GROUP | 21,40 |
| | 06 | RC00118000 | TERMOCOPPIA M9X1 L600 | TERMOCOUPLE | 15,56 |
| | 07 | RC01401000 | VENTURI BRUCIATORE 9KW | VENTURI BURNER | 48,11 |
| | 08 | RC01400000 | PORTAUGELLO A L BRUCIATORI TOP | NOZZLE HOLDER | 15,11 |
| | 09 | RC01376000 | SUPPORTO PENTOLE L9 | SAUCEPAN SUPPORT L9 | 118,28 |
| | 10 | RC05001400 | RUBINETTO GAS | GAS COCK | 79,66 |
| | 11 | RC01887000 | MANOPOLA GAS NERA | GAS BLACK KNOB | 8,15 |
| | 12 | RC01386000 | PIEDE 2" C/VITE | FOOT WITH SCREW | 20,63 |
| | 13 | RC01143000 | BOCCOLA REGOLAZIONE ARIA D22 | AIR REGULATION BUSHING D22 | 7,18 |



**L'azienda si riserva il diritto di apportare ulteriori aggiornamenti senza preavviso. / The data may be updated without prior warning**