LAVAVAJILLAS DE ARRASTRE COMPACTO
COMPACT CONVEYOR DISHWASHER

MODELOS / MODELS

CCO-120 CW
CCO-120 HW
CCO-120 ECO
CCO-160 CW
CCO-160 HW
CCO-160 ECO
CCO-160 AG CW
CCO-160 AG HW

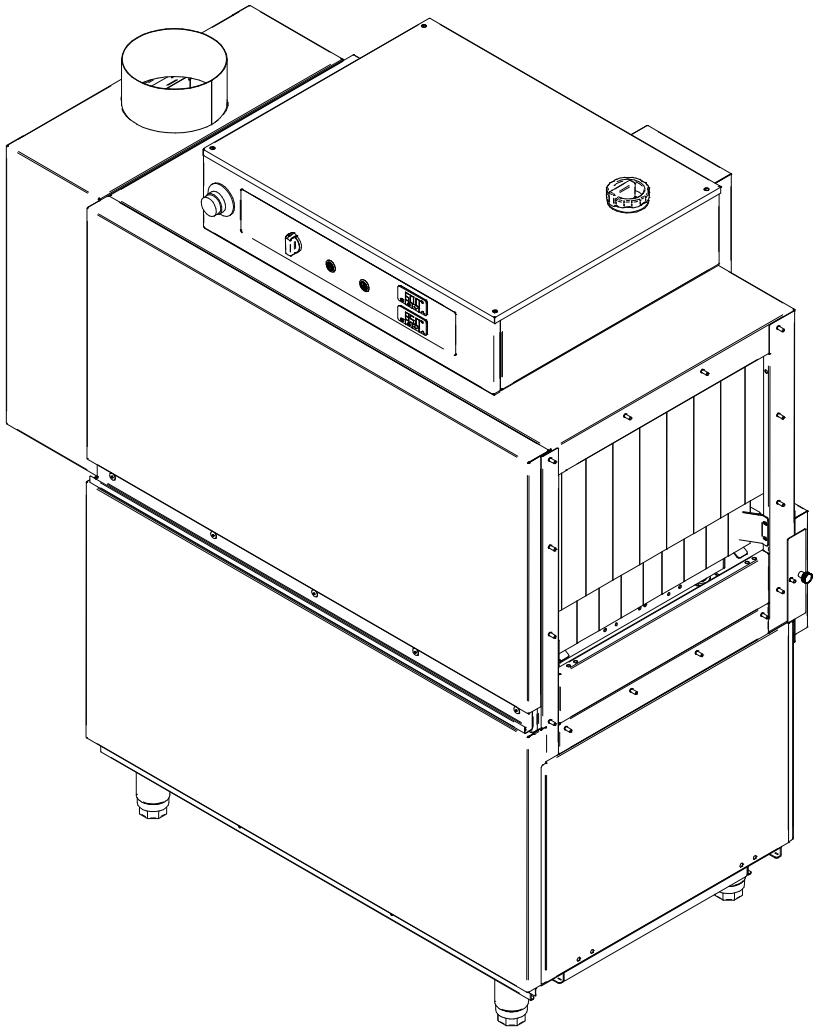

ENERO 2018 JANUARY
rev 052023

FAGOR INDUSTRIAL

PUERTA / DOOR

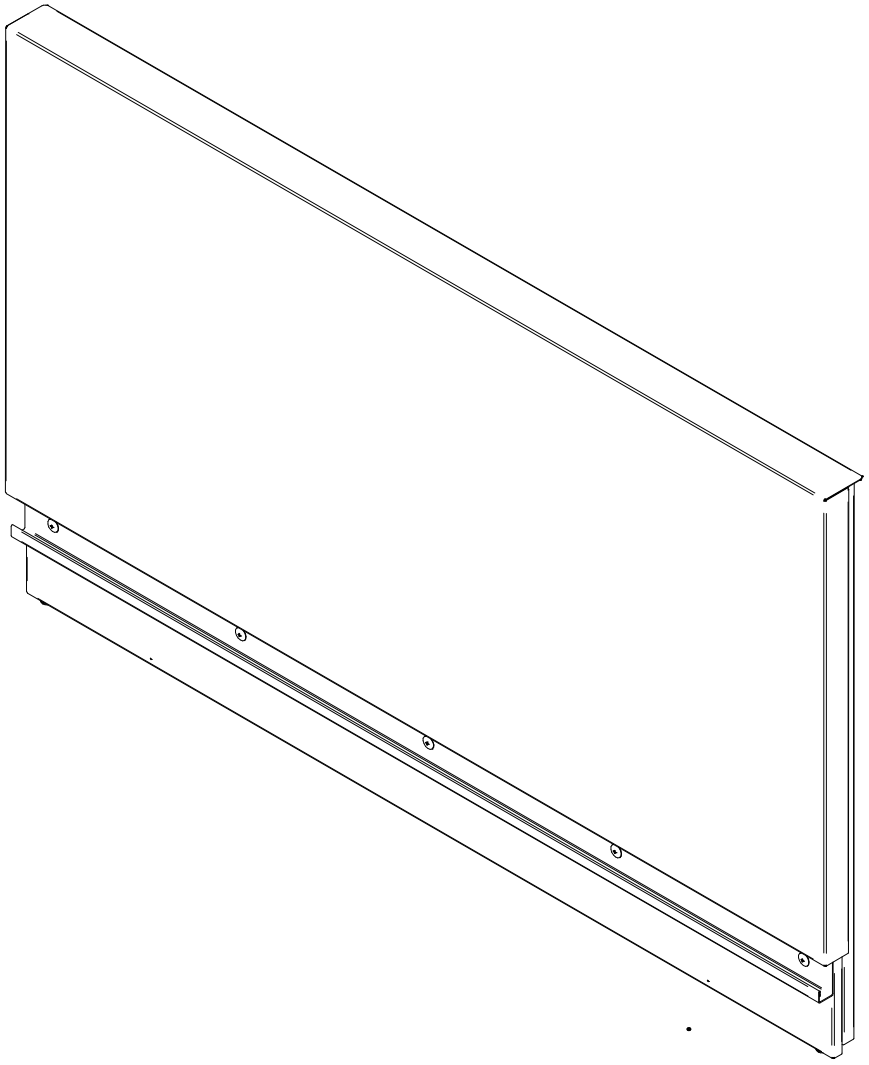

FAGOR INDUSTRIAL

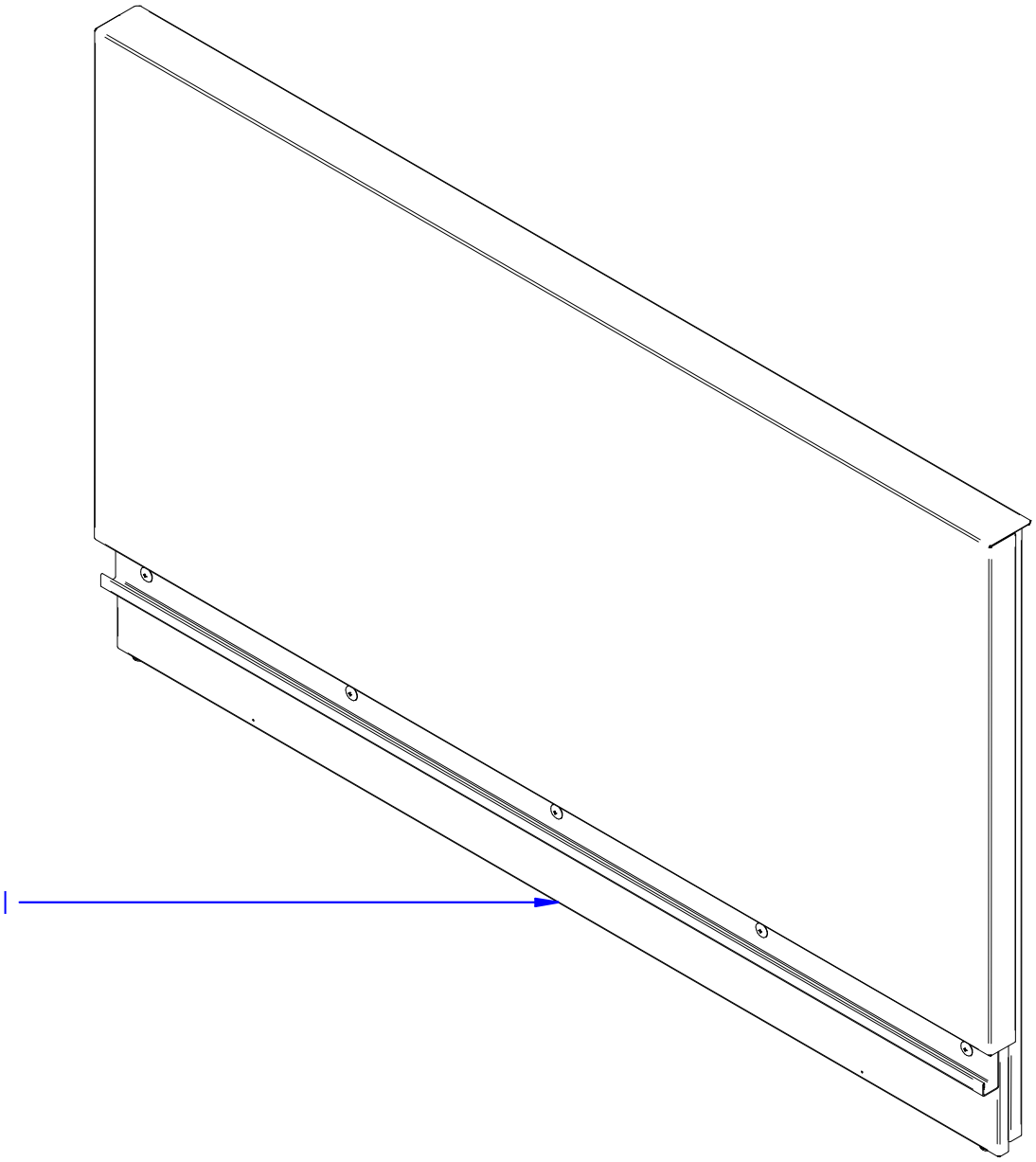

ITEM MARCADO EN COLOR = REPUESTO RECOMENDADO
COLOURED ITEM = RECOMMENDED SPARE PART

Fecha	Firma	CC0-120_160	Página
01-01-2018	B. Alcantara	PUERTA / DOOR	1

FAGOR
FAGOR INDUSTRIAL

APARATO / APPLIANCE	LAVAVAJILLAS / DISHWASHER	ZONA / ZONE	PUERTA / DOOR

ITEM	CODIGO REFERENCE	DENOMINACIÓN	DENOMINATION	CCO-120 CW 230V	CCO-120 HW 230V	CCO-120 ECO 230V	CCO-120 CW 400V	CCO-120 HW 400V	CCO-120 ECO 400V	CCO-160 CW 230V	CCO-160 HW 230V	CCO-160 ECO 230V	CCO-160 CW 400V	CCO-160 HW 400V	CCO-160 ECO 400V	RECOMENDADOS RECOMMENDED	ELIMINADO ELIMINATED	INTRODUCIDO INTRODUCED	NOTAS / NOTES
1	12160935	PUERTA COMPACTO COMPLETA 2017	COMPLETE COMPACT DOOR 2017	1	1	1	1	1	1	1	1	1	1	1	1				

COMPONENTES CAJA Y PANELADO / BOX PARTS AND PANELS

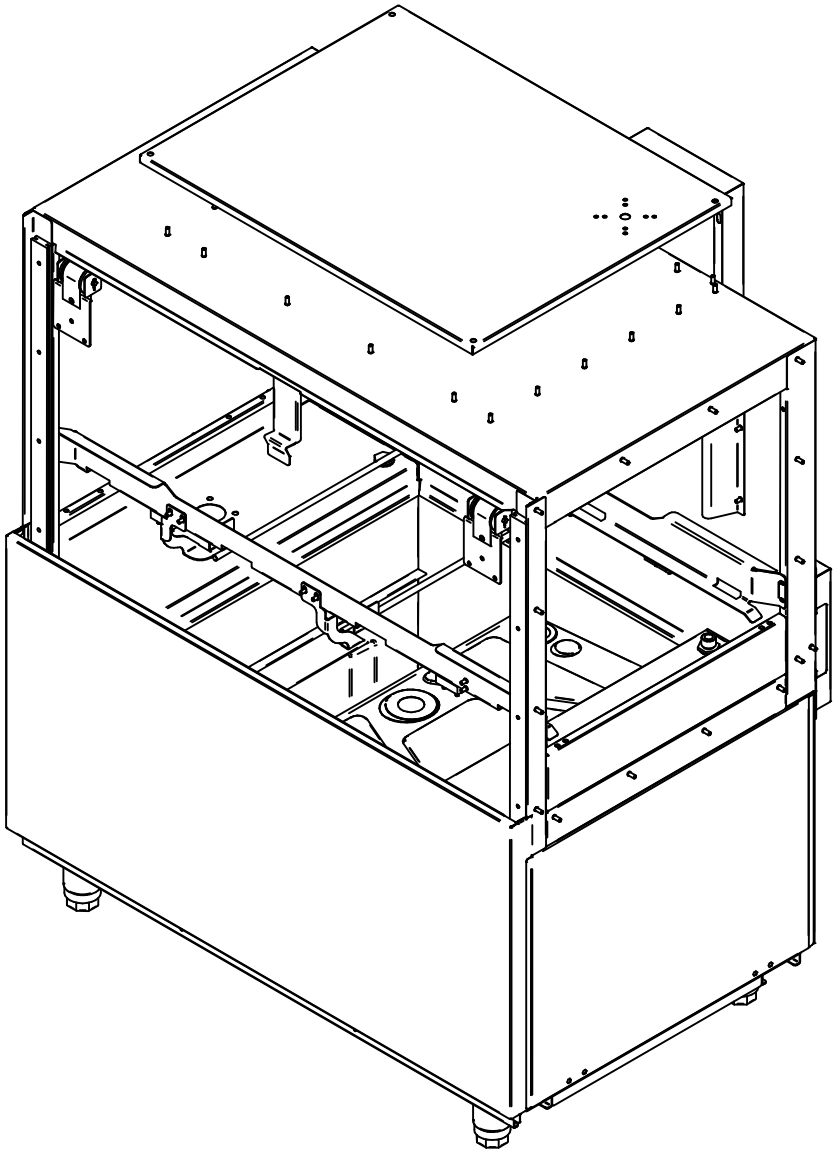

FAGOR

FAGOR INDUSTRIAL

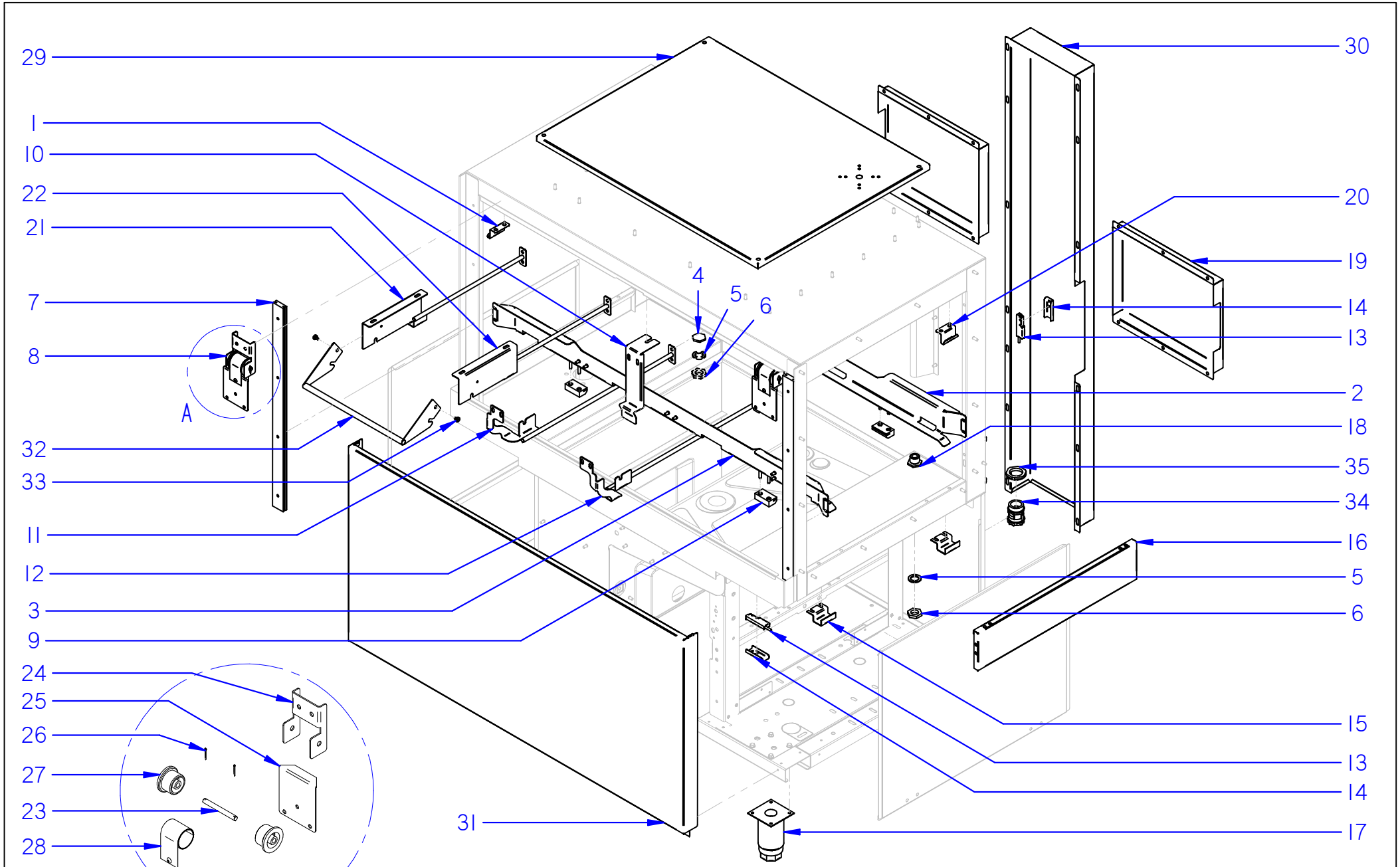

Fecha	Firma	CC0-120_160	Página
13-09-2022	I. Rodriguez	COMPONENTES CAJA Y PANELADO / BOX PARTS AND PANELS	3

FAGOR INDUSTRIAL

APARATO / APPLIANCE **LAVAVAJILLAS / DISHWASHER**

ZONA / ZONE **COMPONENTES CAJA / BOX PARTS**

ITEM	CODIGO REFERENCE	DENOMINACIÓN	DENOMINATION	CCO-120 CW 230V	CCO-120 HW 230V	CCO-120 ECO 230V	CCO-120 CW 400V	CCO-120 HW 400V	CCO-120 ECO 400V	CCO-160 CW 230V	CCO-160 HW 230V	CCO-160 ECO 230V	CCO-160 CW 400V	CCO-160 HW 400V	CCO-160 ECO 400V	RECOMENDADOS RECOMMENDED	ELIMINADO ELIMINATED	INTRODUCIDO INTRODUCED	NOTAS / NOTES
1	12022737	SUJECIÓN CORTINA	CURTAIN FASTENING	4	4	4	4	4	4	4	4	4	4	4	4		01/05/19		
1	12232613	SOPORTE CORTINA	CURTAIN FASTENING	4	4	4	4	4	4	4	4	4	4	4	4			01/05/19	
2	12158541	GUÍA LAVADO POST. IZQDA. COMPL.	COMPLETE LEFT REAR WASHING GUIDE	1	1	1	1	1	1	1	1	1	1	1	1				solo versión izquierda / only left version
	12158543	GUIA LAVADO POST. DCHA. COMP.	COMPLETE RIGHT REAR WASHING GUIDE	1	1	1	1	1	1	1	1	1	1	1	1				solo versión derecha / only right version
3	12158540	GUÍA LAVADO ANT. IZQDA. COMPL.	COMPLETE LEFT ANTERIOR WASHING GUID	1	1	1	1	1	1	1	1	1	1	1	1				solo versión izquierda / only left version
	12158546	GUÍA LAVADO ANT. DCHA. COMPL.	COMPLETE RIGHT ANTERIOR WASHING GUI	1	1	1	1	1	1	1	1	1	1	1	1				solo versión derecha / only right version
4	12023739	TAPÓN	CAP	1	1	1	1	1	1	1	1	1	1	1	1				
5	12009947	JUNTA 32x21x3	SEAL 32x21x3	2	2	2	2	2	2	2	2	2	2	2	2				
6	12007871	TUERCA HEXAG. Lat. G 5/8" DIN934	HEXAGONAL NUT Lat. G 5/8" DIN934	2	2	2	2	2	2	2	2	2	2	2	2				
7	12024682	GUÍA PUERTA	DOOR GUIDE	2	2	2	2	2	2	2	2	2	2	2	2				
8	12141363	CONJUNTO SOPORTE RESORTE PUERTA	DOOR SPRING SUPPORT ASSEMBLY	2	2	2	2	2	2	2	2	2	2	2	2				
9	12024307	GUÍAS DE DESLIZAMIENTO	SLIDING GUIDES	4	4	4	4	4	4	4	4	4	4	4	4				
10	12161932	ENGANCHE PUERTA ARRASTRE	TRAWLING DOOR	1	1	1	1	1	1	1	1	1	1	1	1				
11	12004950	SOPORTE INFERIOR IZQDO. COMPLETO	COMPLETE BOTTOM LEFT SUPPORT	1	1	1	1	1	1	1	1	1	1	1	1				
12	12004939	SOPORTE INFERIOR DCHO. COMPLETO	COMPLETE BOTTOM RIGHT SUPPORT	1	1	1	1	1	1	1	1	1	1	1	1				
13	12024560	INTERRUPTOR 0.4A 1vía 1pos MAGNÉT. UL	MAGNETIC BUTTON 0.4A 1way 1pos. UL	3	3	3	3	3	3	3	3	3	3	3	3	X			
14	12001974	SUJECIÓN INTERRUPTOR	BUTTON FASTENING	3	3	3	3	3	3	3	3	3	3	3	3				
15	12022247	SUJECIÓN PANELES	PANELS FASTENING	2	2	2	2	2	2	2	2	2	2	2	2				
16	12022525	SUPLEMENTO	SUPLEMENT	1	1	1	1	1	1	1	1	1	1	1	1				
17	12009104	PATA REGULABLE	ADJUSTABLE LEG	4	4	4	4	4	4	4	4	4	4	4	4				
18	12023976	PASAMUROS ACLARADO	RINSING BUSHING	1	1	-	1	1	-	1	1	-	1	1	-				
18	12023983	PASAMUROS ACLARADO	RINSING BUSHING	-	-	1	-	-	1	-	-	1	-	-	1				
19	12163372	CUBIERTA MICRO COMPACTO	COMPACT MICRO-COVER	2	2	2	2	2	2	2	2	2	2	2	2				
20	12022480	APOYO CORTINA	CURTAIN SUPPORT	1	1	1	1	1	1	1	1	1	1	1	1		01/05/19		
20	12232613	SOPORTE CORTINA	CURTAIN FSATENING	2	2	2	2	2	2	2	2	2	2	2	2			01/05/19	
21	12003455	SOPORTE SUPERIOR DCHO. COMPLETO	COMPLETE TOP RIGHT SUPPORT	1	1	1	1	1	1	1	1	1	1	1	1				
22	12003456	SOPORTE SUPERIOR IZQDO. COMPLETO	COMPLETE TOP LEFT SUPPORT	1	1	1	1	1	1	1	1	1	1	1	1				
23	12023661	EJE RESORTE	SPRING SHAFT	1	1	1	1	1	1	1	1	1	1	1	1				
24	12022448	SOPORTE RESORTE	SPRING SUPPORT	1	1	1	1	1	1	1	1	1	1	1	1				
25	12002829	AMARRE RESORTE	SPRING CLAMPING	1	1	1	1	1	1	1	1	1	1	1	1				
26	12010292	PASADOR INOXIDABLE 2x20mm DIN94	2x20mm DIN94 STAINLESS STEEL BOLT	2	2	2	2	2	2	2	2	2	2	2	2				

FAGOR

FAGOR INDUSTRIAL

APARATO / APPLIANCE **LAVAVAJILLAS / DISHWASHER**

ZONA / ZONE **COMPONENTES CAJA / BOX PARTS**

ITEM	CODIGO REFERENCE	DENOMINACIÓN	DENOMINATION	CCO-120 CW 230V	CCO-120 HW 230V	CCO-120 ECO 230V	CCO-120 CW 400V	CCO-120 HW 400V	CCO-120 ECO 400V	CCO-160 CW 230V	CCO-160 HW 230V	CCO-160 ECO 230V	CCO-160 CW 400V	CCO-160 HW 400V	CCO-160 ECO 400V	RECOMENDADOS RECOMMENDED	ELIMINADO ELIMINATED	INTRODUCIDO INTRODUCED	NOTAS / NOTES
27	12023671	ENCAJE RESORTE	SPRING FITTING	2	2	2	2	2	2	2	2	2	2	2	2				
28	12024689	RESORTE FUERZA CONSTANTE	CONSTANT FORCE SPRING	1	1	1	1	1	1	1	1	1	1	1	1	X			
29	12166035	TAPA CUADRO ELÉCTRICO COMPLETA	COMPLETE ELECTRIC BOARD COVER	1	1	1	1	1	1	1	1	1	1	1	1				
30	12166037	CUBIERTA POSTERIOR CUA. ELÉC. COMPL.	COMPL. ELECTRIC BOARD REAR COVER	1	1	1	1	1	1	1	1	1	1	1	1				
31	12159197	PANEL FRONTAL COMPACTO COMPLETO	COMPLETE COMPACT FRONT PANEL	1	1	1	1	1	1	1	1	1	1	1	1				
32	12004951	SUJECIÓN DISTRIB. PRELAVADO COMP.	COMP. PRE-WASHING DISTRIBUT. FASTE.	1	1	1	1	1	1	1	1	1	1	1	1				
33	12009807	TORNILLO CILIND. CON CUELLO	CYLINDRIC NECKSCREW	2	2	2	2	2	2	2	2	2	2	2	2				
34	12009851	PRENSA ESTOPA PG-29	CABLE GLAND PG-29	1	1	1	1	1	1	1	1	1	1	1	1				
35	12009973	CONTRATUERCA	CONTRATUERCA	1	1	1	1	1	1	1	1	1	1	1	1				

FAGOR INDUSTRIAL

COMPONENTES CUBA / CUBE PARTS

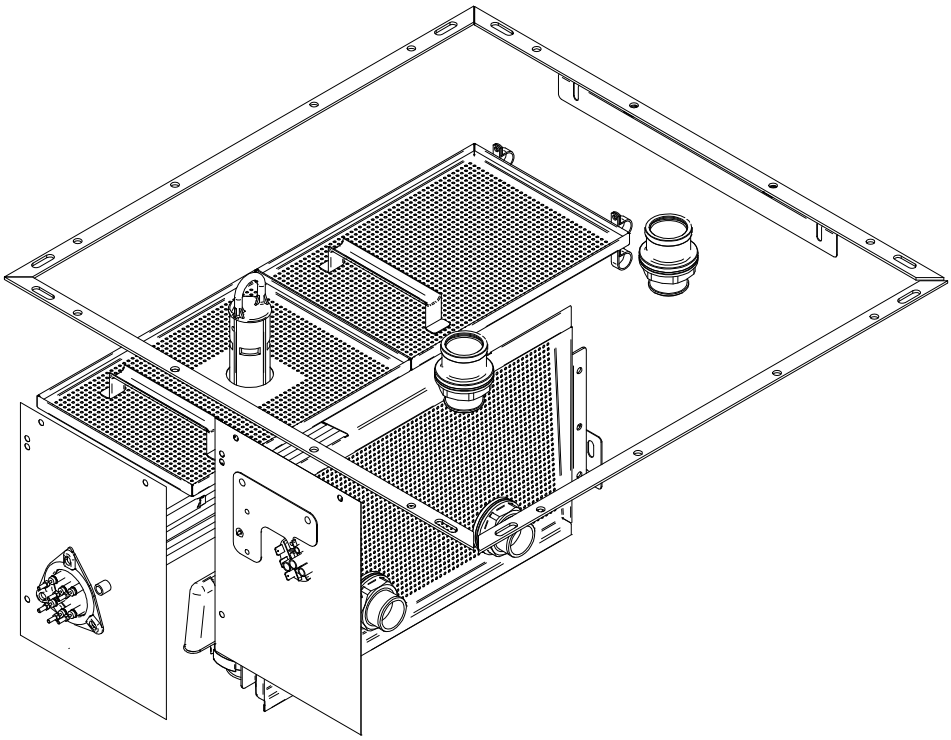

Despiece técnico CCO-120_160 / Spare Parts CCO-120_160

FAGOR

FAGOR INDUSTRIAL

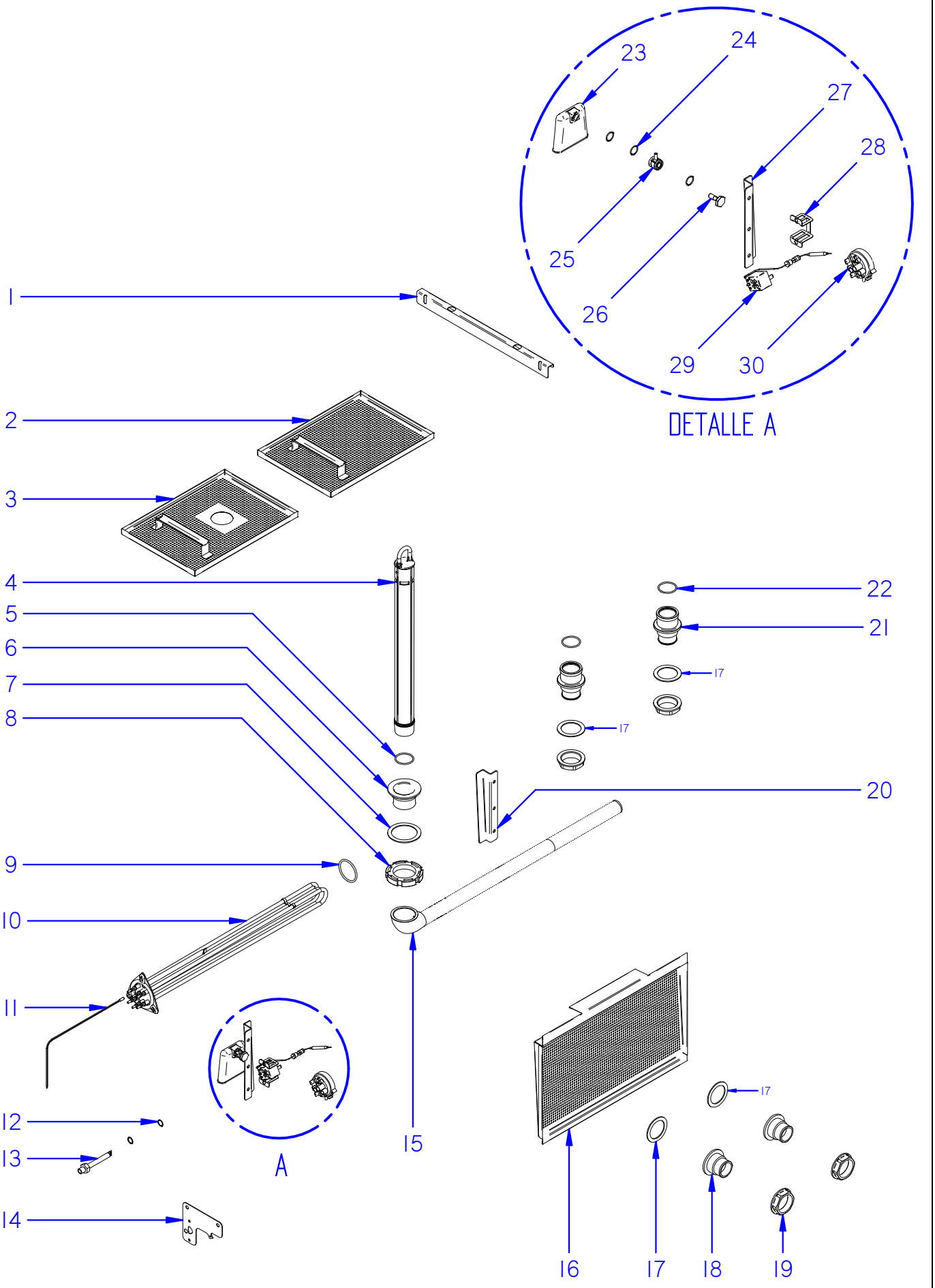

ITEM MARCADO EN COLOR = REPUESTO RECOMENDADO
COLOURED ITEM = RECOMMENDED SPARE PART

Fecha	Firma	CC0-120_160	Página
01-01-2018	B. Alcantara	COMPONENTES CUBA / CUBE PARTS	6

FAGOR
FAGOR INDUSTRIAL

APARATO / APPLIANCE **LAVAVAJILLAS / DISHWASHER**

ZONA / ZONE **COMPONENTES CUBA / CUBE PARTS**

ITEM	CODIGO REFERENCE	DENOMINACIÓN	DENOMINATION	CCO-120 CW 230V	CCO-120 HW 230V	CCO-120 ECO 230V	CCO-120 CW 400V	CCO-120 HW 400V	CCO-120 ECO 400V	CCO-160 CW 230V	CCO-160 HW 230V	CCO-160 ECO 230V	CCO-160 CW 400V	CCO-160 HW 400V	CCO-160 ECO 400V	RECOMENDADOS RECOMMENDED	ELIMINADO ELIMINATED	INTRODUCIDO INTRODUCED	NOTAS / NOTES
1	12022383	SOPORTE PANEL	PANEL SUPPORT	1	1	1	1	1	1	1	1	1	1	1	1				
2	12003451	BANDEJA POSTERIOR COMPLETA	COMPLETE REAR TRAY	1	1	1	1	1	1	1	1	1	1	1	1				
3	12003450	BANDEJA ANTERIOR COMPLETA	COMPLETE ANTERIOR TRAY	1	1	1	1	1	1	1	1	1	1	1	1				
4	12024449	ALIVIADERO	SPILWAY	1	1	1	1	1	1	1	1	1	1	1	1				
5	12010165	JUNTA TÓRICA 17x41	O-RING 17x41	1	1	1	1	1	1	1	1	1	1	1	1				
6	12024234	PASAMUROS DESAGÜE	DRAINAGE BUSHING	1	1	1	1	1	1	1	1	1	1	1	1				
7	12009937	ARANDELA 72x56x2	RETAINER 72x56x2	1	1	1	1	1	1	1	1	1	1	1	1				
8	12009844	TUERCA RANURADA	SLOTTED NUT	1	1	1	1	1	1	1	1	1	1	1	1				
9	12118319	JUNTA TORICA D57x6	D57x6 O-RING	1	1	1	1	1	1	1	1	1	1	1	1				
10	12271046	RESISTENCIA 9kW	9 kW HEATING ELEMENT	1	1	1	1	1	1	1	1	1	1	1	1	X			
11	12166156	CONJUNTO SONDA 10Kohm	10Kohm PROBE SET	1	1	1	1	1	1	1	1	1	1	1	1	X			
12	12010260	JUNTA 18x12.5x1.5	SEAL 18x12.5x1.5	2	2	2	2	2	2	2	2	2	2	2	2				
13	12022418	VAINA INDICADOR COMPLETA	COMPLETE INDICATOR SHEATH	1	1	1	1	1	1	1	1	1	1	1	1				
14	12161046	SOPORTE LIMITADOR + PRESOSTATO	LIMITING SUPPORT + PRESSURE GAUGE	1	1	1	1	1	1	1	1	1	1	1	1				
15	12024473	MANGUERA DESAGÜE	DRAINAGE HOSE	1	1	1	1	1	1	1	1	1	1	1	1				
16	12048626	FILTRO	FILTER	1	1	1	1	1	1	1	1	1	1	1	1				
17	12009960	ARANDELA 60x44x2	RETAINER 60x44x2	4	4	4	4	4	4	4	4	4	4	4	4				
18	12025261	PASAMUROS ASPIRACIÓN	ASPIRATION BUSHING	2	2	2	2	2	2	2	2	2	2	2	2				
19	12023537	TUERCA PASAMUROS	BUSHING NUT	4	4	4	4	4	4	4	4	4	4	4	4				
20	12021860	GUÍA FILTRO POSTERIOR	REAR FILTER GUIDE	1	1	1	1	1	1	1	1	1	1	1	1				
21	12025029	PASAMUROS IMPULSIÓN PRELAVADO	PRE-WASHING IMPULSION BUSHING	2	2	2	2	2	2	2	2	2	2	2	2				
22	12010172	JUNTA TÓRICA 43x37	O-RING 43x37	2	2	2	2	2	2	2	2	2	2	2	2				
23	12024350	CÁMARA PRESOSTATO	PRESSURE GAUGE CHAMBER	1	1	1	1	1	1	1	1	1	1	1	1				
24	12009873	JUNTA TÓRICA Ø16x10.77x2.62	O-RING Ø16x10.77x2.62	3	3	3	3	3	3	3	3	3	3	3	3				
25	12024157	EMPALME PRESOSTATO	PRESSURE GAUGE CONNECTION	1	1	1	1	1	1	1	1	1	1	1	1				
26	12024222	TORNILLO PRESOSTATO	PRESSURE GAUGE SCREW	1	1	1	1	1	1	1	1	1	1	1	1				
27	12021859	GUIA FILTRO ANTERIOR	ANTERIOR FILTER GUIDE	1	1	1	1	1	1	1	1	1	1	1	1				
28	12022151	AMARRE LIMITADOR TECASA	TECASA LIMITING CLAMPING	1	1	1	1	1	1	1	1	1	1	1	1				
29	12023830	TERMOSTATO SEGURIDAD 125ºC	125ºC SECURITY PRESSURE GAUGE	1	1	1	1	1	1	1	1	1	1	1	1	X			
30	12023855	PRESOSTATO 4-20, 50bar SIMPLE	4-20, 50bar SIMPLE PRESSURE GAUGE	1	1	1	1	1	1	1	1	1	1	1	1	X			

FAGOR INDUSTRIAL

SISTEMA DE LAVADO / WASHING SYSTEM

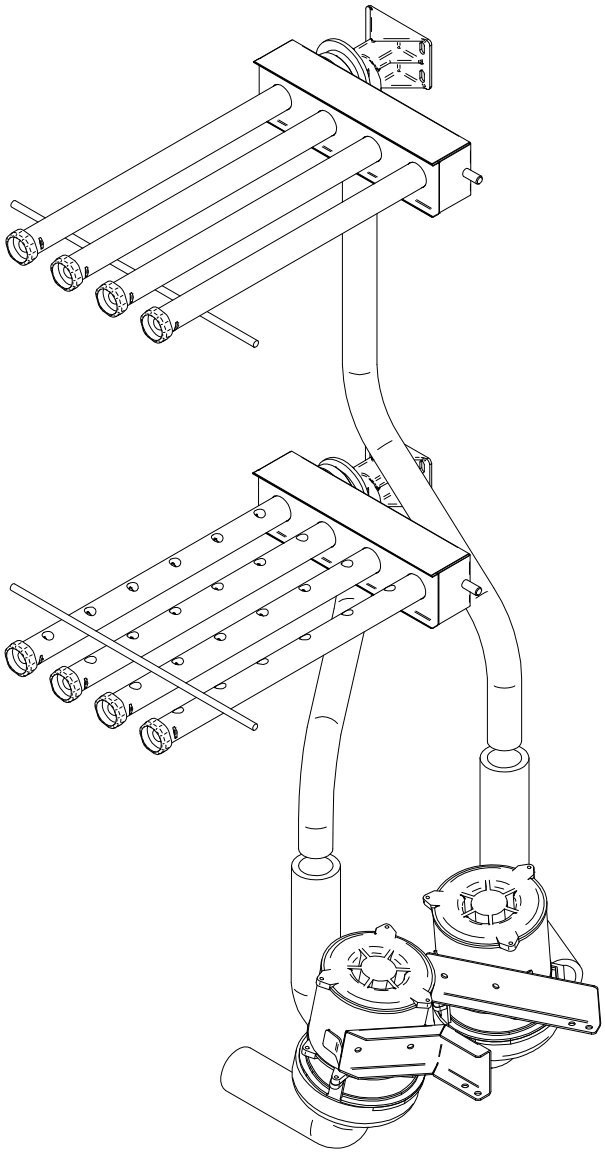

Despiece técnico CCO-120_160 / Spare Parts CCO-120_160

FAGOR INDUSTRIAL

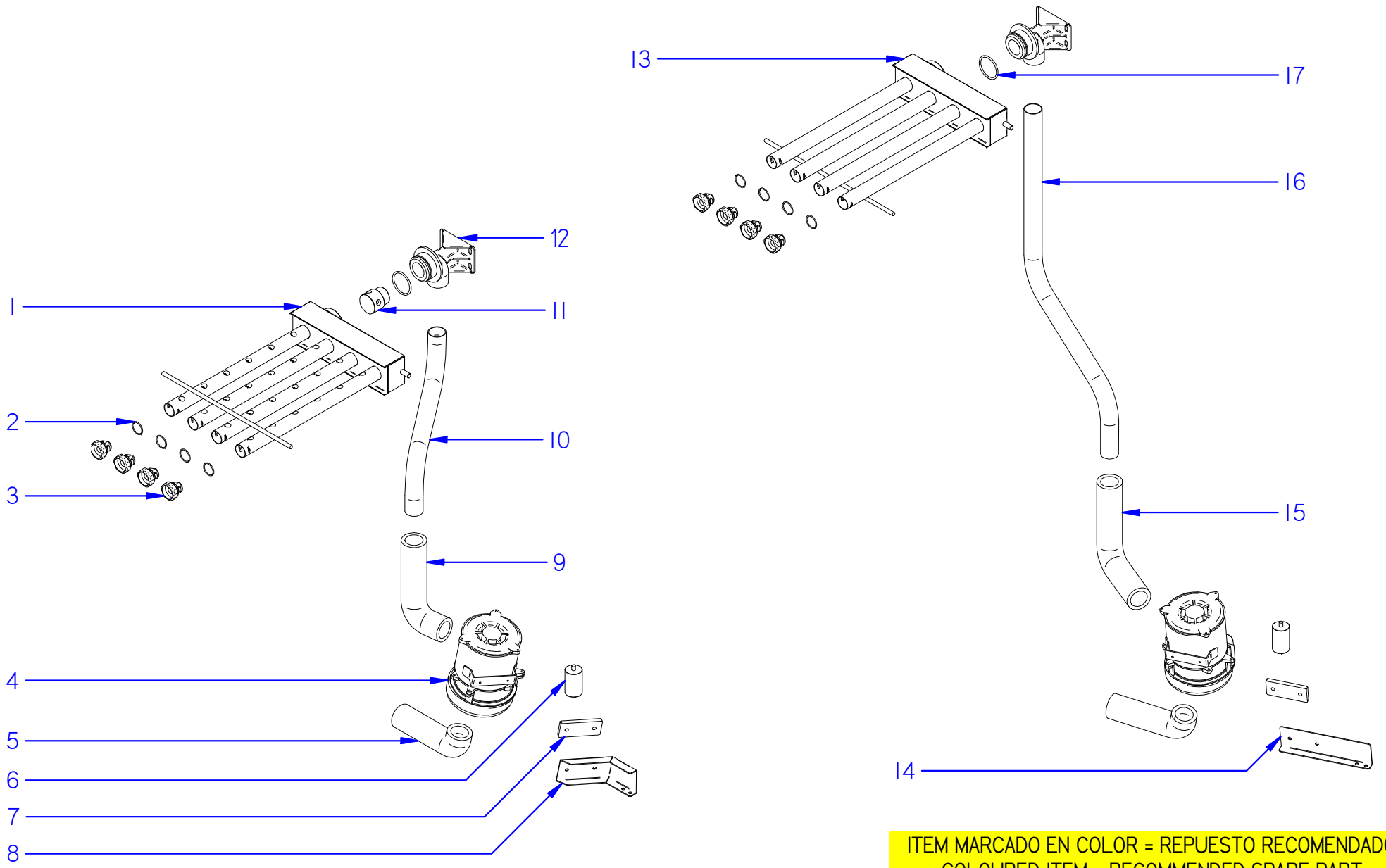

ITEM MARCADO EN COLOR = REPUESTO RECOMENDADO
COLOURED ITEM = RECOMMENDED SPARE PART

Fecha	Firma	CC0-120_160	Página
01-01-2018	B. Alcantara	SISTEMA DE LAVADO / WASHING SYSTEM	8

FAGOR
FAGOR INDUSTRIAL

APARATO / APPLIANCE	LAVAVAJILLAS / DISHWASHER	ZONA / ZONE	SISTEMA DE LAVADO / WASHING SYSTEM

ITEM	CODIGO REFERENCE	DENOMINACIÓN	DENOMINATION	CCO-120 CW 230V	CCO-120 HW 230V	CCO-120 ECO 230V	CCO-120 CW 400V	CCO-120 HW 400V	CCO-120 ECO 400V	CCO-160 CW 230V	CCO-160 HW 230V	CCO-160 ECO 230V	CCO-160 CW 400V	CCO-160 HW 400V	CCO-160 ECO 400V	RECOMENDADOS RECOMMENDED	ELIMINADO ELIMINATED	INTRODUCIDO INTRODUCED	NOTAS / NOTES
1	12003779	DISTRIBUIDOR IZQDO. COMPACTO COMPL.	COMPLETE COMPACT LEFT DISTRIBUTOR	1	1	1	1	1	1	1	1	1	1	1	1				
2	12010230	JUNTA TÓRICA Ø23.47x28.71x2.62	O-RING Ø23.47x28.71x2.62	8	8	8	8	8	8	8	8	8	8	8	8				
3	12024302	TAPÓN DE CIERRE	LOCK CAP	8	8	8	8	8	8	8	8	8	8	8	8				
4	12043287	MOTOBOMBA 230V AC 50Hz 590W 1N	PUMP 230V AC 50Hz 590W 1N	2	2	2	2	2	2	2	2	2	2	2	2	X			solo en la versión de 50Hz / only on the 50Hz version
4	12102834	MOTOBOMBA 230V AC 60Hz 590W 1N	PUMP 230V AC 60Hz 590W 1N	2	2	2	2	2	2	2	2	2	2	2	2	X			solo en la versión de 60Hz / only on the 60Hz version
4	12000045	MOTOBOMBA 400V AC 50Hz 590W 1N	PUMP 400V AC 50Hz 590W 1N	2	2	2	2	2	2	2	2	2	2	2	2	X			50Hz solo en la versión MARINE / only MARINE version
4	12000044	MOTOBOMBA 400V AC 60Hz 590W 1N	PUMP 400V AC 60Hz 590W 1N	2	2	2	2	2	2	2	2	2	2	2	2	X			60Hz solo en la versión MARINE / only MARINE version
5	12023625	CONDUCTO ASPIRACIÓN	ASPIRATION PIPE	2	2	2	2	2	2	2	2	2	2	2	2				
6	12024376	CONDENSADOR ELÉCTRICO 400V VDE	ELECTRIC CONDENSER 400V GREEN	2	2	2	2	2	2	2	2	2	2	2	2				
6	12000036	CONDENSADOR 10MF 550V	ELECTRIC CONDENSER 10MF 550V	2	2	2	2	2	2	2	2	2	2	2	2				solo en la versión MARINE / only MARINE version
7	12023556	BASE BOMBA LAVADO	WASHING PUMP BASE	2	2	2	2	2	2	2	2	2	2	2	2				
8	12021804	SOPORTE MOTOBOMBA ANTERIOR	ANTERIOR PUMP SUPPORT	1	1	1	1	1	1	1	1	1	1	1	1				
9	12023741	CONDUCTO IMPULSIÓN ANTERIOR	ANTERIOR IMPULSION PIPE	1	1	1	1	1	1	1	1	1	1	1	1				
10	12022209	CONDUCCIÓN INFER. DCHA. PRELAVADO	BOTTOM RIGHT PRE-WASHING CONDUCTIO	1	1	1	1	1	1	1	1	1	1	1	1				
11	12023627	REDUCCIÓN PRELAVADO	PRE-WASHING REDUCTION	1	1	1	1	1	1	1	1	1	1	1	1				
12	12025153	PASAMUROS SUPERIOR PRELAVADO	TOP PRE-WASHING BUSHING	2	2	2	2	2	2	2	2	2	2	2	2				
13	12003778	DISTRIBUIDOR DCHO. COMPACTO COMPL.	COMPLETE COMPACT RIGHT DISTRIBUTOR	1	1	1	1	1	1	1	1	1	1	1	1				
14	12022471	SOPORTE MOTOBOMBA POSTERIOR	REAR PUMP SUPPORT	1	1	1	1	1	1	1	1	1	1	1	1				
15	12023519	CONDUCTO IMPULSIÓN POSTERIOR	REAR IMPULSION PIPE	1	1	1	1	1	1	1	1	1	1	1	1				
16	12024320	CONDUCCIÓN SUPER. DCHA. PRELAVADO	TOP RIGHT PRE-WASHING CONDUCTION	1	1	1	1	1	1	1	1	1	1	1	1				
17	12171531	JUNTA TÓRICA Ø47	O-RING Ø47	2	2	2	2	2	2	2	2	2	2	2	2				

FAGOR

FAGOR INDUSTRIAL

SISTEMA DE ARRASTRE / TRAWLING SYSTEM

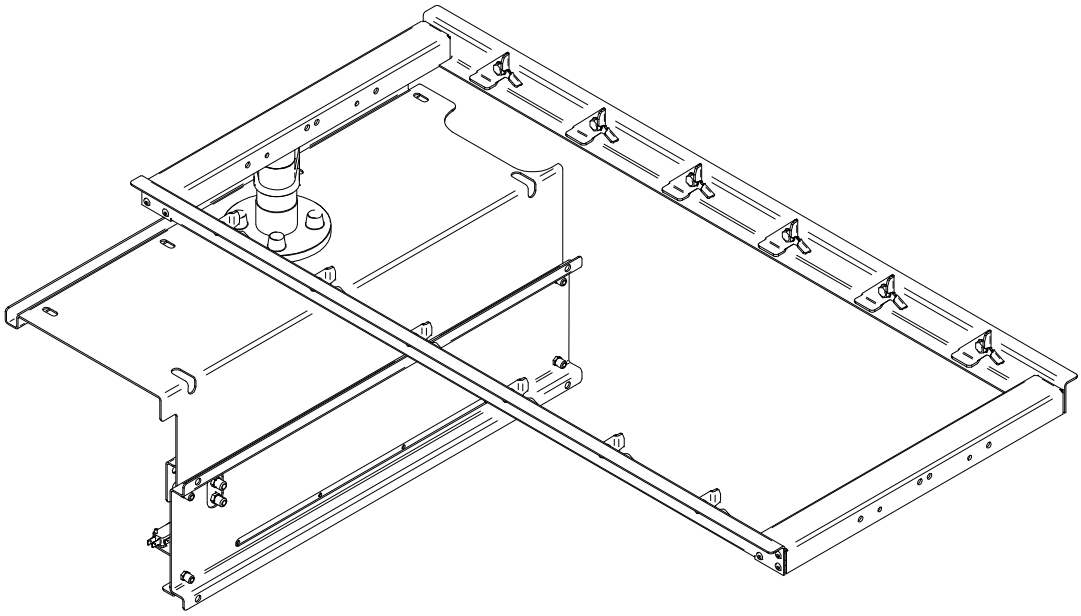

Despiece técnico CC0-120_160 / Spare Parts CC0-120_160

FAGOR

FAGOR INDUSTRIAL

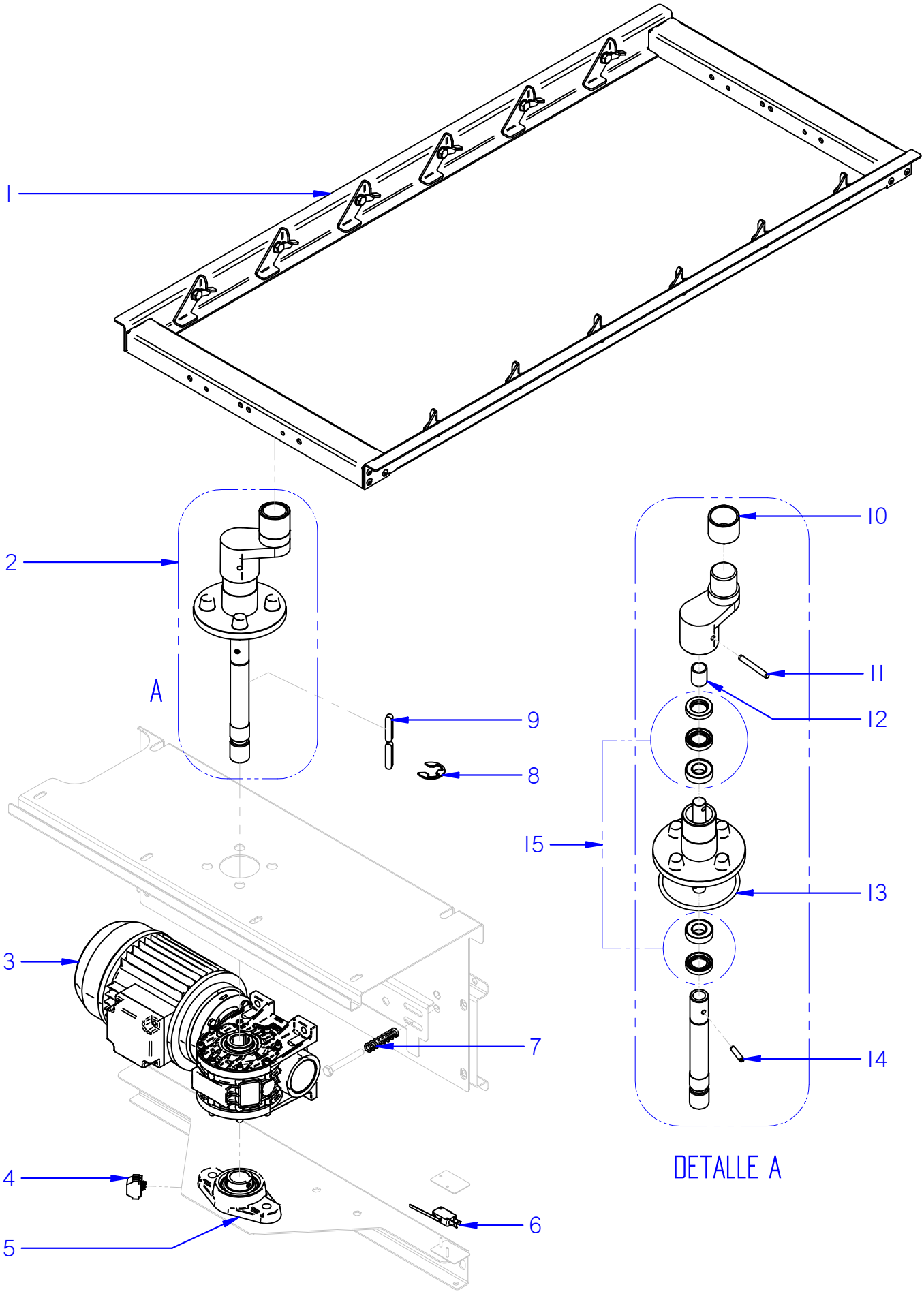

ITEM MARCADO EN COLOR = REPUESTO RECOMENDADO
COLOURED ITEM = RECOMMENDED SPARE PART

Fecha	Firma	CC0-120_160	Página
01-01-2021	I. Rodriguez	SISTEMA DE ARRASTRE / TRAWLING SYSTEM	10

FAGOR
FAGOR INDUSTRIAL

APARATO / APPLIANCE **LAVAVAJILLAS / DISHWASHER**

ZONA / ZONE **SISTEMA DE ARRASTRE / TRAWLING SYSTEM**

ITEM	CODIGO REFERENCE	DENOMINACIÓN	DENOMINATION	CCO-120 CW 230V	CCO-120 HW 230V	CCO-120 ECO 230V	CCO-120 CW 400V	CCO-120 HW 400V	CCO-120 ECO 400V	CCO-160 CW 230V	CCO-160 HW 230V	CCO-160 ECO 230V	CCO-160 CW 400V	CCO-160 HW 400V	CCO-160 ECO 400V	RECOMENDADOS RECOMMENDED	ELIMINADO ELIMINATED	INTRODUCIDO INTRODUCED	NOTAS / NOTES
1	12141366	CONJUNTO CARRO DE ARRASTRE COMPL.	COMPLETE ASSEMBLY	1	1	1	1	1	1	1	1	1	1	1	1				
2	12158597	CONJUNTO SOPORTE RODAMIENTOS	BEARING SUPPORT ASSEMBLY	1	1	1	1	1	1	1	1	1	1	1	1				
3	12158628	MOTORREDUCTOR 400V 0.25Kw 1Vel	MOTOREDUCER 400V 0.25Kw 1Speed	1	1	1	1	1	1	1	1	1	1	1	1	X			
4	12111071	REGLETA 2 VIAS	2 WAY POWER STRIP	1	1	1	1	1	1	1	1	1	1	1	1				
5	12152289	SOPORTE RODAMINENTO D25	BEARING SUPPORT D25	1	1	1	1	1	1	1	1	1	1	1	1				
6	12024696	MICRORUPTOR PUERTA	DOOR MICROSWITCH	1	1	1	1	1	1	1	1	1	1	1	1	X			
7	12170393	MUELLE COMPRESIÓN 60N	COMPRESION SPRING 60N	2	2	2	2	2	2	2	2	2	2	2	2				1 muelle como accesorio / 1 spring as an accesory
8	12151850	ARANDELA SEGURIDAD EJE D19	SHAFT SAFETY RETAINER D19	1	1	1	1	1	1	1	1	1	1	1	1				
9	12044320	CHAVETA 8x7x40	COTTER 8x7x40	2	2	2	2	2	2	2	2	2	2	2	2				
10	12024644	CASQUILLO	CAP	1	1	1	1	1	1	1	1	1	1	1	1	X			
11	12009828	PASADOR ACERO INOX D6.3x50	STAINLESS STEEL BOLT D6.3x50	1	1	1	1	1	1	1	1	1	1	1	1				
12	12024487	CASQUILLO DISTANCIADOR	SPACER CAP	1	1	1	1	1	1	1	1	1	1	1	1				
13	12009995	JUNTA TÓRICA 28x94	O-RING 28x94	1	1	1	1	1	1	1	1	1	1	1	1				
14	12158588	PASADOR ACERO INOX D6x26	STAINLESS STEEL BOLT D6x26	1	1	1	1	1	1	1	1	1	1	1	1				
15	12286728	KIT RODAMIENTOS-RETENES	BEARINGS-RETAINERS KIT	1	1	1	1	1	1	1	1	1	1	1	1				

FAGOR INDUSTRIAL

SISTEMA DE LLENADO-ACLARADO / FILLING-RINSING SYSTEM

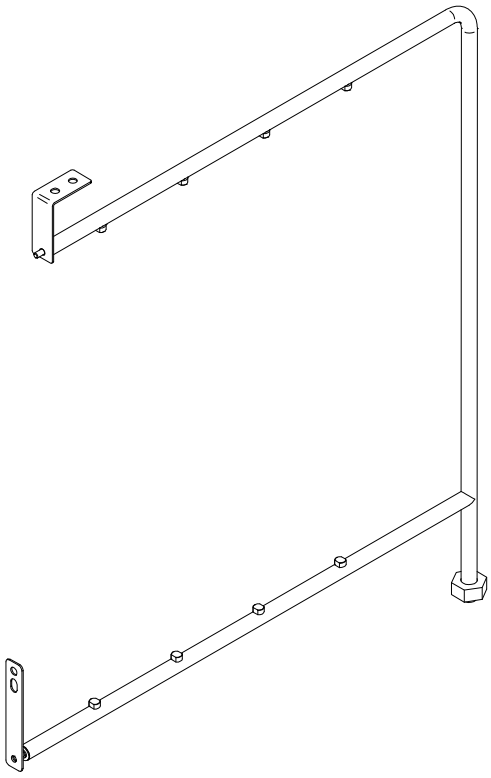

Despiece técnico CC0-120_160 / Spare Parts CC0-120_160

FAGOR

FAGOR INDUSTRIAL

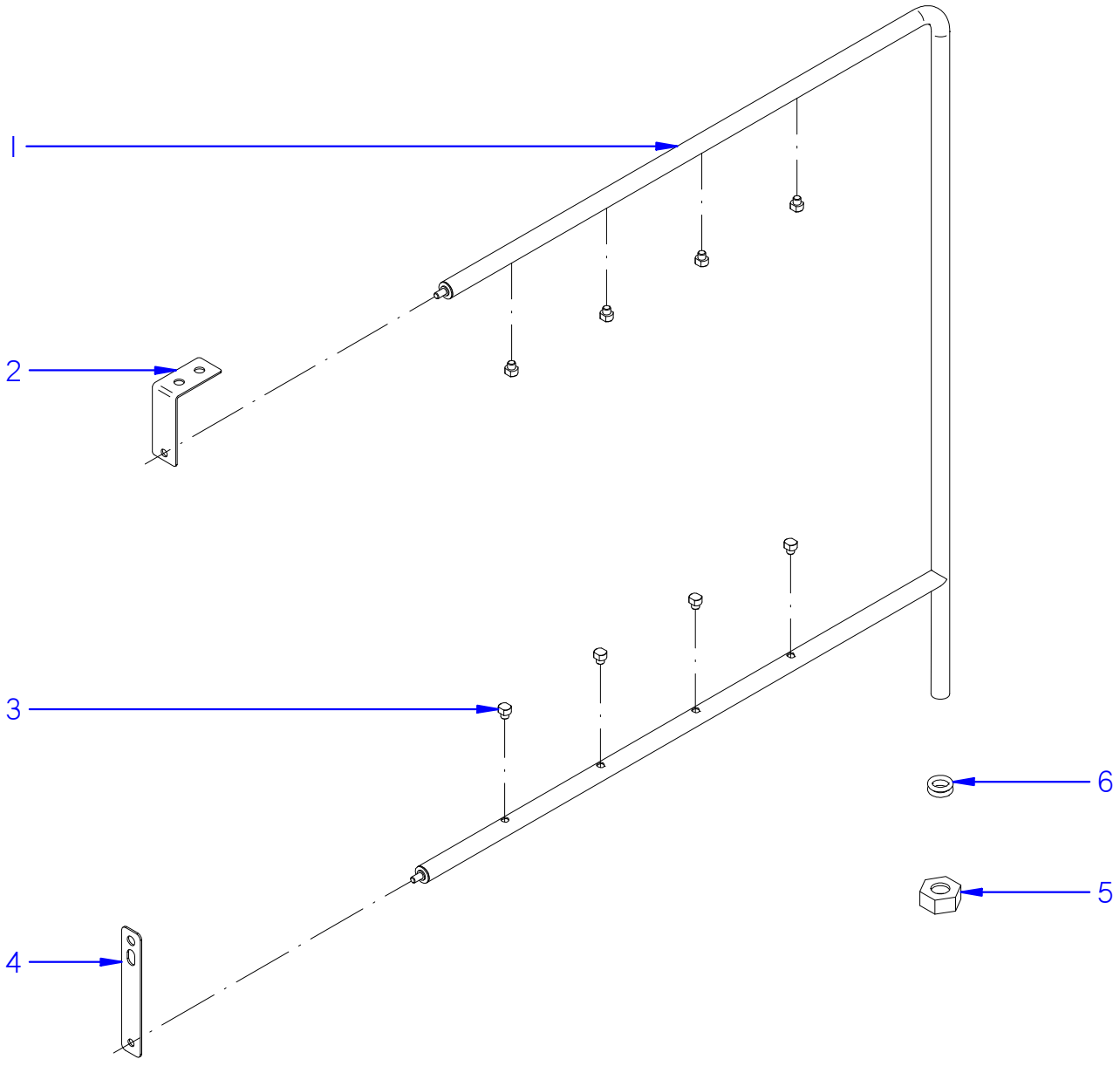

ITEM MARCADO EN COLOR = REPUESTO RECOMENDADO
COLOURED ITEM = RECOMMENDED SPARE PART

APARATO / APPLIANCE **LAVAVAJILLAS / DISHWASHER**

ZONA / ZONE **SISTEMA DE LLENADO-ACLARADO / FILLING-RINSING SYSTEM**

ITEM	CODIGO REFERENCE	DENOMINACIÓN	DENOMINATION	CCO-120 CW 230V	CCO-120 HW 230V	CCO-120 ECO 230V	CCO-120 CW 400V	CCO-120 HW 400V	CCO-120 ECO 400V	CCO-160 CW 230V	CCO-160 HW 230V	CCO-160 ECO 230V	CCO-160 CW 400V	CCO-160 HW 400V	CCO-160 ECO 400V	RECOMENDADOS RECOMMENDED	ELIMINADO ELIMINATED	INTRODUCIDO INTRODUCED	NOTAS / NOTES
1	12003794	ARBOL ACLARADO COMPLETO	COMPLETE RINSING SHAFT	1	1	1	1	1	1	1	1	1	1	1	1				
2	12160933	SOPORTE SUPER. RAMA ACLAR. COMPAC.	COMPACT RINSING SHAFT TOP SUPPORT	1	1	1	1	1	1	1	1	1	1	1	1				
3	12163686	TOBERA ACLARADO ARRASTRE	TRAWLING RINSING NOZZLE	8	8	8	8	8	8	8	8	8	8	8	8				
4	12164898	SOPORTE INF. RAMA ACLAR. COMPACTO	COMPACT RINSING SHAFT BOTTOM SUPP.	1	1	1	1	1	1	1	1	1	1	1	1				
5	12009769	TUERCA M24x2.5	NUT M24x2.5	1	1	1	1	1	1	1	1	1	1	1	1				
6	12010234	JUNTA TÓRICA 12.29x19.35x3.35	O-RING 12.29x19.35x3.35	2	2	2	2	2	2	2	2	2	2	2	2				

FAGOR INDUSTRIAL

ACCIONADORES DE LAVADO-ACLARADO / WASHING-RINSING ACTUATORS

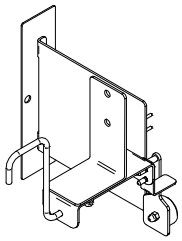

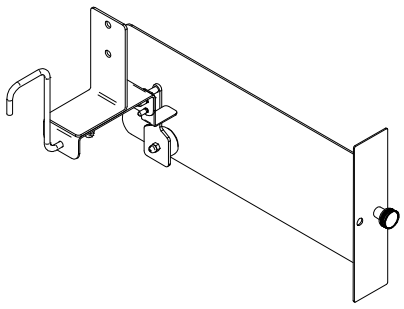

Despiece técnico CC0-120_160 / Spare Parts CC0-120_160

FAGOR

FAGOR INDUSTRIAL

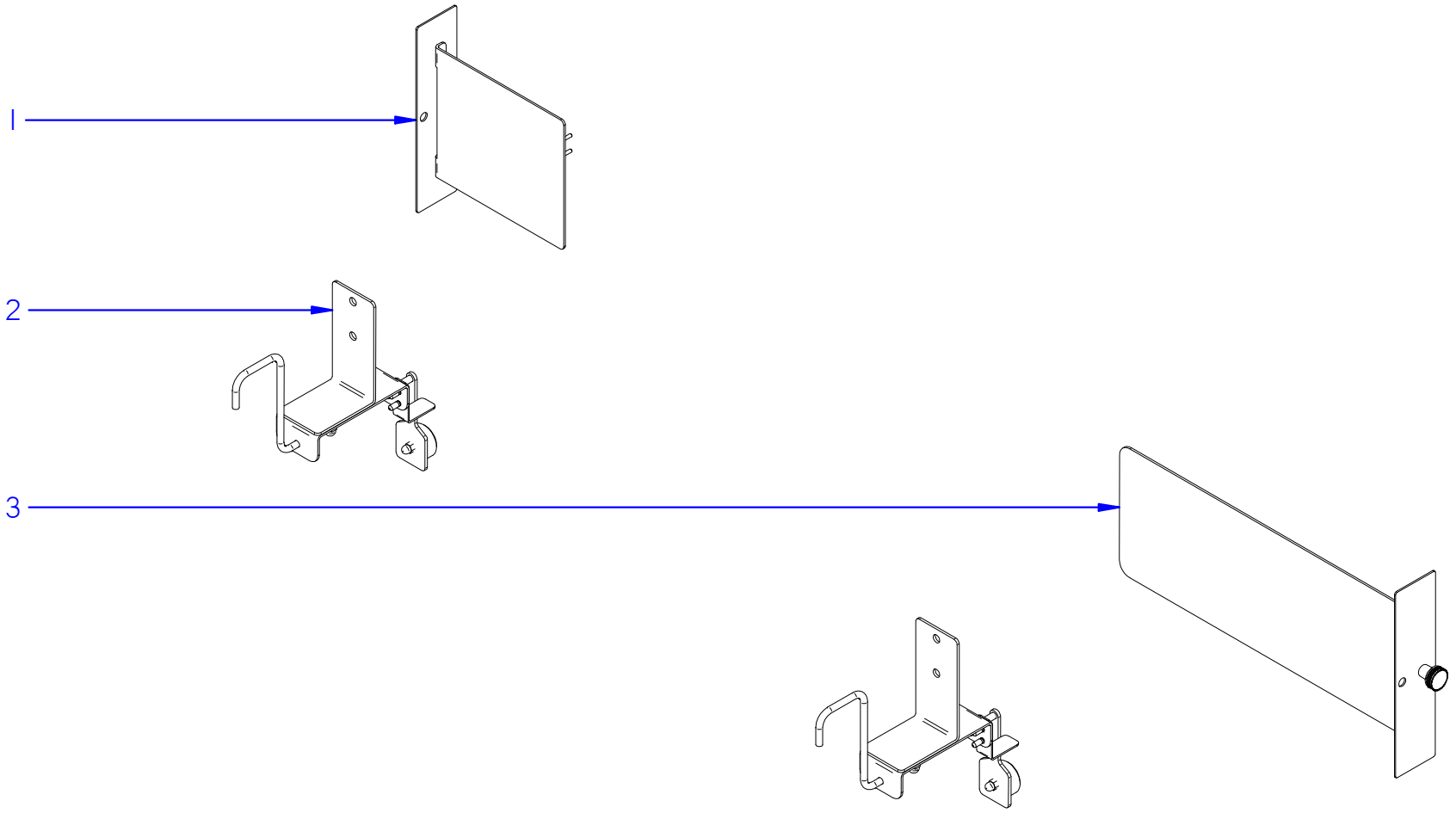

ITEM MARCADO EN COLOR = REPUESTO RECOMENDADO
COLOURED ITEM = RECOMMENDED SPARE PART

Fecha	Firma	CC0-120_160	Página
01-01-2018	B. Alcantara	ACCIONADORES DE LAVADO-ACLARADO / WASHING-RINSING ACTUATORS	14

FAGOR
FAGOR INDUSTRIAL

APARATO / APPLIANCE **LAVAVAJILLAS / DISHWASHER**

ZONA / ZONE **ACCIONADORES LAVADO-ACLARADO / WASHING-RINSING ACTUATORS**

ITEM	CODIGO REFERENCE	DENOMINACIÓN	DENOMINATION	CCO-120 CW 230V	CCO-120 HW 230V	CCO-120 ECO 230V	CCO-120 CW 400V	CCO-120 HW 400V	CCO-120 ECO 400V	CCO-160 CW 230V	CCO-160 HW 230V	CCO-160 ECO 230V	CCO-160 CW 400V	CCO-160 HW 400V	CCO-160 ECO 400V	RECOMENDADOS RECOMMENDED	ELIMINADO ELIMINATED	INTRODUCIDO INTRODUCED	NOTAS / NOTES
1	12163456	CONJUNTO SOP. MICRO-LAV. IZQDO.	LEFT MICRO-WASH. SUPPORT ASSEM.	1	1	1	1	1	1	1	1	1	1	1	1				solo versión izquierda / only left version
	12166470	CONJUNTO SOP. MICRO-LAV. DCHO.	LEFT MICRO-WASH. SUPPORT ASSEM.	1	1	1	1	1	1	1	1	1	1	1	1				solo versión derecha / only right version
2	12155437	CONJUNTO ACCIONADOR IZQDO.	LEFT ACTUATOR ASSEMBLY	2	2	2	2	2	2	2	2	2	2	2	2				solo versión izquierda / only left version
	12155438	CONJUNTO ACCIONADOR DCHO.	RIGHT ACTUATOR ASSEMBLY	2	2	2	2	2	2	2	2	2	2	2	2				solo versión derecha / only right version
3	12163458	CONJUNTO SOP. MICRO-ACLA. IZQDO.	LEFT MICRO-RINS. SUPPORT ASSEM.	1	1	1	1	1	1	1	1	1	1	1	1				solo versión izquierda / only left version
	12166471	CONJUNTO SOP. MICRO-ACLA. DCHO.	RIGHT MICRO-RINS. SUPPORT ASSEM.	1	1	1	1	1	1	1	1	1	1	1	1				solo versión derecha / only right version

FAGOR INDUSTRIAL

CORTINAS / CURTAINS

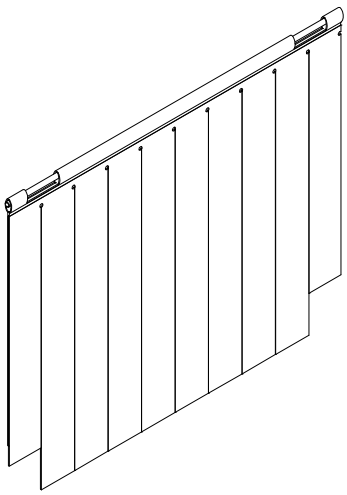

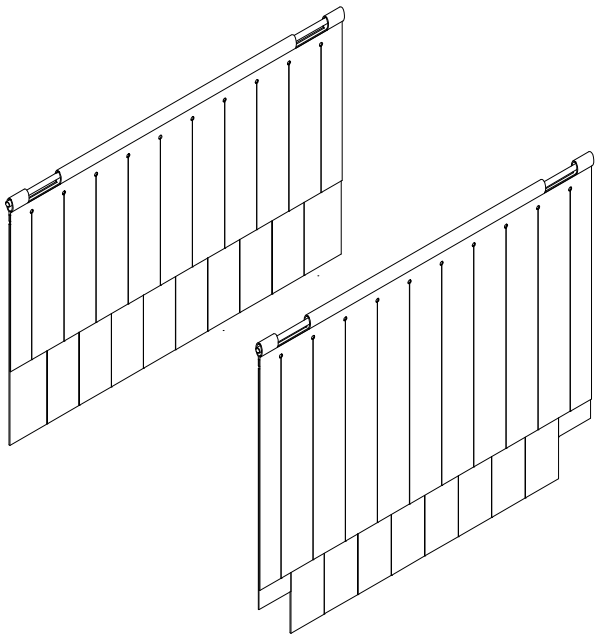

Despiece técnico CC0-120_160 / Spare Parts CC0-120_160

FAGOR

FAGOR INDUSTRIAL

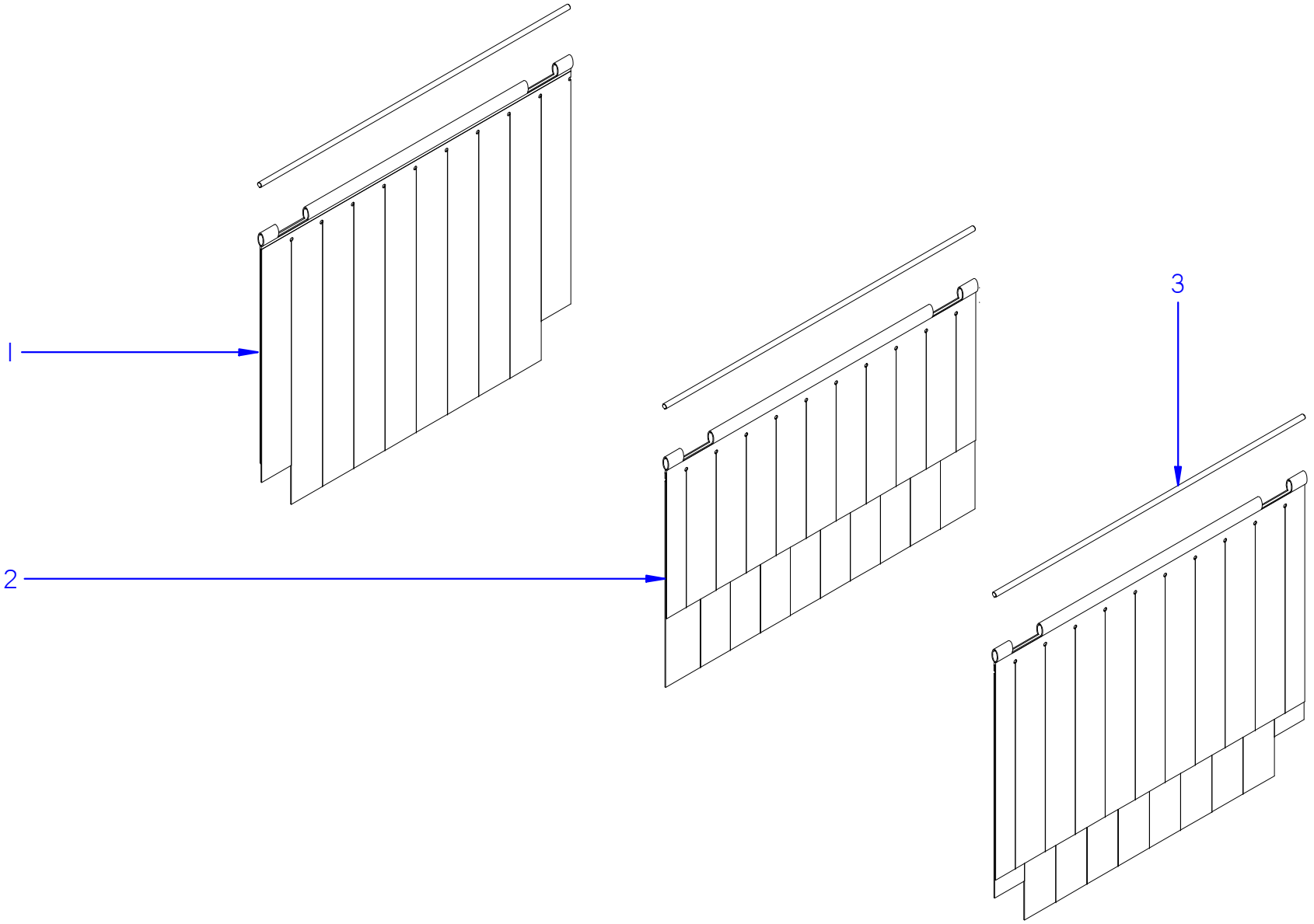

ITEM MARCADO EN COLOR = REPUESTO RECOMENDADO
COLOURED ITEM = RECOMMENDED SPARE PART

Fecha	Firma	CC0-120_160	Página
01-01-2018	B. Alcantara	CORTINAS / CURTAINS	16

FAGOR
FAGOR INDUSTRIAL

APARATO / APPLIANCE	LAVAVAJILLAS / DISHWASHER	ZONA / ZONE	CORTINAS / CURTAINS

ITEM	CODIGO REFERENCE	DENOMINACIÓN	DENOMINATION	CCO-120 CW 230V	CCO-120 HW 230V	CCO-120 ECO 230V	CCO-120 CW 400V	CCO-120 HW 400V	CCO-120 ECO 400V	CCO-160 CW 230V	CCO-160 HW 230V	CCO-160 ECO 230V	CCO-160 CW 400V	CCO-160 HW 400V	CCO-160 ECO 400V	RECOMENDADOS RECOMMENDED	ELIMINADO ELIMINATED	INTRODUCIDO INTRODUCED	NOTAS / NOTES
1	12003743	CORTINA EXTERIOR COMPACTO	COMPACT EXTERIOR CURTAIN	2	2	2	2	2	2	2	2	2	2	2	2		01/05/19		
1	12232069	CORTINA EXTERIOR ARRASTRE	RACK TYPE EXTERIOR CURTAIN	2	2	2	2	2	2	2	2	2	2	2	2			01/05/19	
2	12003701	CORTINA INTERIOR COMPACTO	COMPACT INNER CURTAIN	1	1	1	1	1	1	1	1	1	1	1	1		01/05/19		
2	12232160	CORTINA INTERIOR ARRASTRE	RACK TYPE INNER CURTAIN	1	1	1	1	1	1	1	1	1	1	1	1			01/05/19	
3	12232610	EJE CORTINA	CURTAIN SHAFT	3	3	3	3	3	3	3	3	3	3	3	3			01/05/19	

CONJUNTO CALDERÍN / HEATER ASSEMBLY
(páginas 27-28 / pages 27-28)

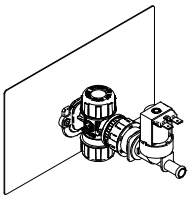

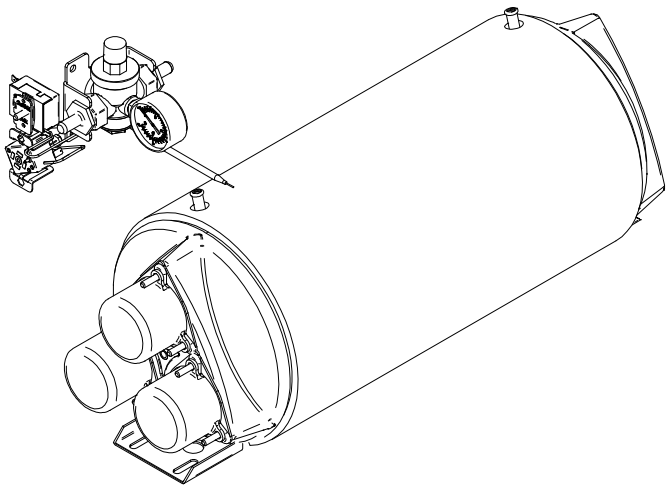

FAGOR INDUSTRIAL

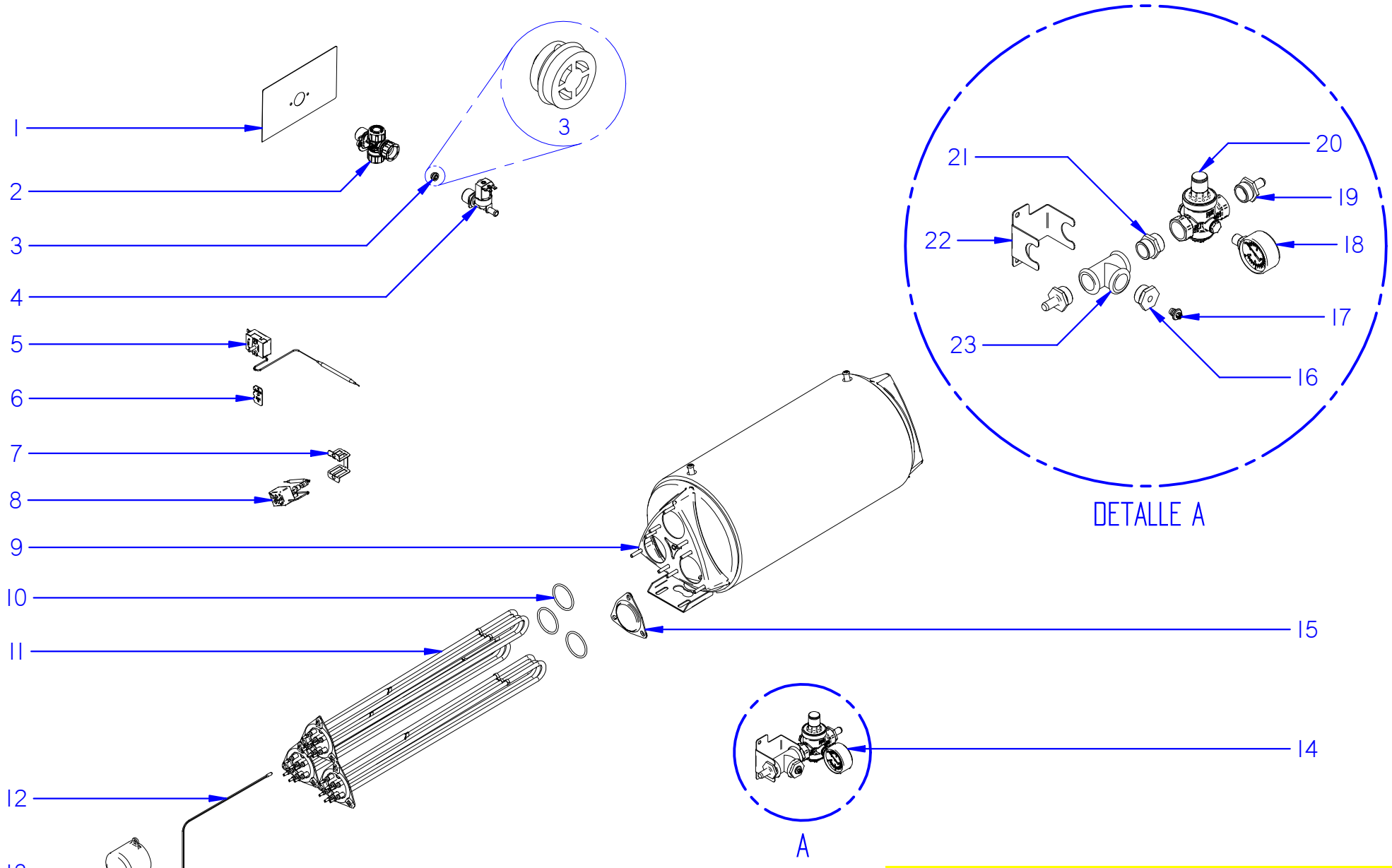

ITEM MARCADO EN COLOR = REPUESTO RECOMENDADO
COLOURED ITEM = RECOMMENDED SPARE PART

Fecha	Firma	CCO-120_160	Página
01-01-2018	B. Alcantara	CONJUNTO CALDERÍN / HEATER ASSEMBLY	18

FAGOR
FAGOR INDUSTRIAL

APARATO / APPLIANCE	LAVAVAJILLAS / DISHWASHER	ZONA / ZONE	CONJUNTO CALDERÍN / HEATER ASSEMBLY

ITEM	CODIGO REFERENCE	DENOMINACIÓN	DENOMINATION	CCO-120 CW 230V	CCO-120 HW 230V	CCO-120 ECO 230V	CCO-120 CW 400V	CCO-120 HW 400V	CCO-120 ECO 400V	CCO-160 CW 230V	CCO-160 HW 230V	CCO-160 ECO 230V	CCO-160 CW 400V	CCO-160 HW 400V	CCO-160 ECO 400V	RECOMENDADOS RECOMMENDED	ELIMINADO ELIMINATED	INTRODUCIDO INTRODUCED	NOTAS / NOTES
1	12162833	EMBELLECEDOR E.V. (CW)	ELECTROVALVE TRIM (CW)	1	-	-	1	-	-	1	-	-	1	-	-				
1	12164060	EMBELLECEDOR E.V. (HW)	ELECTROVALVE TRIM (HW)	-	1	-	-	1	-	-	1	-	-	1	-				
2	12163937	FILTRO ELECTROVÁLVULA COMPLETO	COMPLETE ELECTROVALVE FILTER	1	1	-	1	1	-	1	1	-	1	1	-				
3	12044690	REGULADOR DE CAUDAL 10L	FLOW REGULATOR 10L	1	1	-	1	1	-	1	1	-	1	1	-				
4	12219512	ELECTROVALVULA + REGULADOR	SOLENOID VALVE + REGULATOR	1	1	-	1	1	-	1	1	-	1	1	-	X			INCLUDES 10L REGULATOR 12024165
5	12134992	TERMOSTATO TECASA 85ºC	TECASA PRESSURE GAUGE 85ºC	1	1	-	1	1	-	1	1	-	1	1	-	X			
6	12047243	REGULADOR 70ºC Tc 85ºC	REGULATOR 70ºC Tc 85ºC	1	1	-	1	1	-	1	1	-	1	1	-				
7	12022151	AMARRE LIMITADOR TECASA	TECASA LIMITER CLAMPING	2	2	-	2	2	-	2	2	-	2	2	-				
8	12023830	TERMOSTATO SEGURIDAD 125ºC	SAFETY PRESSURE GAUGE 125ºC	1	1	-	1	1	-	1	1	-	1	1	-	X			
9	12172230	CALDERÍN ARRASTRE 2018 COMPLETO	COMPLETE 2018 TRAWLING HEATER	1	1	-	1	1	-	1	1	-	1	1	-				
9	12255985	CALDERÍN ARRASTRE 2018 COMPLETO	COMPLETE 2018 TRAWLING HEATER	1	1	-	1	1	-	1	1	-	1	1	-				AG AND AG JAP MODELS
10	12118319	JUNTA TORICA D57x6	D57x6 O-RING	3	3	-	3	3	-	3	3	-	3	3	-				
11	12271046	RESISTENCIA 9kW	9 kW HEATING ELEMENT	3	2	-	3	2	-	1	1	-	1	1	-	X			
11	12271047	RESISTENCIA 12kW	12 kW HEATING ELEMENT	-	-	-	-	-	-	2	1	-	2	1	-	X			
12	12166156	CONJUNTO SONDA 10Kohm	10Kohm PROBE SET	1	1	-	1	1	-	1	1	-	1	1	-	X			
13	12024282	CAPERUZA RESISTENCIA	RESISTOR BONNET	3	2	-	3	2	-	3	2	-	3	2	-				
14	12165748	CONJUNTO REG. PRESIÓN COMPAC. COMP	COMP. COMPACT PRESSURE REG. ASSEM.	1	1	-	1	1	-	1	1	-	1	1	-				
15	12024823	BRIDA CIEGA	BLIND BRACKET	-	1	-	-	1	-	-	1	-	-	1	-				
16	12184697	REDUCCIÓN G 3/4" a G 1/8"	REDUCTOR G 3/4" to G 1/8"	1	1	-	1	1	-	1	1	-	1	1	-				
17	12185210	TAPÓN TOMA ABRILLANTADOR	POLISHER OUTLET CAP	1	1	-	1	1	-	1	1	-	1	1	-				
18	12168605	MANÓMETRO 0-2.5bar	MANOMETER 0-2.5bar	1	1	-	1	1	-	1	1	-	1	1	-				
19	12023772	EMPALME 3/4	CONNECTION 3/4	2	2	-	2	2	-	2	2	-	2	2	-				
20	12168825	REGULADOR DE PRESIÓN 0.5-6bar	PRESSURE REGULATOR 0.5-6bar	1	1	-	1	1	-	1	1	-	1	1	-	X			
21	12024396	MANGUITO 3/4	CUFF 3/4	1	1	-	1	1	-	1	1	-	1	1	-				
22	12163151	SOPORTE REGULADOR PRESIÓN COMPAC.	COMPACT PRESSURE REGULAT. SUPPORT	1	1	-	1	1	-	1	1	-	1	1	-				
23	12025111	T 90º 3/4	90º T 3/4	1	1	-	1	1	-	1	1	-	1	1	-				

FAGOR INDUSTRIAL

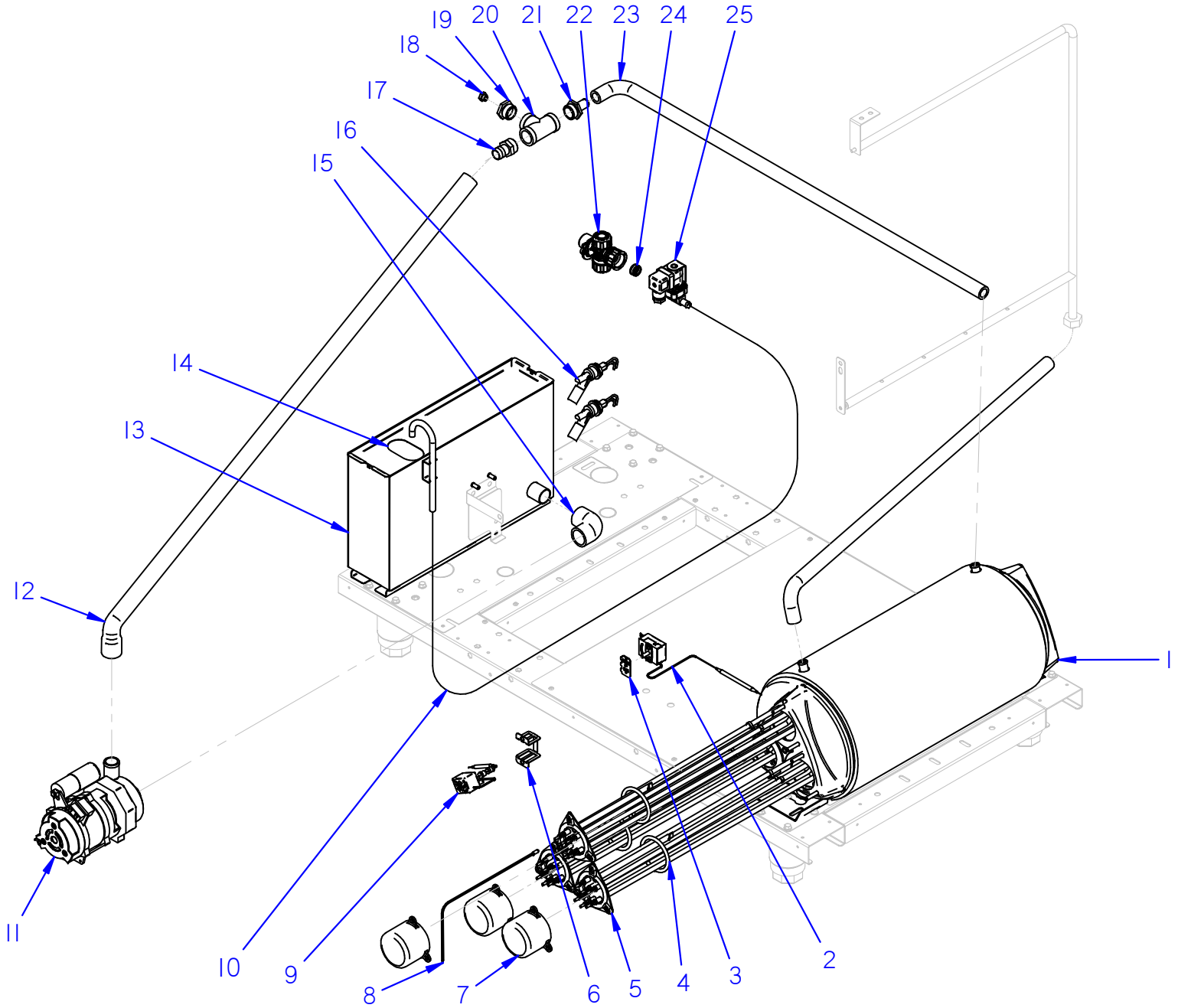

Fecha	Firma	CCO-120_160 AG	Página
05-2023	I. Rodriguez	CALDERÍN-BREAK TANK / BREAK TANK-HEATER ASSEMBLY	18

FAGOR INDUSTRIAL

APARATO / APPLIANCE	LAVAVAJILLAS / DISHWASHER	ZONA / ZONE	CONJUNTO CALDERÍN / HEATER ASSEMBLY

ITEM	CODIGO REFERENCE	DENOMINACIÓN	DENOMINATION	CCO-120 AG CW	CCO-120 AG HW	CCO-160 AG CW	CCO-160 AG HW									RECOMENDADOS RECOMMENDED	ELIMINADO ELIMINATED	INTRODUCIDO INTRODUCED	NOTAS / NOTES
1	12255985	CALDERÍN ARRASTRE 2018 COMPLETO	COMPLETE 2018 TRAWLING HEATER	1	1	1	1												
2	12134992	TERMOSTATO TECASA 85ºC	TECASA PRESSURE GAUGE 85ºC	1	1	1	1									X			
3	12047243	REGULADOR 70ºC Tc 85ºC	REGULATOR 70ºC Tc 85ºC	1	1	1	1												
4	12118319	JUNTA TORICA D57x6	D57x6 O-RING	3	3	3	3												
5	12271046	RESISTENCIA 9kW	9 kW HEATING ELEMENT	3	2	1	1									X			
5	12271047	RESISTENCIA 12kW	12 kW HEATING ELEMENT	-	-	2	1									X			
6	12022151	AMARRE LIMITADOR TECASA	TECASA LIMITER CLAMPING	1	1	1	1												
7	12024282	CAPERUZA RESISTENCIA	RESISTOR BONNET	1	1	1	1												
8	12166156	CONJUNTO SONDA 10Kohm	10Kohm PROBE SET	1	1	1	1												
9	12023830	TERMOSTATO SEGURIDAD 125ºC	SAFETY PRESSURE GAUGE 125ºC	1	1	1	1									X			
10	11003200	TUBO GOMA GRIS 16X10	GREY RUBBER PIPE 16x10	0,5	0,5	0,5	0,5												unidad en metros / unit in meters
11	12254110	MOTOBOMBA ACLARADO 270W	RINSE MOTORPUMP 270W	1	1	1	1									X			
12	12248262	CONDUCTO DE IMPULSION	DRIVE PIPE	1	1	1	1												
13	12244920	BREAK TANK	BREAK TANK	1	1	1	1												
14	12243679	TAPA BREAK TANK	BREAK TANK COVER	1	1	1	1												
15	12041928	CONDUCTO BREAK TANK-BOMBA	BREAK TANK-PUMP PIPE	1	1	1	1												
16	12183445	INTERRUPTOR NIVEL	POSITION SWITCH	2	2	2	2									X			
17	12024526	EMPALME	SPLICE	1	1	1	1												
18	12185210	TAPÓN TOMA ABRILLANTADOR	POLISHER OUTLET CAP	1	1	1	1												
19	12184697	REDUCCIÓN G 3/4" a G 1/8"	REDUCTOR G 3/4" to G 1/8"	1	1	1	1												
20	12246793	SOPORTE T	T SUPPORT	1	1	1	1												
21	12024984	EMPALME 3/4	3/4 SPLICE	1	1	1	1												
22	12163937	FILTRO ELECTROVÁLVULA COMPLETO	COMPLETE ELECTROVALVE FILTER	1	1	1	1									X			
23	12222839	CONDUCTO DE ACLARADO	RINSING HOSE	2	2	2	2												
24	12228125	REGULADOR 10L AGUA CALIENTE	10L HOT WATER REGULATOR	1	1	1	1												
25	12324669	ELECTROVALVULA ACLARADO HW	RINSING ELECTROVALVE HW	1	1	1	1									X			

FAGOR INDUSTRIAL

CONJUNTO CUADRO ELÉCTRICO / ELECTRIC BOARD ASSEMBLY
(páginas 29-31 / pages 29-31)

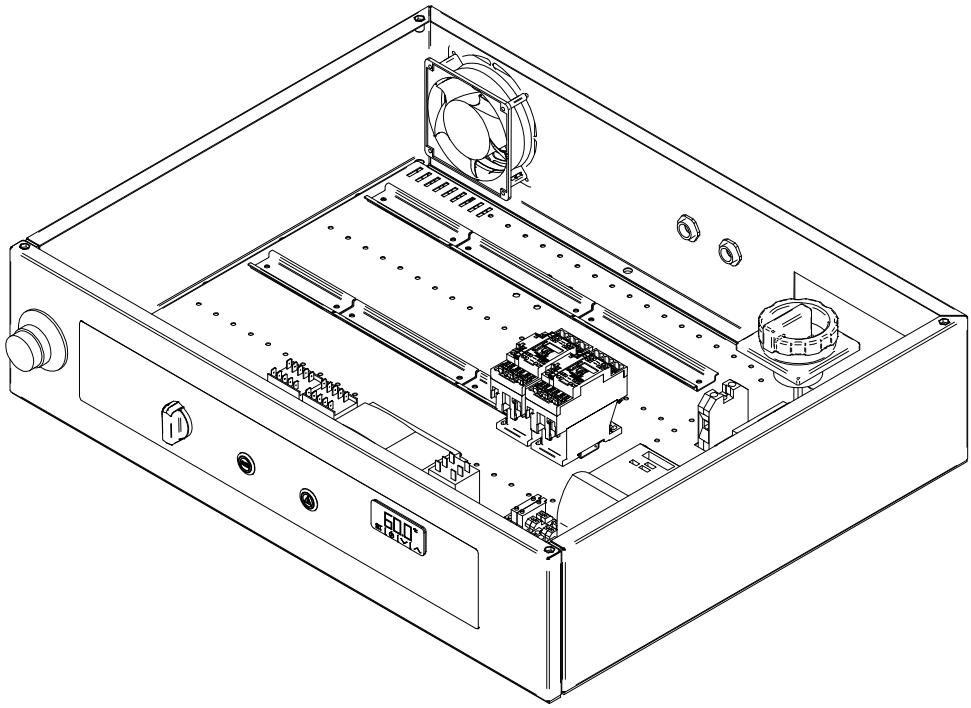

FAGOR INDUSTRIAL

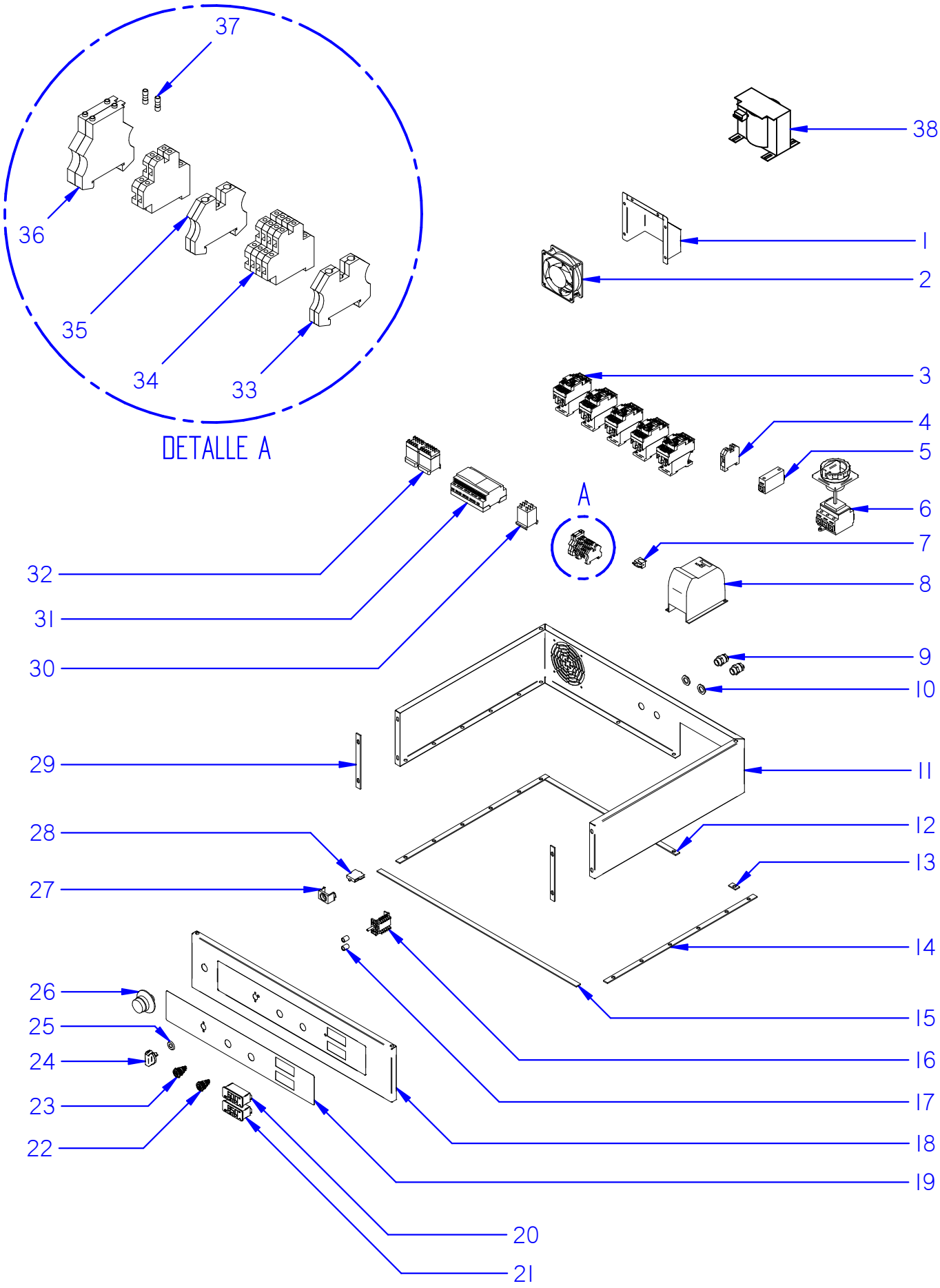

ITEM MARCADO EN COLOR = REPUESTO RECOMENDADO
COLOURED ITEM = RECOMMENDED SPARE PART

Fecha	Firma	CC0-120_160	Página
01-01-2018	B. Alcantara	CONJUNTO CUADRO ELÉCTRICO / ELECTRIC BOARD ASSEMBLY	20

FAGOR
FAGOR INDUSTRIAL

APARATO / APPLIANCE **LAVAVAJILLAS / DISHWASHER**

ZONA / ZONE **CONJUNTO CUADRO ELÉCTRICO / ELECTRIC BOARD ASSEMBLY**

ITEM	CODIGO REFERENCE	DENOMINACIÓN	DENOMINATION	CCO-120 CW 230V	CCO-120 HW 230V	CCO-120 ECO 230V	CCO-120 CW 400V	CCO-120 HW 400V	CCO-120 ECO 400V	CCO-160 CW 230V	CCO-160 HW 230V	CCO-160 ECO 230V	CCO-160 CW 400V	CCO-160 HW 400V	CCO-160 ECO 400V	RECOMENDADOS RECOMMENDED	ELIMINADO ELIMINATED	INTRODUCIDO INTRODUCED	NOTAS / NOTES
1	12163460	PROTECTOR VENTILADOR	FAN PROTECTOR	1	1	1	1	1	1	1	1	1	1	1	1				
2	12023862	VENTILADOR 230V AC 50/60Hz 18Kw 1N	FAN 230V AC 50/60Hz 18Kw 1N	1	1	1	1	1	1	1	1	1	1	1	1				
3	12041014	CONTACTOR 230V AC 50/60Hz 40A 3vía UL	CONTACTOR 230V AC 50/60Hz 40A 3vía UL	5	5	2	5	5	2	5	5	5	5	5	5				
4	12024515	BORNA TIERRA 35mm	EARTH TERMINAL 35mm	1	1	1	1	1	1	1	1	1	1	1	1				
5	12024825	INTERRUPTOR 125A 1vía 2pos UL	SWITCH 125A 1way 2pos UL	-	-	-	1	1	-	-	-	-	1	1	-				
6	12023341	INTERRUPTOR 160A 4vía 2pos UL	SWITCH 160A 4way 2pos UL	1	1	-	-	-	-	1	1	-	-	-	-				
6	12023352	INTERRUPTOR 125A 1vía 2pos UL	SWITCH 125A 1way 2pos UL	-	-	-	1	1	-	-	-	-	1	1	-				
6	12023477	INTERRUPTOR 63A 4vía 2pos UL	SWITCH 63A 4way 2pos UL	-	-	1	-	-	1	-	-	1	-	-	1				
7	12165012	BUZZER 230V AC	BUZZER 230V AC	1	1	1	1	1	1	1	1	1	1	1	1				
8	12167527	VARIADOR FRECUENCIA CCO-120 CONF.	FRECUENCY VARIATOR CCO-120 CONF.	1	1	1	1	1	1	-	-	-	-	-	-	X			
8	12167528	VARIADOR FRECUENCIA CCO-160 CONF.	FRECUENCY VARIATOR CCO-160 CONF.	-	-	-	-	-	-	1	1	1	1	1	1	X			
9	12009223	PRENSAESTOPAS METÁLICO PG 13	METAL STUFFIN BOX PG 13	2	2	2	2	2	2	2	2	2	2	2	2				
10	12008682	TUERCA METÁLICA PG 13	METAL NUT PG 13	2	2	2	2	2	2	2	2	2	2	2	2				
11	12163579	CONJ. CUBIERTA CUADRO ELÉC. COMPL.	COMPLETE ELEC. BOARD COVER ASSEMB.	1	1	1	1	1	1	1	1	1	1	1	1				
12	12163397	JUNTA POSTERIOR CUADRO ELÉC.	ELECTRIC BOARD REAR SEAL	1	1	1	1	1	1	1	1	1	1	1	1				
13	12163395	JUNTA POSTERIOR B CUADRO ELÉC.	ELECTRIC BOARD REAR SEAL B	1	1	1	1	1	1	1	1	1	1	1	1				
14	12024292	JUNTA LATERAL W CUADRO ELÉCTRICO	ELECTRIC BOARD LATERAL SEAL W	2	2	2	2	2	2	2	2	2	2	2	2				
15	12163398	JUNTA INFERIOR FRENTE CUADRO ELÉC.	ELECTRIC BOARD BOTTOM FRONT SEAL	1	1	1	1	1	1	1	1	1	1	1	1				
16	12159778	CONMUTADOR FUNCIÓN 16A 6vía 4pos	FUNCTIONAL SWITCH 16A 6way 4pos	1	1	1	1	1	1	1	1	1	1	1	1				
17	12023521	CASQUILLO	CAP	2	2	2	2	2	2	2	2	2	2	2	2				
18	12159124	FRENTE IZQDO. CUADRO ELÉC. COMPLETO	COMPLETE LEFT FRONTAL ELEC. BOARD	1	1	1	1	1	1	1	1	1	1	1	1				solo versión izquierda / only left version
18	12164809	FRENTE DCHO. CUADRO ELÉC. COMPLETO	COMPLETE RIGHT FRONTAL ELEC. BOARD	1	1	1	1	1	1	1	1	1	1	1	1				solo versión derecha / only right version
19	12155652	ADHESIVO EMBELLECEDOR (CW-HW)	TRIM ADHESIVE (CW-HW)	1	1	-	1	1	-	1	1	-	1	1	-				
19	12158636	ADHESIVO EMBELLECEDOR (ECO)	TRIM ADHESIVE (ECO)	-	-	1	-	-	1	-	-	1	-	-	1				
20	12165943	TERM. DIGITAL EVCO + SOFTW. TANQUE	DIGITAL EVCO TERM. + TANK SOFTWARE	1	1	1	1	1	1	1	1	1	1	1	1	X			
21	12165870	TERM. DIGITAL EVCO + SOFTW. CALDERÍN	DIGITAL EVCO TERM. + HEATER SOFTWARE	1	1	-	1	1	-	1	1	-	1	1	-	X			
22	12166690	PULSADOR 230V AC AVISO LED NARANJA	WARNING ORANGE LED BUTTON	1	1	1	1	1	1	1	1	1	1	1	1				
23	12165896	PULSADOR 230V AC START LED BLANCO	START WHITE LED BUTTON	1	1	1	1	1	1	1	1	1	1	1	1				
24	12115972	CONJUNTO MANDO CONCEPT FAGOR	FAGOR CONCEPT CONTROL ASSEMBLY	1	1	1	1	1	1	1	1	1	1	1	1				
25	12024516	JUNTA CONMUTADOR	SWITCH SEAL	1	1	1	1	1	1	1	1	1	1	1	1				

FAGOR INDUSTRIAL

APARATO / APPLIANCE **LAVAVAJILLAS / DISHWASHER**

ZONA / ZONE **CONJUNTO CUADRO ELÉCTRICO / ELECTRIC BOARD ASSEMBLY**

ITEM	CODIGO REFERENCE	DENOMINACIÓN	DENOMINATION	CCO-120 CW 230V	CCO-120 HW 230V	CCO-120 ECO 230V	CCO-120 CW 400V	CCO-120 HW 400V	CCO-120 ECO 400V	CCO-160 CW 230V	CCO-160 HW 230V	CCO-160 ECO 230V	CCO-160 CW 400V	CCO-160 HW 400V	CCO-160 ECO 400V	RECOMENDADOS RECOMMENDED	ELIMINADO ELIMINATED	INTRODUCIDO INTRODUCED	NOTAS / NOTES
26	12120235	PULSADOR 250V AC 16A 1vía 2pos	BUTTON 250V AC 16A 1way 2pos	1	1	1	1	1	1	1	1	1	1	1	1				
27	12120238	SOPORTE PULSADOR 250V AC 16A 1vía 2pos	BUTTON SUPPORT 250V AC 16A 1way 2pos	1	1	1	1	1	1	1	1	1	1	1	1				
28	12120237	CONTACTO PULSADOR 250V AC 16A 1vía 2p	BUTTON CONTACT	1	1	1	1	1	1	1	1	1	1	1	1				
29	12024278	JUNTA FRONTAL W CUADRO ELÉCTRICO	ELECTRIC BOARD FRONTAL SEAL W	2	2	2	2	2	2	2	2	2	2	2	2				
30	12024011	CONTACTOR 230V AC 50/60Hz 16A 4vía UL	CONTACTOR 230V AC 50/60Hz 16A 4way UL	1	1	1	1	1	1	1	1	1	1	1	1				
31	12165945	RELÉ PROG. CONFIGURADO CCO-120	CONFIGURED PROG. RELAY CCO-120	1	1	1	1	1	1	-	-	-	-	-	-	X			
31	12166640	RELÉ PROG. CONFIGURADO CCO-160	CONFIGURED PROG. RELAY CCO-160	-	-	-	-	-	-	1	1	1	1	1	1	X			
32	12024011	CONTACTOR 230V AC 50/60Hz 16A 4vía UL	CONTACTOR 230V AC 50/60Hz 16A 4way UL	2	2	2	2	2	2	2	2	2	2	2	2				
33	12024199	TOPE FINAL BORNA 10mm2 UL	FINAL TERMINAL 10mm2 UL	1	1	1	1	1	1	1	1	1	1	1	1				
34	12025180	REGLETA 2 PISOS 24A 2.5mm2 UL	DOUBLE POWER STRIP 24A 2.5mm2 UL	6	6	6	6	6	6	6	6	6	6	6	6				
35	12024743	BORNE TIER 10 WPE	BORNE TIER 10 WPE	1	1	1	1	1	1	1	1	1	1	1	1				
36	12025158	BORNA PORTAFUSIBLE 10A 6mm2 1vía UL	TERMINAL 10A 6mm2 1way UL	2	2	2	2	2	2	2	2	2	2	2	2				
37	12024152	FUSIBLE 10A	FUSE 10A	2	2	2	2	2	2	2	2	2	2	2	2				
38	12116600	TRANSFORMADOR MARINE	MARINE TRANSFORMER	1	1	1	1	1	1	1	1	1	1	1	1				Versión MARINE / MARINE version

FAGOR

FAGOR INDUSTRIAL

CONJUNTO SISTEMA ECO / ECO SYSTEM ASSEMBLY
(páginas 32-33 / pages 32-33)

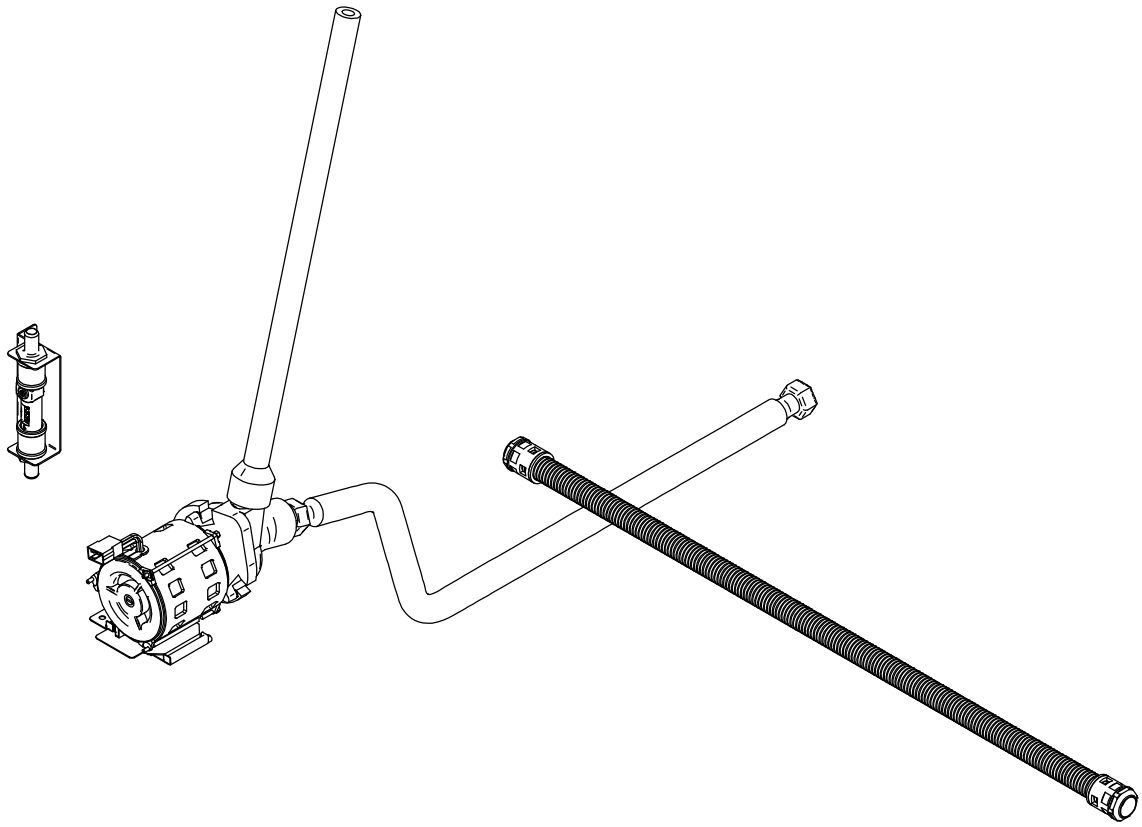

FAGOR INDUSTRIAL

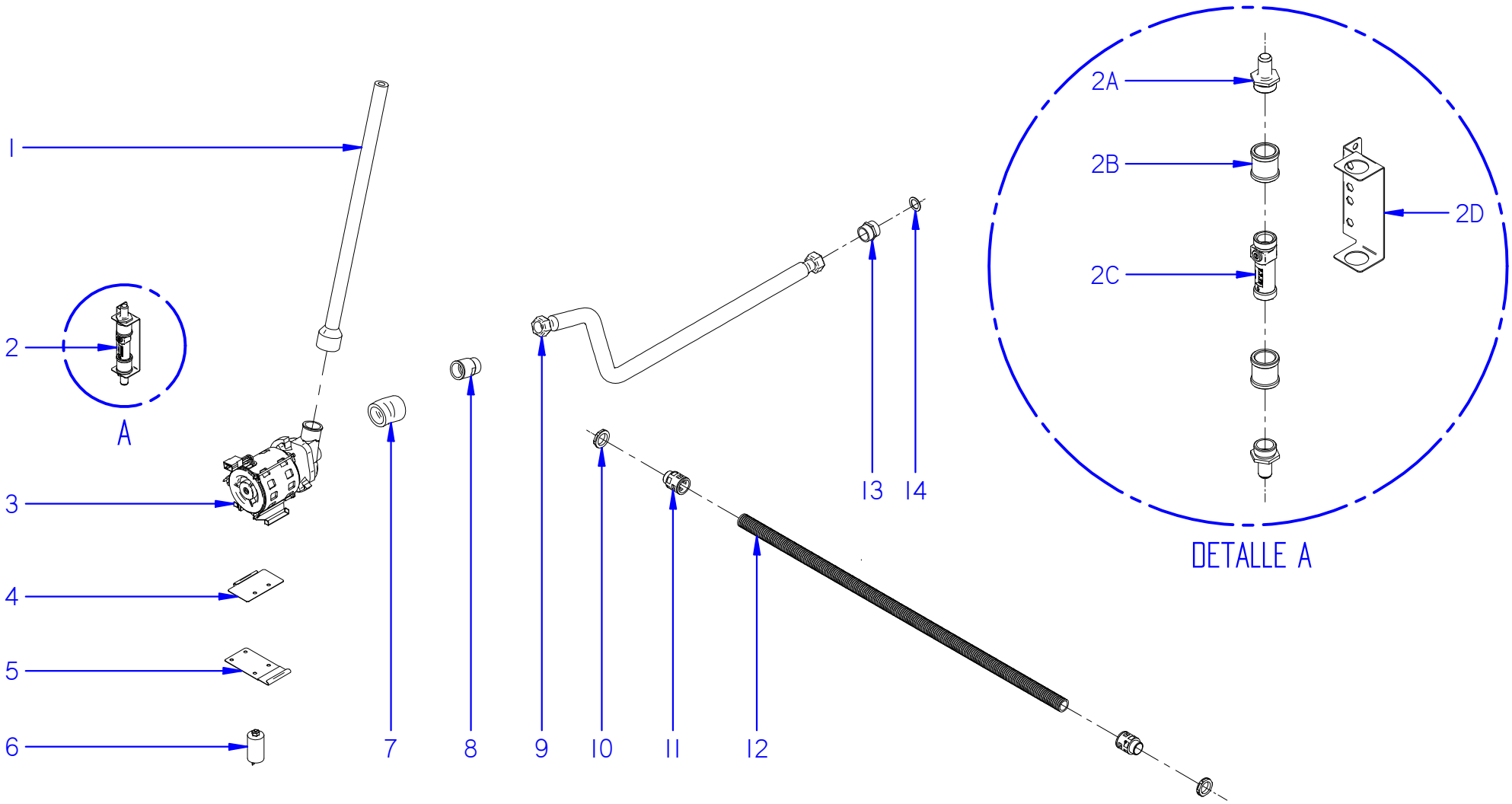

ITEM MARCADO EN COLOR = REPUESTO RECOMENDADO
COLOURED ITEM = RECOMMENDED SPARE PART

Fecha	Firma	CC0-120_160	Página
01-01-2018	B. Alcantara	CONJUNTO SISTEMA ECO / ECO SYSTEM ASSEMBLY	23

FAGOR
FAGOR INDUSTRIAL

APARATO / APPLIANCE	LAVAVAJILLAS / DISHWASHER	ZONA / ZONE	CONJUNTO SISTEMA ECO / ECO SYSTEM ASSEMBLY

ITEM	CODIGO REFERENCE	DENOMINACIÓN	DENOMINATION	CCO-120 CW 230V	CCO-120 HW 230V	CCO-120 ECO 230V	CCO-120 CW 400V	CCO-120 HW 400V	CCO-120 ECO 400V	CCO-160 CW 230V	CCO-160 HW 230V	CCO-160 ECO 230V	CCO-160 CW 400V	CCO-160 HW 400V	CCO-160 ECO 400V	RECOMENDADOS RECOMMENDED	ELIMINADO ELIMINATED	INTRODUCIDO INTRODUCED	NOTAS / NOTES
1	12163566	CONDUCTO IMPULSIÓN ACLARADO ECO	RINSING IMPULSION PIPE ECO	-	-	1	-	-	1	-	-	1	-	-	1				
2	12164332	CONJUNTO REGULADOR CAUDAL MOD.	MODULAR FLOW REGULATOR ASSEM.	-	-	1	-	-	1	-	-	1	-	-	1				
2A	12024984	EMPALME 3/4	CONNECTION 3/4	-	-	2	-	-	2	-	-	2	-	-	2				
2B	12164310	MANGUITO LATÓN H-H 3/4" GAS	BRASS HOSE H-H 3/4" GAS	-	-	2	-	-	2	-	-	2	-	-	2				
2C	12164266	REGULADOR CAUDAL 2-8 L/min 3/4"	FLOW REGULATOR 2-8 L/min 3/4"	-	-	1	-	-	1	-	-	1	-	-	1	X			
2D	12164326	SOPORTE REGULADOR CAUDAL	FLOW REGULATOR SUPPORT	-	-	1	-	-	1	-	-	1	-	-	1				
3	12023429	MOTOBOMBA 230V AC 1N 50/60Hz 280Kw	PUMP 230V AC 1N 50/60Hz 280Kw	-	-	1	-	-	1	-	-	1	-	-	1	X			
4	12003327	AMARRE MOTOBOMBA COMPLETO	COMPLETE PUMP CLAMPING	-	-	1	-	-	1	-	-	1	-	-	1				
5	12003340	SOPORTE MOTOBOMBA COMPLETO	COMPLETE PUMP SUPPORT	-	-	1	-	-	1	-	-	1	-	-	1				
6	12024346	CONDENSADOR ELÉCTRICO 400V VDE	ELECTRIC CONDENSER 400V GREEN	-	-	1	-	-	1	-	-	1	-	-	1				
7	12023607	CODO IMPULSIÓN	IMPULSION ELBOW	-	-	1	-	-	1	-	-	1	-	-	1				
8	12024033	MANGUITO	HOSE	-	-	1	-	-	1	-	-	1	-	-	1				
9	12023858	TUBO CORRUGADO ECO	CORRUGATED PIPE ECO	-	-	2	-	-	2	-	-	2	-	-	2				
10	12010063	CONTRATUERCA (GAES)	COUNTERNUT (GAES)	-	-	2	-	-	2	-	-	2	-	-	2				
11	12024481	RACORD ICK 5020	ICK RACORD 5020	-	-	2	-	-	2	-	-	2	-	-	2				
12	11000146	TUBO PG 21	PG 21 TUBE	-	-	1.8	-	-	1.8	-	-	1.8	-	-	1.8				unidad en metros (m) / unit in metres (m)
13	12023691	MANGUITO LATÓN DOBLE ROSCA	DOUBLE THREAD BRASS HOSE	-	-	1	-	-	1	-	-	1	-	-	1				
14	12010203	ARANDELA 31x21x1.5	RETAINER 31x21x1.5	-	-	4	-	-	4	-	-	4	-	-	4				

FAGOR INDUSTRIAL

APARATO / APPLIANCE **LAVAVAJILLAS / DISHWASHER**

ZONA / ZONE **VARIOS / MISCELLANEOUS**

ITEM	CODIGO REFERENCE	DENOMINACIÓN	DENOMINATION	CCO-120 CW 230V	CCO-120 HW 230V	CCO-120 ECO 230V	CCO-120 CW 400V	CCO-120 HW 400V	CCO-120 ECO 400V	CCO-160 CW 230V	CCO-160 HW 230V	CCO-160 ECO 230V	CCO-160 CW 400V	CCO-160 HW 400V	CCO-160 ECO 400V	RECOMENDADOS RECOMMENDED	ELIMINADO ELIMINATED	INTRODUCIDO INTRODUCED	NOTAS / NOTES
	12167951	FOLLETO CCO-120_160	CCO-120_160 LEAFLET	1	1	1	1	1	1	1	1	1	1	1	1				
	12165797	INSTALACIÓN ELÉCTRICA COMPACTO	COMPACT ELECTRIC INSTALLATION	1	1	1	1	1	1	1	1	1	1	1	1				
	12165936	CABLEADO MOTOR ARRASTRE	TRAWLING PUMP WIRING	1	1	1	1	1	1	1	1	1	1	1	1				
	12165965	CABLEADO PROLONGADOR SONDA NTC	NTC PROBE EXTENDED WIRING	2	2	1	2	2	1	2	2	1	2	2	1				
	12165912	CABLEADO CALDERÍN COMPLETO	COMPLETE HEATER WIRING	1	1	-	1	1	-	1	1	-	1	1	-				
	12024527	CABLEADO ECO	ECO WIRING	-	-	1	-	-	1	-	-	1	-	-	1				
	12116869	CABLEADO VERSION MARINE	MAARINE VERSION WIRING	1	1	1	1	1	1	1	1	1	1	1	1				Versión MARINE / MARINE verison
	12024176	MICRO FIN DE CARRERA	OVERTRAVEL SWITCH	1	1	1	1	1	1	1	1	1	1	1	1				
	12025011	CESTILLO BASE CT-10	BASE BASKET CT-10	2	2	2	2	2	2	2	2	2	2	2	2				
	12008851	CESTILLO CUBIERTOS	CUTLERY BASKET	1	1	1	1	1	1	1	1	1	1	1	1				
	12024990	CESTILLO PLATOS CP-16-18	PLATE BASKET CP-16-18	2	2	2	2	2	2	2	2	2	2	2	2				
	12024953	CESTILLO CV-16-105	GLASS BASKET CV-16-105	1	1	1	1	1	1	1	1	1	1	1	1				

FAGOR INDUSTRIAL

APARATO / APPLIANCE **LAVAVAJILLAS / DISHWASHER** **ZONA / ZONE** **REPUESTOS RECOMENDADOS / RECOMMENDED SPARE PARTS**

ITEM	CODIGO REFERENCE	DENOMINACIÓN	DENOMINATION	CCO-120 CW 230V	CCO-120 HW 230V	CCO-120 ECO 230V	CCO-120 CW 400V	CCO-120 HW 400V	CCO-120 ECO 400V	CCO-160 CW 230V	CCO-160 HW 230V	CCO-160 ECO 230V	CCO-160 CW 400V	CCO-160 HW 400V	CCO-160 ECO 400V		ELIMINADO ELIMINATED	INTRODUCIDO INTRODUCED	ZONA / ZONE
13	12024560	INTERRUPTOR 0.4A 1vía 1pos MAGNÉT. UL	MAGNETIC BUTTON 0.4A 1way 1pos. UL	3	3	3	3	3	3	3	3	3	3	3	3				componentes caja / box parts
28	12024689	RESORTE FUERZA CONSTANTE	CONSTANT FORCE SPRING	1	1	1	1	1	1	1	1	1	1	1	1				componentes caja / box parts
10	12271046	RESISTENCIA 9kW	9 kW HEATING ELEMENT	1	1	1	1	1	1	1	1	1	1	1	1				componentes cuba / cube parts
11	12166156	CONJUNTO SONDA 10Kohm	10Kohm PROBE SET	1	1	1	1	1	1	1	1	1	1	1	1				componentes cuba / cube parts
29	12023830	TERMOSTATO SEGURIDAD 125ºC	125ºC SECURITY PRESSURE GAUGE	1	1	1	1	1	1	1	1	1	1	1	1				componentes cuba / cube parts
30	12023855	PRESOSTATO 4-20, 50bar SIMPLE	4-20, 50bar SIMPLE PRESSURE GAUGE	1	1	1	1	1	1	1	1	1	1	1	1				componentes cuba / cube parts
4	12043287	MOTOBOMBA 230V AC 50Hz 590W 1N	PUMP 230V AC 50Hz 590W 1N	2	2	2	2	2	2	2	2	2	2	2	2				sistema de lavado / washing system
	12102834	MOTOBOMBA 230V AC 60Hz 590W 1N	PUMP 230V AC 60Hz 590W 1N	2	2	2	2	2	2	2	2	2	2	2	2				sistema de lavado / washing system
	12000045	MOTOBOMBA 400V AC 50Hz 590W 1N	PUMP 400V AC 50Hz 590W 1N	2	2	2	2	2	2	2	2	2	2	2	2				MARINE 50Hz sistema de lavado / washing system
	12000044	MOTOBOMBA 400V AC 60Hz 590W 1N	PUMP 400V AC 60Hz 590W 1N	2	2	2	2	2	2	2	2	2	2	2	2				MARINE 60Hz sistema de lavado / washing system
10	12024644	CASQUILLO	CAP	1	1	1	1	1	1	1	1	1	1	1	1				sistema de arrastre / trawling system
3	12158628	MOTORREDUCTOR 400V 0.25Kw 1Vel	MOTOREDUCER 400V 0.25Kw 1Speed	1	1	1	1	1	1	1	1	1	1	1	1				sistema de arrastre / trawling system
6	12024696	MICRORUPTOR PUERTA	DOOR MICROSWITCH	1	1	1	1	1	1	1	1	1	1	1	1				sistema de arrastre / trawling system
2	12163937	FILTRO ELECTROVÁLVULA COMPLETO	COMPLETE ELECTROVALVE FILTER	1	1	-	1	1	-	1	1	-	1	1	-				conjunto calderín / heater assembly
4	12219512	ELECTROVALVULA + REGULADOR	SOLENOID VALVE + REGULATOR	1	1	-	1	1	-	1	1	-	1	1	-				conjunto calderín / heater assembly
5	12134992	TERMOSTATO TECASA 85ºC	TECASA PRESSURE GAUGE 85ºC	1	1	-	1	1	-	1	1	-	1	1	-				conjunto calderín / heater assembly
11	12271047	RESISTENCIA 12kW	12 kW HEATING ELEMENT	-	-	-	-	-	-	2	1	-	2	1	-				conjunto calderín / heater assembly
20	12168825	REGULADOR DE PRESIÓN 0.5-6bar	PRESSURE REGULATOR 0.5-6bar	1	1	-	1	1	-	1	1	-	1	1	-				conjunto calderín / heater assembly
8	12167527	VARIADOR FRECUENCIA CCO-120 CONF.	FRECUENCY VARIATOR CCO-120 CONF.	1	1	1	1	1	1	-	-	-	-	-	-				conjunto cuadro eléctrico / electric board assembly
8	12167528	VARIADOR FRECUENCIA CCO-160 CONF.	FRECUENCY VARIATOR CCO-160 CONF.	-	-	-	-	-	-	1	1	1	1	1	1				conjunto cuadro eléctrico / electric board assembly
20	12165943	TERM. DIGITAL EVCO + SOFTW. TANQUE	DIGITAL EVCO TERM. + TANK SOFTWARE	1	1	1	1	1	1	1	1	1	1	1	1				conjunto cuadro eléctrico / electric board assembly
21	12165870	TERM. DIGITAL EVCO + SOFTW. CALDERÍN	DIGITAL EVCO TERM. + HEATER SOFTWARE	1	1	-	1	1	-	1	1	-	1	1	-				conjunto cuadro eléctrico / electric board assembly
31	12165945	RELÉ PROG. CONFIGURADO CCO-120	CONFIGURED PROG. RELAY CCO-120	1	1	1	1	1	1	-	-	-	-	-	-				conjunto cuadro eléctrico / electric board assembly
31	12166640	RELÉ PROG. CONFIGURADO CCO-160	CONFIGURED PROG. RELAY CCO-160	-	-	-	-	-	-	1	1	1	1	1	1				conjunto cuadro eléctrico / electric board assembly
2C	12164266	REGULADOR CAUDAL 2-8 L/min 3/4"	FLOW REGULATOR 2-8 L/min 3/4"	-	-	1	-	-	1	-	-	1	-	-	1				conjunto sistema eco / eco system assembly
3	12023429	MOTOBOMBA 230V AC 1N 50/60Hz 280Kw	PUMP 230V AC 1N 50/60Hz 280Kw	-	-	1	-	-	1	-	-	1	-	-	1				conjunto sistema eco / eco system assembly

FAGOR INDUSTRIAL

ESQUEMAS Y LEYENDAS / SCHEMES & LEGENDS

FAGOR INDUSTRIAL

COMPACTO 1

IG

SET Lavado 60ºC
SET Aclarado 85ºC

EV3X21

Led verde, OK
Pulsar 4 para Grabar termostato
Para grabar Key con datos de Termostato, 1º pulsar boton 4 hasta que se encienda el led, luego boton 3, si led verde Ok
KEY
Alimentador Movil salida Micro USB

12166052 Tt1 NTC 230V
12166052 Tc11 NTC 230V
12165965
am/ve

12115384 IR / H2
12115384 Im-Ip / H1
Drcha
Izq.
IE
12159778

Variador de Frecuencia Siemens. CCO 120, CCO 160
Pulsar [P] para entrar o salir de los Parmetros.
Nota. Si se modifica algun valor del nivel Basico, hay que volver a grabar el nivel 3.

P0010 = 1 Para inicio programación. (Nivel Basico)
P0100 = 0 (Valor en KW 50Hz Europa)
P0304 = 230 (Vn V)
P0305 = 1,4 (In A)
P0307 = 0,27 (Pn KW)
P0310 = 50 (Fn Hz)
P0311 = 1395 (rpm Nom)
P0700 = 2 (Terminal)
P1000 = 2 (Consigna ADC)
P1080 = 20,0 (F.min Hz) 23,8 CCO 160
P1082 = 28,6 (F.Max Hz) 38,1 CCO 160
P1120 = 5" (Ton ")
P1121 = 0" (Toff ")
P3900 = 1 (Fin de la programación y grabación de datos.)
P0003 =3 (Nivel 3 Experto).
P0005 = 27 (Visualizacion = Corriente de salida)
P0611 = 1216 (Tiempo de activación de sobrecarga Seg.)
P0640 = 150 (Sobrecarga de corriente en %)
P1210 = 6 (Rearranque automático)
P1300 = 0 (Modo Lineal V/f)
P1800 = 16 (F.Base KHz) (Cuanto mas alto: - ruido acústico)
P2000 = 52 (F.Refencia de la consigna Hz) 68 CCO160
23,8 (F media Hz) 31 CCO 160

COPIAR PARAMETROS DESDE EL BOP AL VARIADOR
P0003 = 3
P0010= 30
P0803 = 1

SOLO USAR CUANDO EL BOP SE HA BORRADO
P0802 desde Variador a BOP

12024329 VF
12024199
12024743
12025158
12024199
12025180
Fus 10 12024152
12023706 KTT1
12171980
12159493 PRG
12024011 CMBPL
12024011 KP
ZA 12165012

1 12165797 Instalacion General Cableados:
2 12165936 Motor
3 12165912 Calderin
4 12165977 Secado
5 12165980 Recuperador E.
7, 8 12165965 Cable sonda

12041014 CRT11
12041014 CRT12
12041014 CRC11
12041014 CRC12
12041014 CRC13
12041014 CRS11
12041014 CRS12

12024011 CMS
12024012 KA1
12024011 CMEV

12023862 VE

Seccionador a 400 V
63A 12023477 3Nw.m ECO 120, 160
125A 12023352+12024825 3Nw.m CO 120, 160
6,4 Nw.m
IGS
12024515

Seccionador a 230 V
125A 12023352+12024825 3Nw.m ECO120, 160
160A 12023341 10Nw.m CO 120, 160

Terminales
H 6/18 12008196
H 16/18 12008304
H 35/18 12008630
H 50/18 12210528

Termostato EVCO Configuracion.

Pulsar Set 4" hasta PA
PA = -19 Contraseña
SP
P1 : 0 sin punto decimal
P2: 0 ºC
P8: 0 sg, retraso en la visualizacion
r0: 2 Diferencial
r1: 50 SP minimo 70 en aclarado
r2: 65 SP Maximo 85 en aclarado
r5: 1 Modo Calentamiento
c2: 0 minima duracion de apagado
A1: 0 Alarma de minimo Desactivada
A4: 20 Alarma de Max. SP+A4
A6: 0 minimo retraso activacion Alarma
Pulsar Set 4" guardar cambios
(I) pulsar 4" apagar (vaciado cald)

C.E

12166438
HASTA / UNTIL
14/02/2021

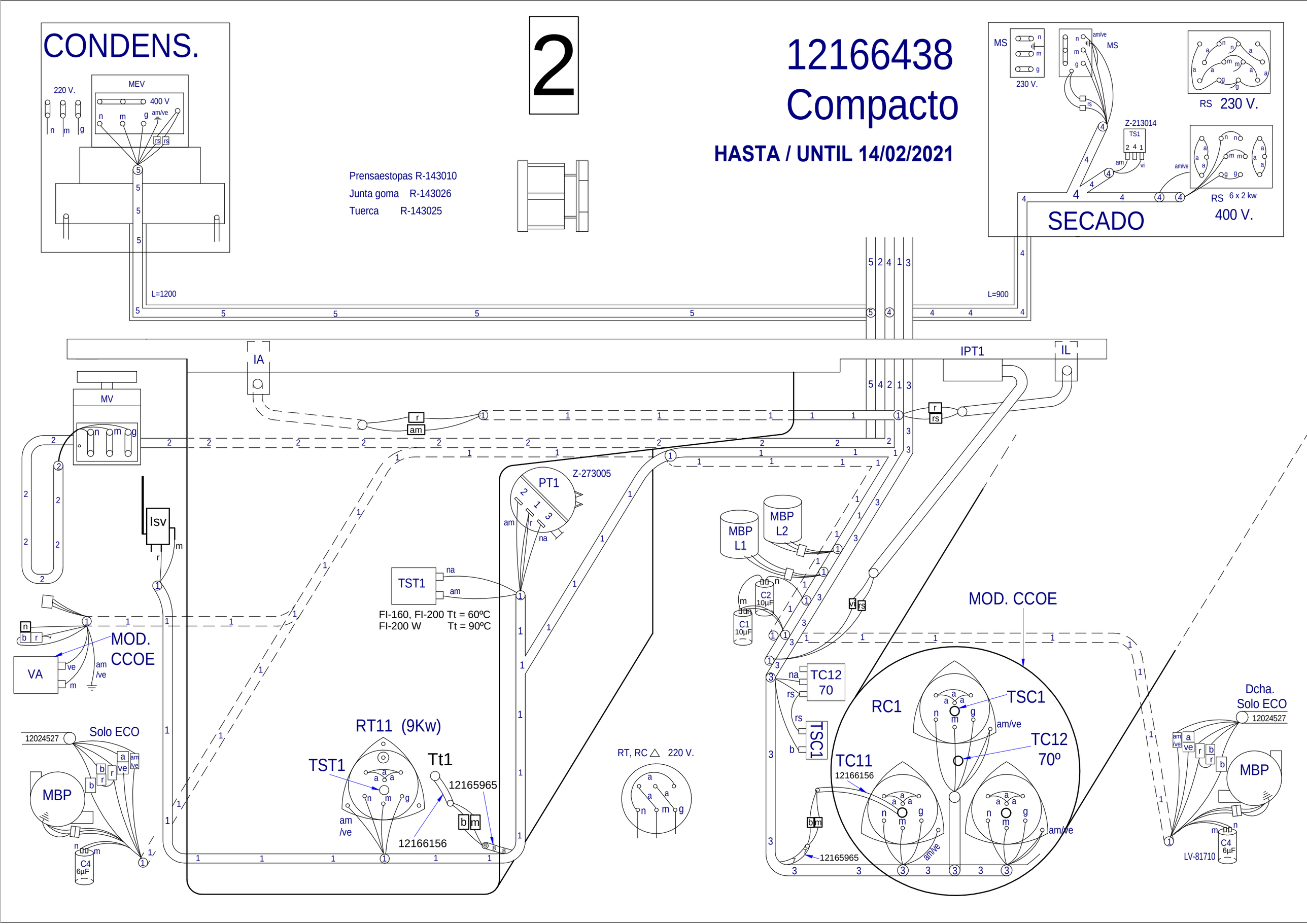

CONDENS.
220 V.
MEV
400 V
am/ve
2
12166438
Compacto
HASTA / UNTIL 14/02/2021
Prensaestopas R-143010
Junta goma R-143026
Tuerca R-143025
MS
230 V.
RS 230 V.
Z-213014
TS1
RS 6 x 2 kw
400 V.
SECADO
L=1200
L=900
IA
IPT1
IL
MV
Isv
PT1
Z-273005
TST1
FI-160, FI-200 Tt = 60ºC
FI-200 W Tt = 90ºC
MBP L1
MBP L2
C2 10µF
C1 10µF
MOD. CCOE
VA
TC12 70
TSC1
RC1
TC11
12166156
TC12 70º
12165965
RT11 (9Kw)
Tt1
12165965
12166156
RT, RC △ 220 V.
Solo ECO
12024527
MBP
C4 6µF
Dcha. Solo ECO
12024527
LV-81710

COMPACTO

REV 01 ENE 2021

1

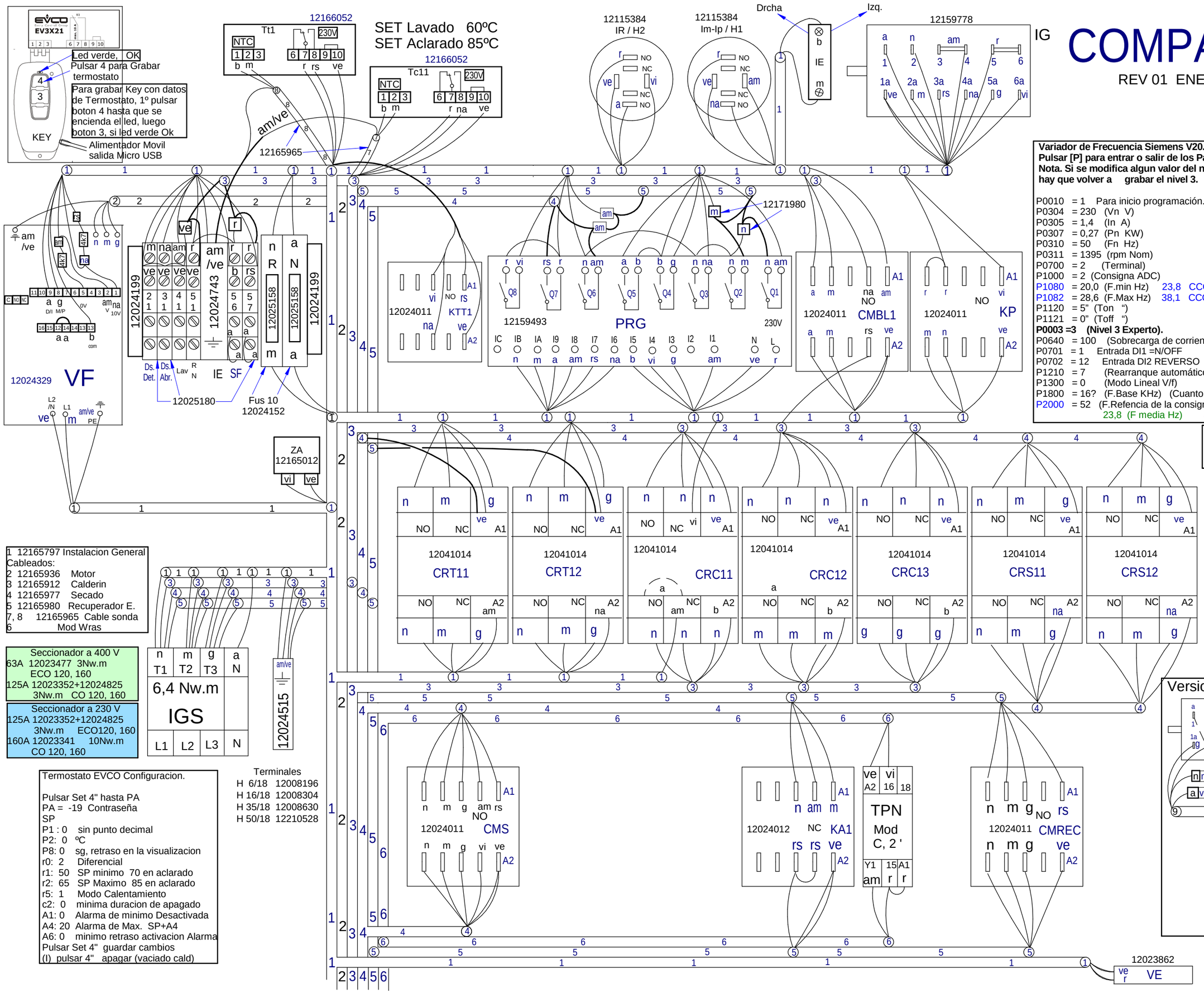

Variador de Frecuencia Siemens V20. CCO 120, CCO 160
Pulsar [P] para entrar o salir de los Parmetros.
Nota. Si se modifica algun valor del nivel Basico, hay que volver a grabar el nivel 3.

P0010 = 1 Para inicio programación. (Nivel Basico)
P0304 = 230 (Vn V)
P0305 = 1,4 (In A)
P0307 = 0,27 (Pn KW)
P0310 = 50 (Fn Hz)
P0311 = 1395 (rpm Nom)
P0700 = 2 (Terminal)
P1000 = 2 (Consigna ADC)
P1080 = 20,0 (F.min Hz) 23,8 CCO 160
P1082 = 28,6 (F.Max Hz) 38,1 CCO 160
P1120 = 5" (Ton ")
P1121 = 0" (Toff ")
P0003 =3 (Nivel 3 Experto).
P0640 = 100 (Sobrecarga de corriente en %)
P0701 = 1 Entrada DI1 =N/OFF
P0702 = 12 Entrada DI2 REVERSO
P1210 = 7 (Rearranque automático)
P1300 = 0 (Modo Lineal V/f)
P1800 = 16? (F.Base KHz) (Cuanto mas alto: - ruido acústico)
P2000 = 52 (F.Refencia de la consigna Hz) 68 CCO160
23,8 (F media Hz) 31 CCO 160

COPIAR PARAMETROS DESDE EL BOP AL VARIADOR

P0003 = 3
P0010= 30
P0803 = 2

SOLO USAR CUANDO EL BOP SE HA BORRADO

P0802 desde Variador a BOP

1 12165797 Instalacion General
Cableados:
2 12165936 Motor
3 12165912 Calderin
4 12165977 Secado
5 12165980 Recuperador E.
7, 8 12165965 Cable sonda
6 Mod Wras

Seccionador a 400 V
63A 12023477 3Nw.m
ECO 120, 160
125A 12023352+12024825
3Nw.m CO 120, 160

Seccionador a 230 V
125A 12023352+12024825
3Nw.m ECO120, 160
160A 12023341 10Nw.m
CO 120, 160

Termostato EVCO Configuracion.

Pulsar Set 4" hasta PA
PA = -19 Contraseña
SP
P1 : 0 sin punto decimal
P2: 0 ºC
P8: 0 sg, retraso en la visualizacion
r0: 2 Diferencial
r1: 50 SP minimo 70 en aclarado
r2: 65 SP Maximo 85 en aclarado
r5: 1 Modo Calentamiento
c2: 0 minima duracion de apagado
A1: 0 Alarma de minimo Desactivada
A4: 20 Alarma de Max. SP+A4
A6: 0 minimo retraso activacion Alarma
Pulsar Set 4" guardar cambios
(I) pulsar 4" apagar (vaciado cald)

Terminales
H 6/18 12008196
H 16/18 12008304
H 35/18 12008630
H 50/18 12210528

C.E

Version 400V Sin Neutro (BARCO)

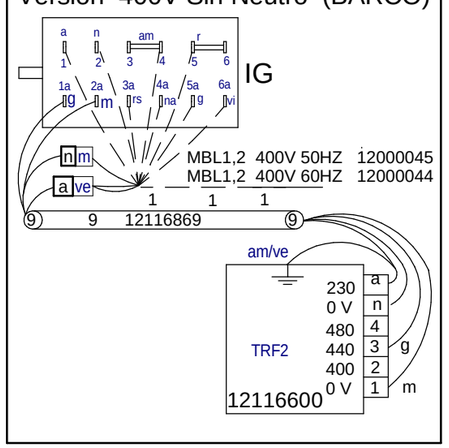

12166438

DESDE / SINCE 15/02/2021

2 12166438 Compacto

DESDE / SINCE 15/02/2021

RECUPERADOR

220 V.

MREC

400 V

n m g am/ve rs rs

Mod. WRAS

Vb vi ve

MBP

Nmax

am

r

ve ve

m

am /ve

Nmin

b r

b b

n

Prensaestopas R-143010

Junta goma R-143026

Tuerca R-143025

MS

230 V.

am/ve

MS

TECASA TS1 2 1 P vi na

RS 230 V.

EGO TS1 1 4 2 vi na

RS 6 x 2 kw

400 V.

SECADO

L=1200

L=900

IA

IPT1

IL

MV

Isv

Mod. WRAS

MOD. CCOE

VA

ve am /ve m

Z-273005

PT1

TST1 na am

FI-160, FI-200 Tt = 60ºC

FI-200 W Tt = 90ºC

RT11 (9Kw)

TST1

Tt1

12165965

12166156

am /ve

Solo ECO

12024527

MBP

C4 6µF

RT, RC △ 220 V.

MB PL1

MB PL2

C2 10µF

C1 10µF

MOD. CCOE

TC12 70

TSC1

RC1

TC11

12166156

TC12 70º

12165965

am/ve

Dcha. Solo ECO

12024527

MBP

C4 6µF

LV-81710

ELEC: CCO-120_160_180_225_270_320 GAS: CCO-120_160_180_225_270_320 ECO

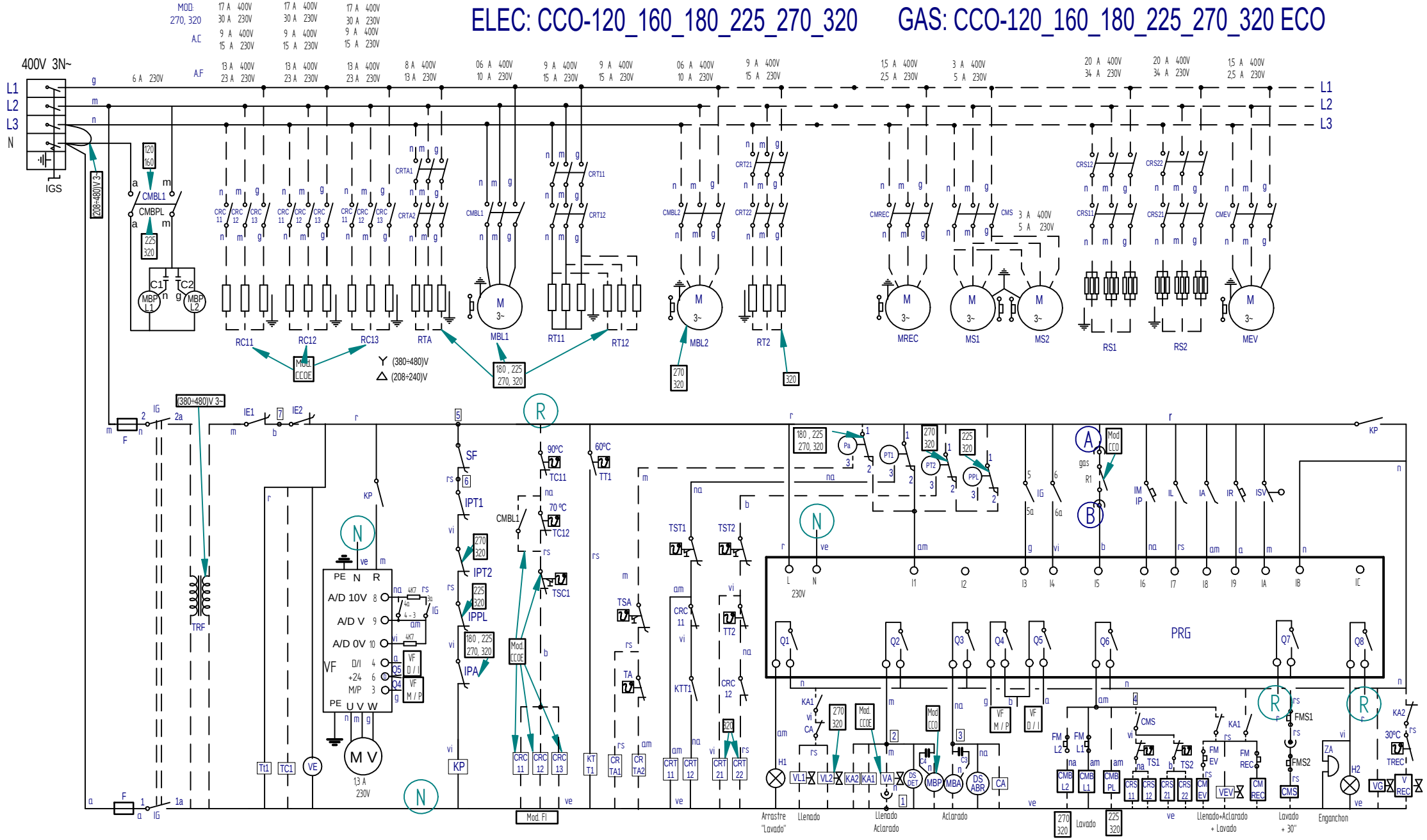

IG	1 1a	2 2a	3 3a	4 4a	5 5a	6 6a
0						
V1	X	X				
V2	X	X	X		X	
V3	X	X		X		X

COLOR		ESPAÑOL *COLOR*	FRANÇAIS *COULEUR*	ENGLISH *COLOUR*
a	=	Azul	Bleu	Blue
am	=	Amarillo	Jaune	Yellow
am/ve	=	Amarillo/verde	Jaune / vert	Yellow / green
b	=	Blanco	Blanc	White
g	=	Gris	Gris	Grey
m	=	Marrón	Marron	Brown

COLOR		ESPAÑOL *COLOR*	FRANÇAIS *COULEUR*	ENGLISH *COLOUR*
n	=	Negro	Noir	Black
na	=	Naranja	Orange	Orange
r	=	Rojo	Rouge	Red
rs	=	Rosa	Rose	Pink
ve	=	Verde	Vert	Green
vi	=	Violeta	Violet	Purple

12166429

HASTA / UNTIL 14/02/2021

COMPACTO CCO 120, 160

ELECTRICO

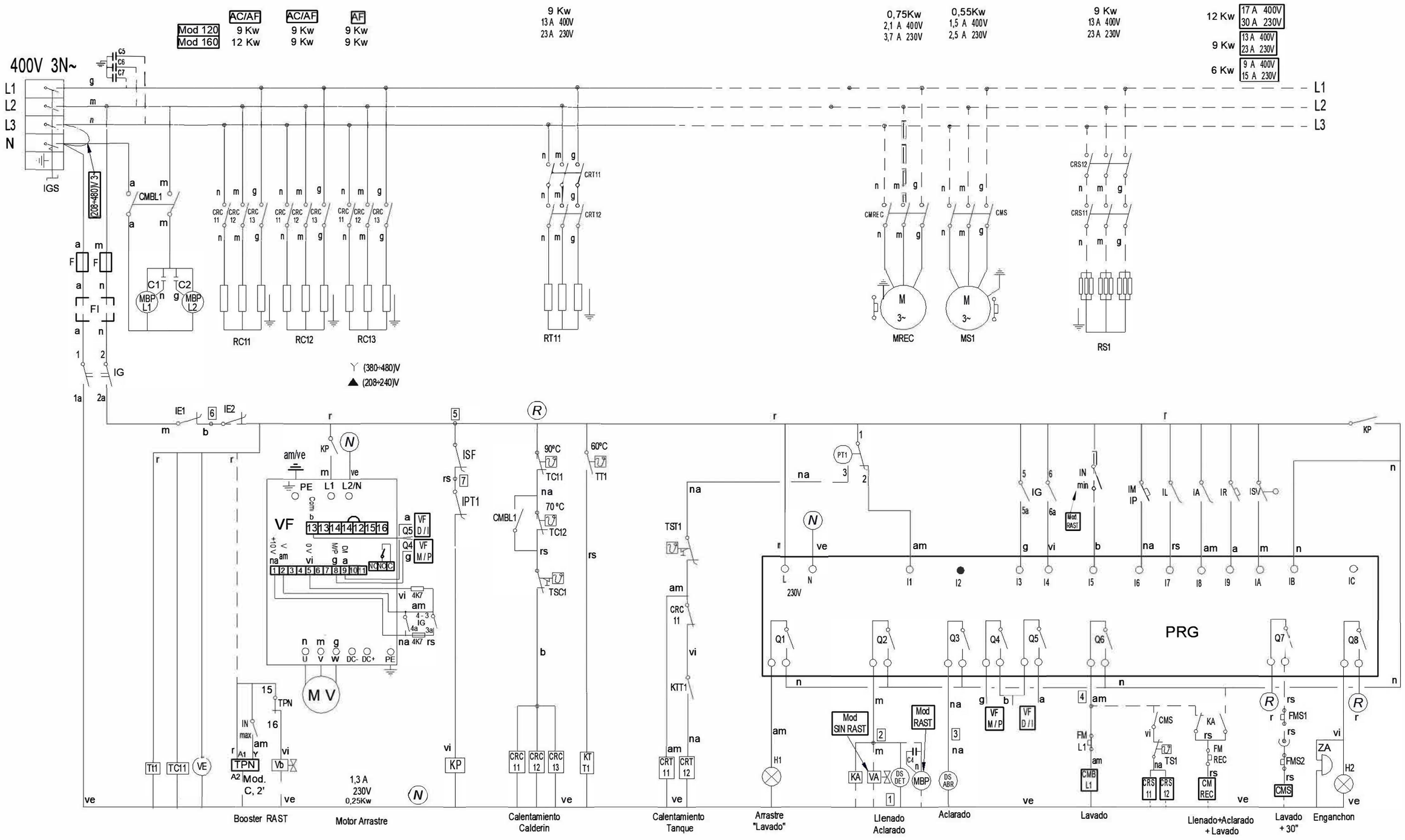

IG	1 1a	2 2a	3 — 4 3a	4a	5 — 6 5a	6a
0						
V1	X	X				
V2	X	X	X		X	
V3	X	X		X		X

COLOR		ESPAÑOL	FRANÇAIS	ENGLISH
		COLOR	*COULEUR*	*COLOUR*
a	=	Azul	Bleu	Blue
am	=	Amarillo	Jaune	Yellow
am/ve	=	Amarillo/verde	Jaune / vert	Yellow / green
b	=	Blanco	Blanc	White
g	=	Gris	Gris	Grey
m	=	Marrón	Marron	Brown

COLOR		ESPAÑOL	FRANÇAIS	ENGLISH
		COLOR	*COULEUR*	*COLOUR*
n	=	Negro	Noir	Black
na	=	Naranja	Orange	Orange
r	=	Rojo	Rouge	Red
rs	=	Rosa	Rose	Pink
ve	=	Verde	Vert	Green
vi	=	Violeta	Violet	Purple

12166429

DESDE / SINCE 15/02/2021

CCO 120, 160, 180, 225, 270, 320, MARINE

ELECTRICO

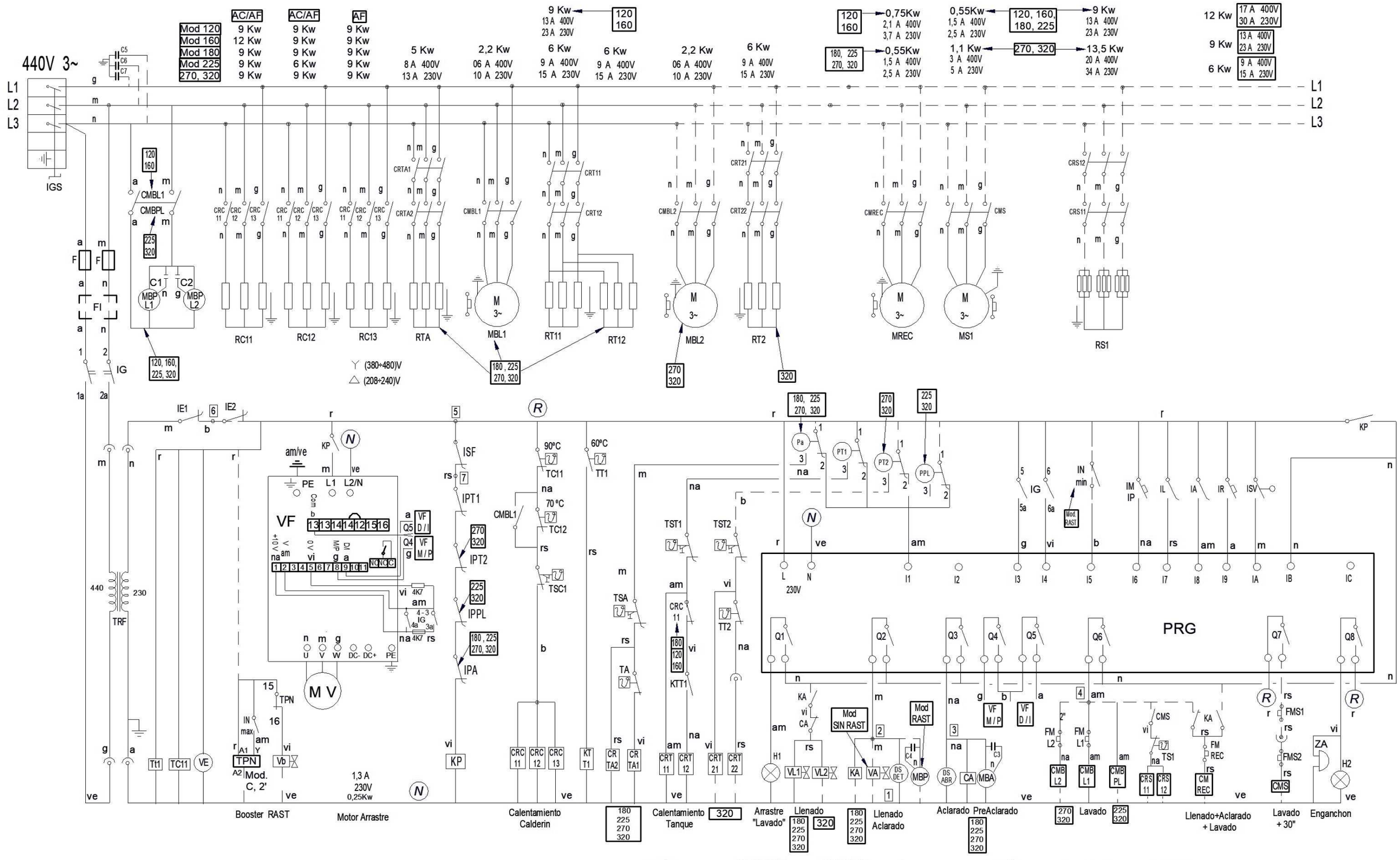

IG	1 — 2 1a — 2a	3 — 4 3a — 4a	5 — 6 5a — 6a
0			
V1	X X		
V2	X X X		X
V3	X X	X	X

0, V3, V1, V2

COLOR		ESPAÑOL *COLOR*	FRANÇAIS *COULEUR*	ENGLISH *COLOUR*
a	=	Azul	Bleu	Blue
am	=	Amarillo	Jaune	Yellow
am/ve	=	Amarillo/verde	Jaune / vert	Yellow / green
b	=	Blanco	Blanc	White
g	=	Gris	Gris	Grey
m	=	Marrón	Marron	Brown

COLOR		ESPAÑOL *COLOR*	FRANÇAIS *COULEUR*	ENGLISH *COLOUR*
n	=	Negro	Noir	Black
na	=	Naranja	Orange	Orange
r	=	Rojo	Rouge	Red
rs	=	Rosa	Rose	Pink
ve	=	Verde	Vert	Green
vi	=	Violeta	Violet	Purple

12264499

REV 01 ENE-2021

CCO 120 JAPAN

ELECTRICO

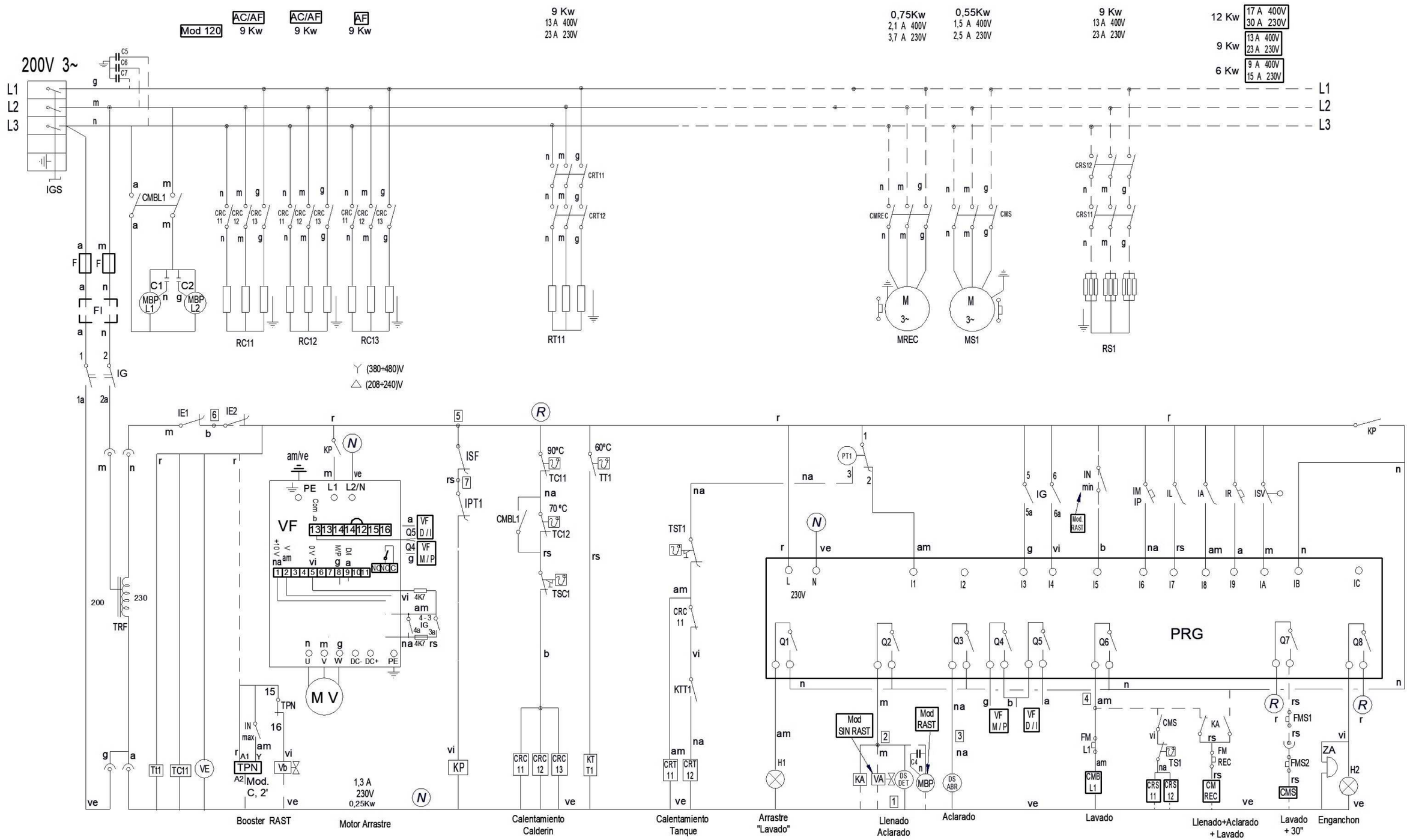

IG	1 1a	2 2a	3 3a	4 4a	5 5a	6 6a
0						
V1	X	X				
V2	X	X	X		X	
V3	X	X		X		X

COLOR		ESPAÑOL *COLOR*	FRANÇAIS *COULEUR*	ENGLISH *COLOUR*
a	=	Azul	Bleu	Blue
am	=	Amarillo	Jaune	Yellow
am/ve	=	Amarillo/verde	Jaune / vert	Yellow / green
b	=	Blanco	Blanc	White
g	=	Gris	Gris	Grey
m	=	Marrón	Marron	Brown

COLOR		ESPAÑOL *COLOR*	FRANÇAIS *COULEUR*	ENGLISH *COLOUR*
n	=	Negro	Noir	Black
na	=	Naranja	Orange	Orange
r	=	Rojo	Rouge	Red
rs	=	Rosa	Rose	Pink
ve	=	Verde	Vert	Green
vi	=	Violeta	Violet	Purple

12264503

REV 01 ENE-2021

CCO 120, 160, 180, 225, 270, 320, ECO GAS

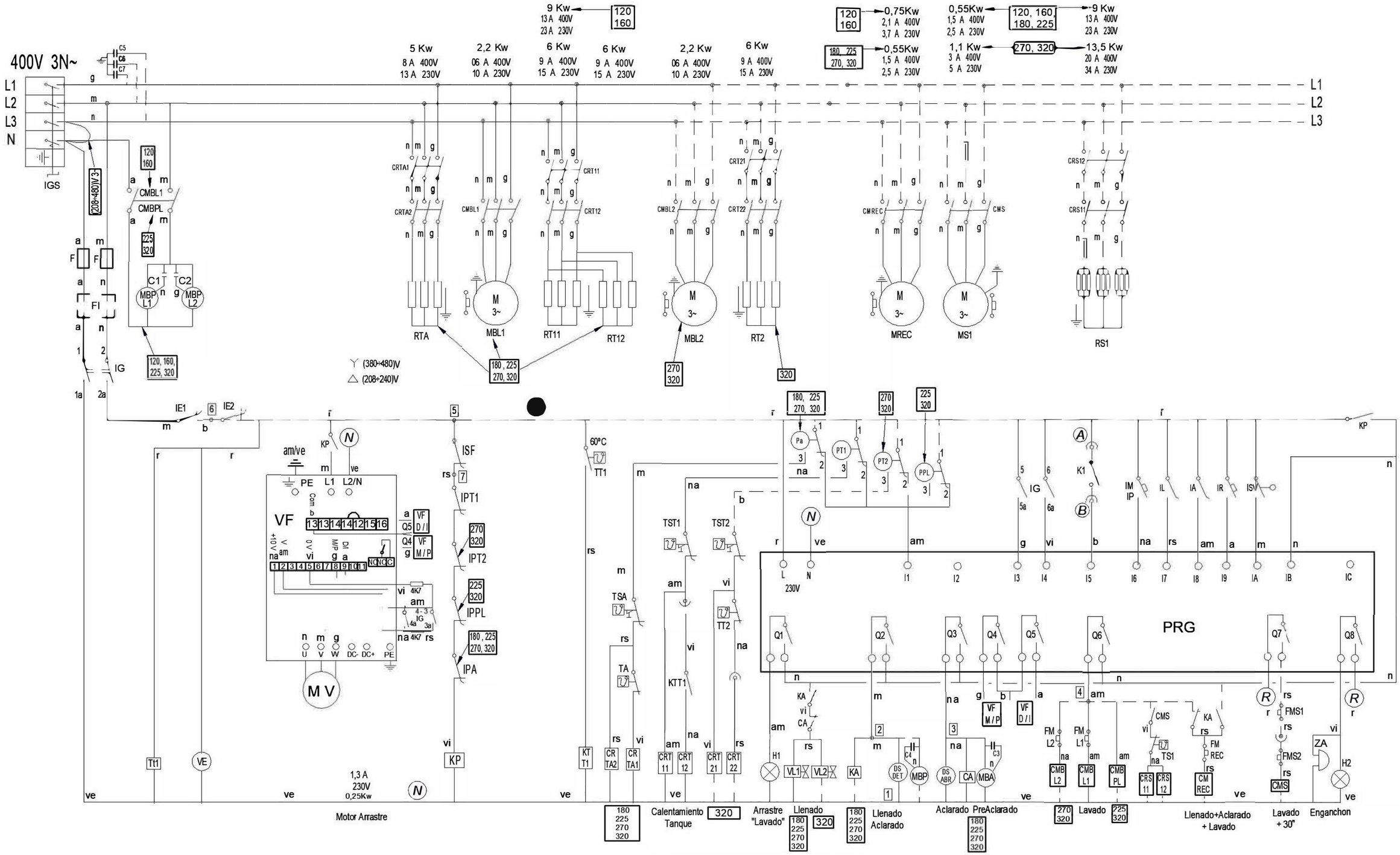

IG	1 1a	2 2a	3 — 4 3a	 4a	5 — 6 5a	 6a
0						
V1	X	X				
V2	X	X	X		X	
V3	X	X		X		X

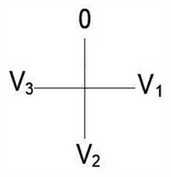

COLOR		ESPAÑOL *COLOR*	FRANÇAIS *COULEUR*	ENGLISH *COLOUR*
a	=	Azul	Bleu	Blue
am	=	Amarillo	Jaune	Yellow
am/ve	=	Amarillo/verde	Jaune / vert	Yellow / green
b	=	Blanco	Blanc	White
g	=	Gris	Gris	Grey
m	=	Marrón	Marron	Brown

COLOR		ESPAÑOL *COLOR*	FRANÇAIS *COULEUR*	ENGLISH *COLOUR*
n	=	Negro	Noir	Black
na	=	Naranja	Orange	Orange
r	=	Rojo	Rouge	Red
rs	=	Rosa	Rose	Pink
ve	=	Verde	Vert	Green
vi	=	Violeta	Violet	Purple

12264504

DESDE / SINCE
15/02/2021

Simb / LENG		*ESPAÑOL*	*ENGLISH*	*FRANÇAIS*
A,B (CCO)	=	Puntos de conexión con K1	Connection points with K1	Points de connexion K1
C1,C2,C3,C4	=	Condensador electrico	Electric condenser	Condensateur électrique
CA	=	Rele Auxiliar de Aclarado	Rinse Auxiliary Relay	Relais auxiliaire rinçage
CMBL1,2	=	Contactor Bomba lavado 1,2	Wash 1,2 Pump Contactor	Contacteur pompe lavage 1.2
CMBPL	=	Contactor Bomba PreLavado	Prewash Pump Contactor	Contacteur Pompe prélavage
CMEV	=	Contactor Motor Extractor de Vahos	Steam Exhaust Motor Contactor	Contacteur Moteur Extraction vapeur
CMS	=	Contactor Motor Secado	Drying Motor Contactor	Contacteur moteur Séchage
CMREC	=	Contactor Motor Recuperador	Contactor Motor Recover	Contacteur moteur Recuperateur
CRC11,12,13	=	Contactor Calentamiento Calderin	Boiler Heating Contactor	Contacteur Chauffage Chaudière
CRS11,12,21,22	=	Contactor Calentamiento Secado 1,2	Drying 1, 2 Heating Contactor	Contacteur chauffage séchage 1.2
CRTA1,2	=	Contactor Calentamiento Aclarado	Rinse heating Contactor	Contacteur chauffage Rinçage
CRT11,12	=	Contactor Calentamiento Tanque 1	Tank 1 Heating Contactor	Contacteur Chauffage Cuve 1
CRT21,22	=	Contactor Calentamiento Tanque 2	Tank 2 Heating Contactor	Contacteur Chauffage Cuve 2
DS.ABR	=	Dosificador Abrillantador	Rinse doser	Doseur tensoactive
DS.DET	=	Dosificador Detergente	Detergent doser	Doseur détergent
F	=	Fusible	Fuse	Fusible
FMEV	=	Termico Motor Extractor	Steam Exhaust Motor Thermal Overload	Thermique Moteur Extraction vapeur
FML1,2	=	Termico Motor Bomba Lavado1,2	Wash 1,2 Pump Motor Thermal Overload	Thermique Moteur pompe lavage 1.2
FMS1,2	=	Termico Motor Secado 1,2	Drying Motor Thermal Overload	Thermique du Moteur Séchage
FMREC	=	Termico Motor Recuperador	Recover Motor Thermal Overload	Thermique du Moteur Recuperateur
H1	=	Lampara Indicador Marcha	Operation light	Voyant de fonctionnement
H2	=	Lampara Indicador Atorado	Stuck Indicator Lamp	Voyant Bloqués
IA	=	Interruptor Accionamiento Aclarado	Rinsing actuator Switch	Interrupteur d'actionneur de rinçage
IE1,2	=	Pulsador Parada de emergencia 1,2	Emergency 1,2 stop push button	Bouton-poussoir Arrêt d'urgence 1,2
IG	=	Interruptor general.	Power On	Interrupteur général
IGS	=	Interruptor General de seguridad.	Disconnect Switch	Interrupteur Général de sécurité
IL	=	Interruptor Accionamiento Lavado	Wash actuator Switch	Interrupteur d'actionneur de lavage
IM / IP	=	Pulsador Marcha / Parada	Start / Stop push button	Bouton de démarrage / arrêt
IPA	=	Interruptor Puerta Lavado	Washer Door Switch	Interrupteur de porte de lavage
IPPL	=	Interruptor Puerta PreLavado	Prewash Door Switch	Interrupteur de porte prélavage
IPT1,2	=	Interruptor Puerta Tanque 1,2	Tank 1.2 Door Switch	Interrupteur de porte cuve 1.2
IR	=	Interruptor Retroceso Desenganche	Reverse stuck Switch	Interrupteur marche arrière à la blocage
ISV	=	Interruptor Seguridad Enganchon	Overload stuck Switch	Interrupteur marche à la blocage
PRG	=	Control Electronico	Electronic Control	Contrôle électronique
KA1, 2	=	Rele Auxiliar Llenado y Aclarado 1, 2	Fill and Rinse 1, 2 Auxiliary Relay	Relais auxiliaire remplissage et rinçage 1, 2
KP	=	Rele de Puerta	Door Relay	Relais de porte
KTT1	=	Rele Auxiliar Termostato Tanque1	Auxiliary Relay Tank Thermostat1	Thermostat Relais auxiliaire cuve 1
K1	=	Rele Auxiliar Generador Agua Caliente	Auxiliary Relay Hot Water Generator	Générateur auxiliaire Relais eau chaude
MBA	=	Moto Bomba Aclarado	Pump Rinsing	Pompe Rinçage
MBL1,2	=	Moto Bomba Lavado1,2	Washed Pump 1,2	Pompe de lavage 1,2
MBP	=	Moto Bomba Llenado	Filling Pump	Pompe de remplissage
MBPL	=	Moto Bomba PreLavado	Prewash Pump	Pompe à prélavage
MEV	=	Motor Extractor de Vahos	Steam extractor motor	Moteur extracteur vapeur
MREC	=	Motor Recuperador	Motor Recovery	Moteur Récupérateur
MS1,2	=	Motor Secado 1,2	Drying motor 1,2	Moteur de séchage 1,2
MV	=	Motor Arrastre	Advance Motor	Moteur d'entraînement
PA	=	Presostato Aclarado	Rinsed tank Pressure Switch	Pressostat de rinçage
PPL	=	Presostato Prelavado	Prewash tank Pressure Switch	Pressostat de prélavage cuve
PT1	=	Presostato Tanque 1	Washed tank 1 Pressure Switch	Pressostat de lavage cuve 1
PT2	=	Presostato Tanque 2	Washed tank 2 Pressure Switch	Pressostat de lavage cuve 2
R,N	=	Puntos conexión 230V	230V connection points	Points de connexion 230V
RC11,12,13	=	Resistencia Calentamiento Calderin	Boiler Element Heating	Resistance Chauffage Chaudière
RS1, 2	=	Resistencia Calentamiento Secado 1, 2	Drying Element Heating	Resistance Chauffage séchage
RTA	=	Resistencia Calentamiento Aclarado	Rinse tank Element Heating	Resistance Chauffage rinçage
RT11,12	=	Resistencia Calentamiento Tanque 1	Washed Tank 1 Element Heating	Resistance Chauffage lavage cuve 1
RT2	=	Resistencia Calentamiento Tanque 2	Washed Tank 2 Element Heating	Resistance Chauffage lavage cuve 2
SF	=	Interruptor Fin recorrido	Safety end Switch	Interrupteur fin de coourse
TA	=	Termostato Aclarado	Rinse Thermostat	Thermostat de rinçage
TC11	=	Termostato Calderin Temperatura Max.	Boiler thermostat Max. temperature	Thermostat Température max. chaudière
TC12	=	Termostato Calderin Temperatura min.	Boiler thermostat min. temperature	Thermostat Température min. chaudière
TREC	=	Termostato Recuperador	Recovery Thermostat	Thermostat récupérateur
TRF	=	Transformador	Transformer	Transformateur
TSA	=	Termostato Seguridad Aclarado	Rinse Hi-limit Thermostat	Thermostat Limiteur rinçage
TS1,2	=	Termostato Secado 1, 2	Drying 1,2 Thermostat	Thermostat séchage 1, 2
TSC1	=	Termostato Seguridad Calderin 1	Boiler 1 Hi-limit Thermostat	Thermostat Limiteur Chaudière
TST1,2	=	Termostato Seguridad Tanque 1,2	Washed 1,2 Hi-limit Thermostat	Thermostat Limiteur lavage 1, 2
TT1,2	=	Termostato Tanque 1, 2	Washed 1,2 Thermostat	Thermostat lavage 1, 2
VA	=	Electrovalvula Llenado y Aclarado	Filling and Rinse Solenoid Valve	Electrovanne Remplissage et rinçage
VEV	=	Electrovalvula Extractor de Vahos	Steam extractor Solenoid Valve	Electrovanne extracteur vapeur
VF	=	Variador de Frecuencia	Variable frequency drive	Variateur de fréquence
VL1,2	=	Electrovalvula Llenado Tanque 1, 2	Filling Tank 1, 2 Solenoid Valve	Electrovanne de remplissage 1, 2
VG	=	Electrovalvula General Recuperador	Recovery Solenoid Valve main	Electrovanne général Recuperateur
VREC	=	Electrovalvula Recuperador	Recovery Solenoid Valve	Electrovanne Recuperateur
ZA	=	Alarma Enganchon	Buzzer alarm stuck	Alarme buzzer blocage
	=			
COLOR	=	COLORES	COLOUR	COULEURS
BLK, bk, n	=	Negro	Black	Noir
BLU, bl, a	=	Azul	Blue	Bleu
BRN, bn, m	=	Marrón	Brown	Marron
GRN, gn, ve	=	Verde	Green	Vert
GRY, gy, g	=	Gris	Grey	Gris
ORG, or, na	=	Naranja	Orange	Orange
PNK, pk, rs	=	Rosa	Pink	Rose
PRP, pr, vi	=	Violeta	Purple	Violet
RED, rd, r	=	Rojo	Red	Rouge
WHT, wh, b	=	Blanco	White	Blanc
YEL, yw, am	=	Amarillo	Yellow	Jaune
YEL/GRN, am/ve	=	Amarillo/verde	Yellow / green	Jaune / vert