lamber

Brita

Lavastoviglie
Lave-vaisselle
Dishwashers
Geschirrspüler

L25
standard/marina

PARTI DI RICAMBIO
PIECES DETACHEES
SPARE PARTS
ERSATZTEILE

Ed. 05/00

DVGW Zertifizierung

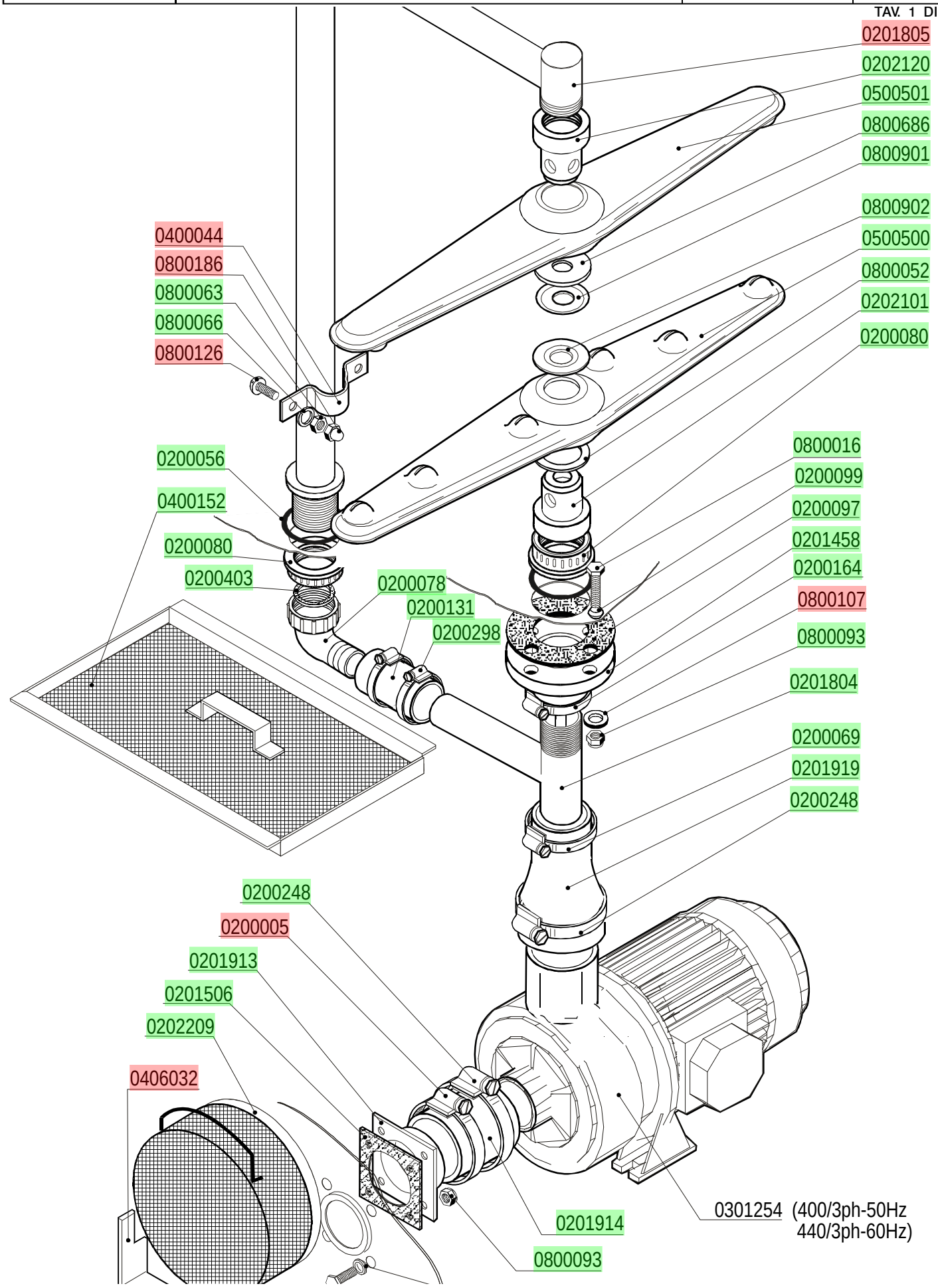
0201805
0202120
0500501
0800686
0800901
0800902
0500500
0800052
0202101
0200080
0800016
0200099
0200097
0201458
0200164
0800107
0800093
0201804
0200069
0201919
0200248
0400044
0800186
0800063
0800066
0800126
0200056
0400152
0200080
0200403
0200078
0200131
0200298
0200248
0200005
0201913
0201506
0202209
0406032
0201914
0800093
0301254 (400/3ph-50Hz
440/3ph-60Hz)

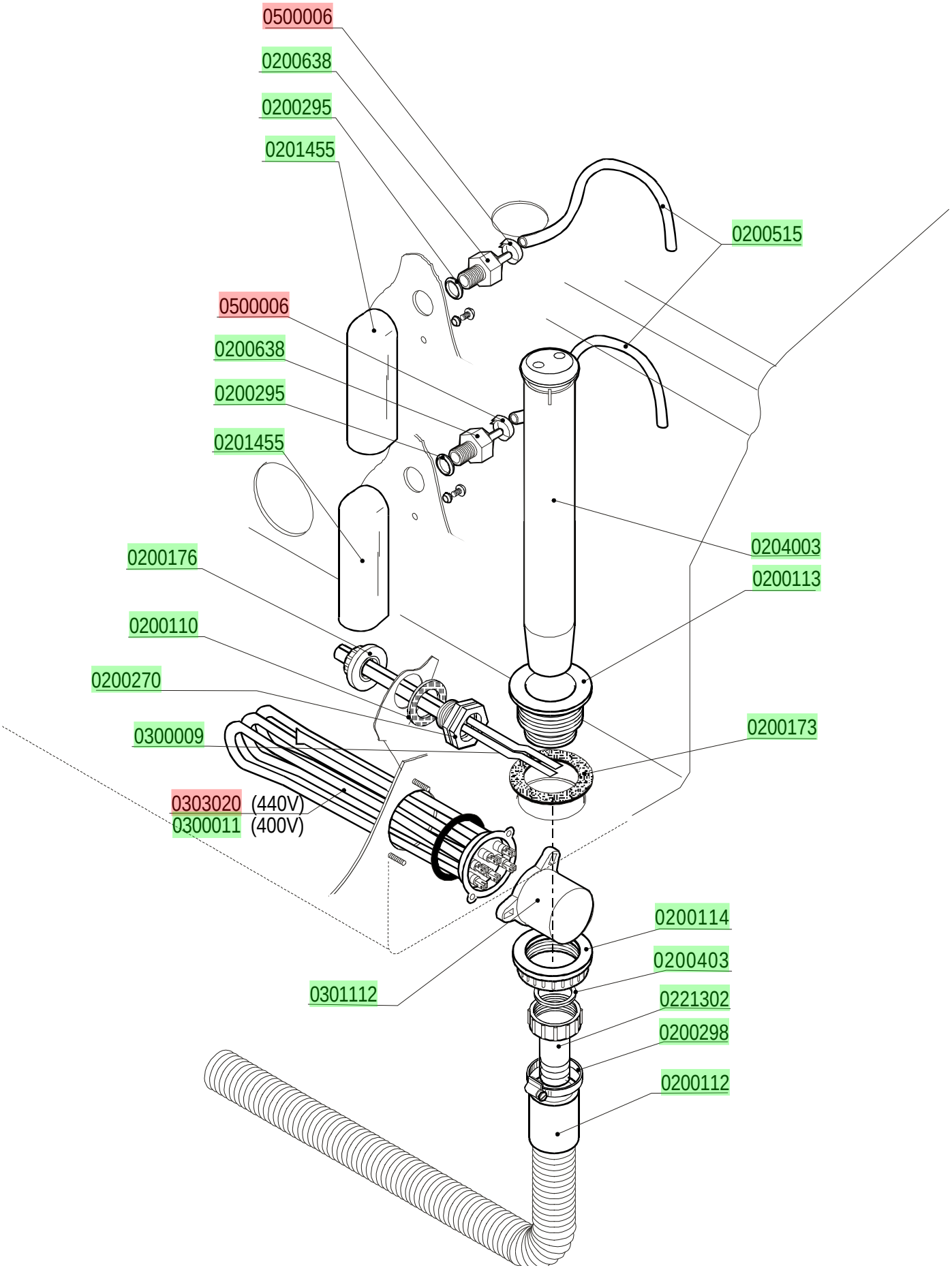
0500006
0200638
0200295
0201455
0200515
0500006
0200638
0200295
0201455
0204003
0200176
0200113
0200110
0200270
0200173
0300009
0303020 (440V)
0300011 (400V)
0200114
0200403
0301112
0221302
0200298
0200112

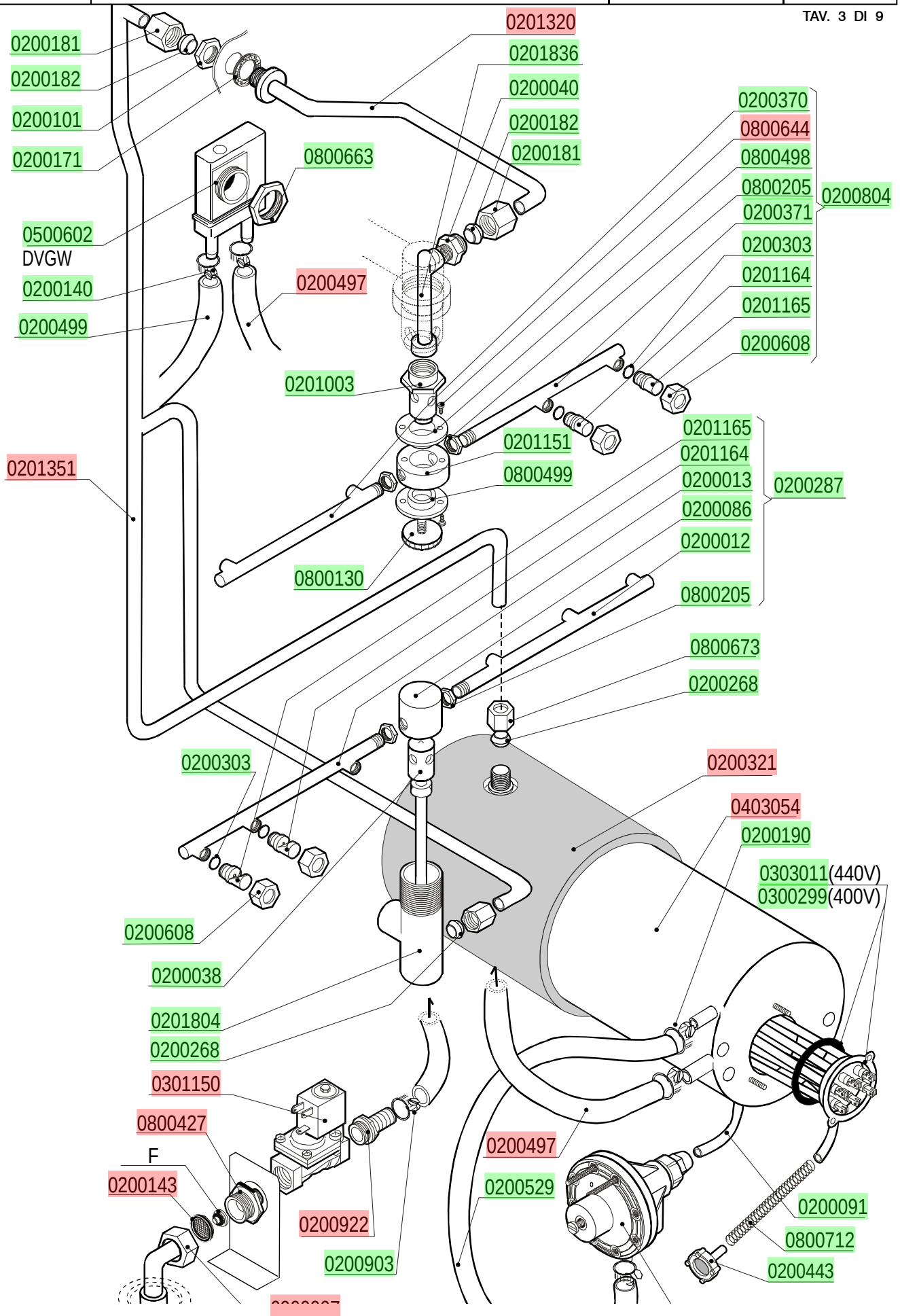
0200181
0200182
0200101
0200171
0500602
DVGW
0200140
0200499
0800663
0200497
0201320
0201836
0200040
0200182
0200181
0200370
0800644
0800498
0800205
0200371
0200303
0201164
0201165
0200608
0200804
0201003
0201351
0201151
0800499
0800130
0201165
0201164
0200013
0200086
0200012
0800205
0200287
0800673
0200268
0200303
0200608
0200038
0201804
0200268
0301150
0800427
F
0200143
0200922
0200903
0200321
0403054
0200190
0303011(440V)
0300299(400V)
0200497
0200529
0200091
0800712
0200443

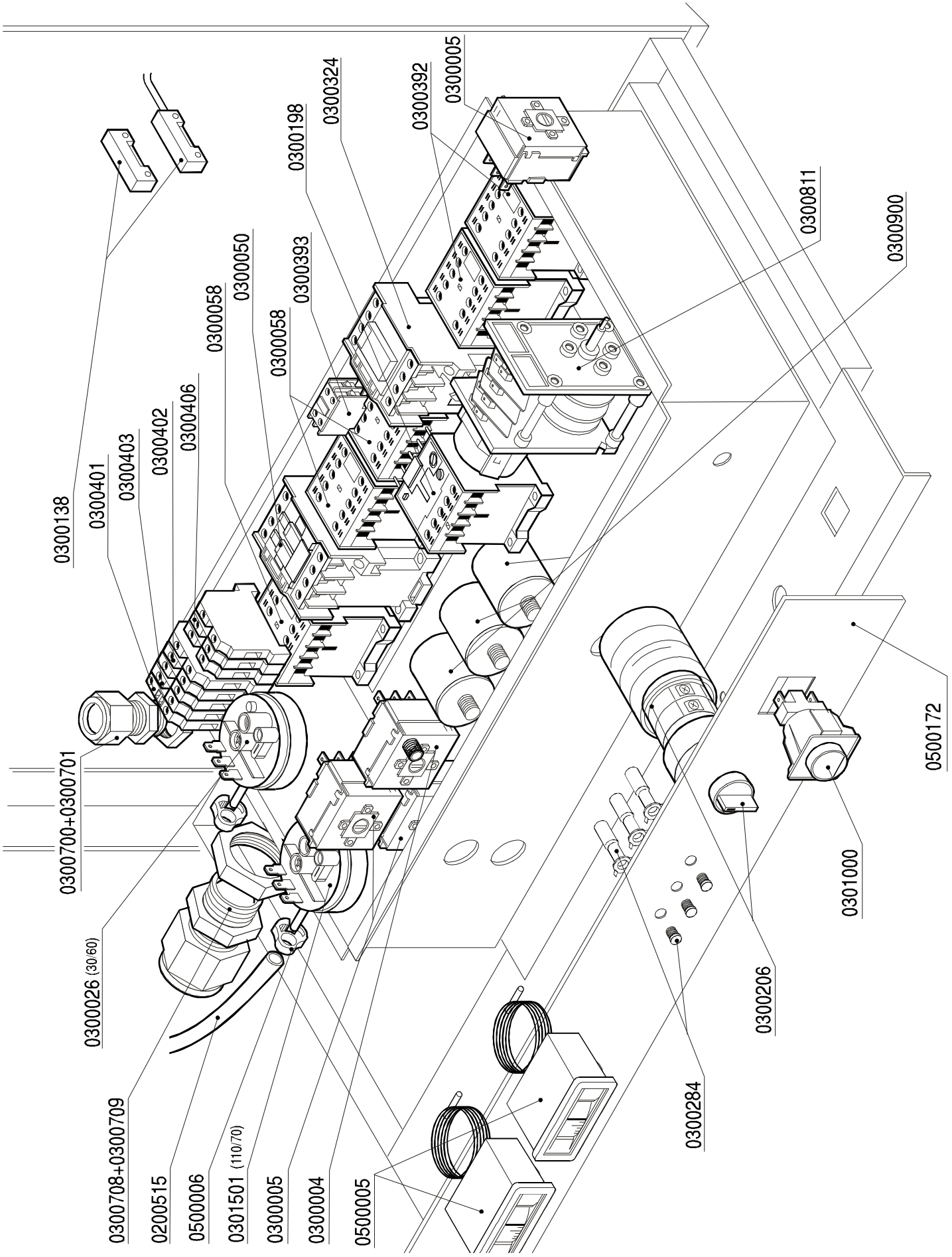
0300005
0300392
0300324
0300198
0300811
0300900
0300050
0300058
0300393
0300058
0300406
0300402
0300403
0300401
0300138
0500172
0300700+0300701
0301000
0300026 (30/60)
0300206
0300284
0300708+0300709
0200515
0500006
0301501 (110/70)
0300005
0300004
0500005

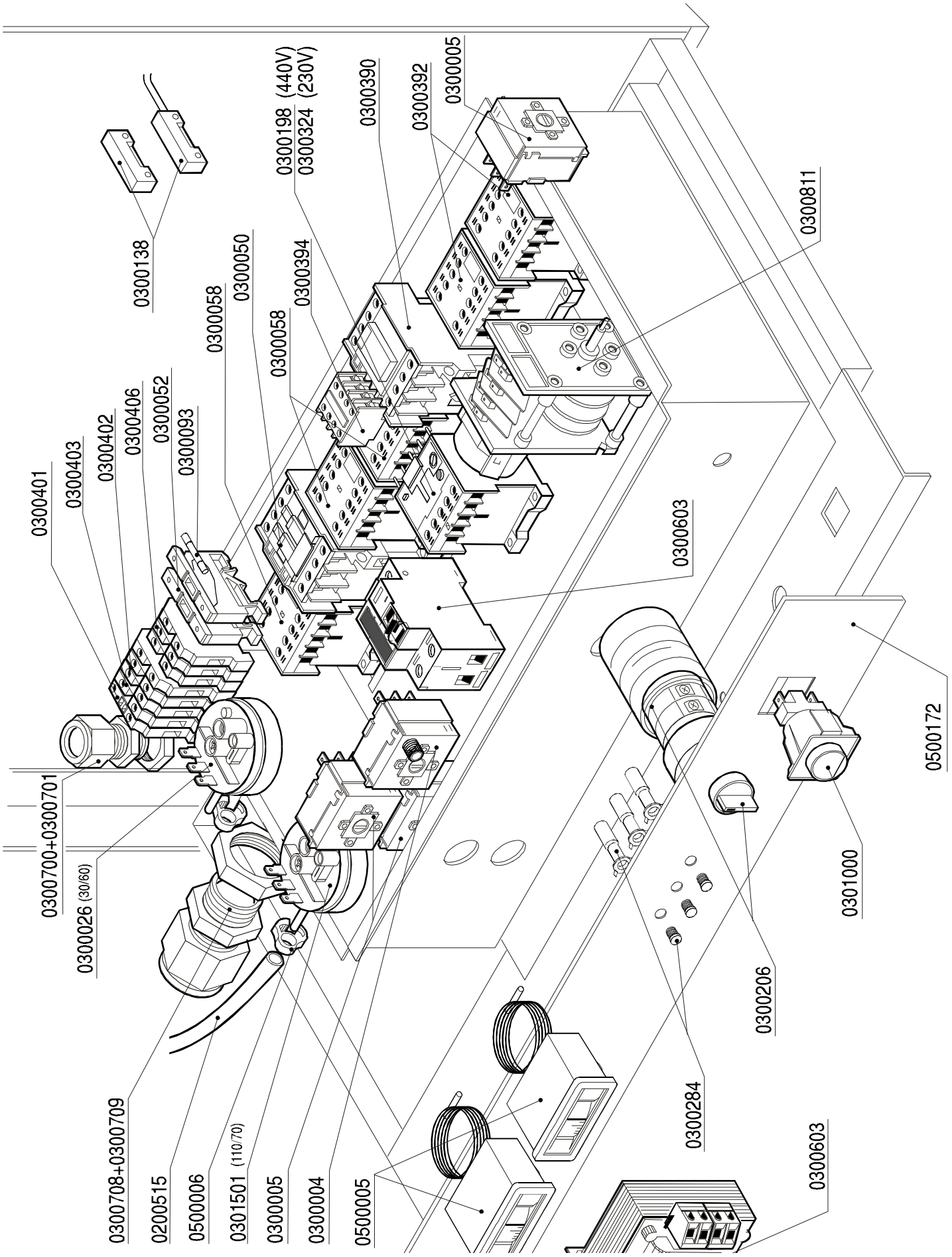
0300138
0300198 (440V)
0300324 (230V)
0300390
0300392
0300005
0300811
0300058
0300050
0300394
0300058
0300401
0300403
0300402
0300406
0300052
0300093
0300603
0500172
0301000
0300700+0300701
0300026 (30/60)
0300206
0300284
0300603
0300708+0300709
0200515
0500006
0301501 (110/70)
0300005
0300004
0500005

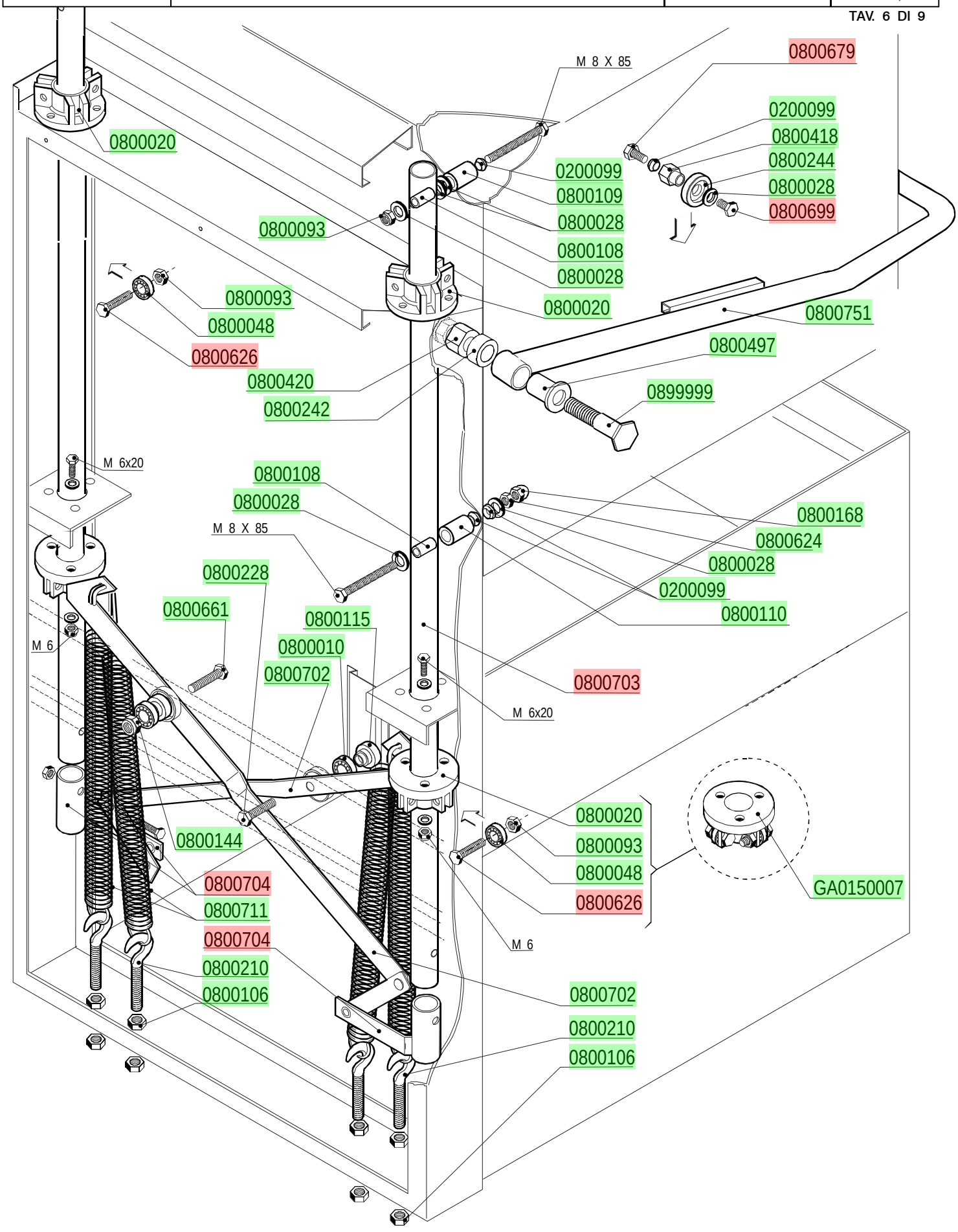
0800679
M 8 X 85
0200099
0800418
0800244
0800028
0800699
0800020
0200099
0800109
0800028
0800108
0800028
0800093
0800020
0800751
0800093
0800048
0800626
0800497
0800420
0899999
0800242
M 6x20
0800108
0800028
0800168
M 8 X 85
0800624
0800028
0800228
0200099
0800661
0800115
0800110
M 6
0800010
0800702
0800703
M 6x20
0800020
0800144
0800093
0800048
0800704
0800626
0800711
GA0150007
0800704
M 6
0800210
0800106
0800702
0800210
0800106

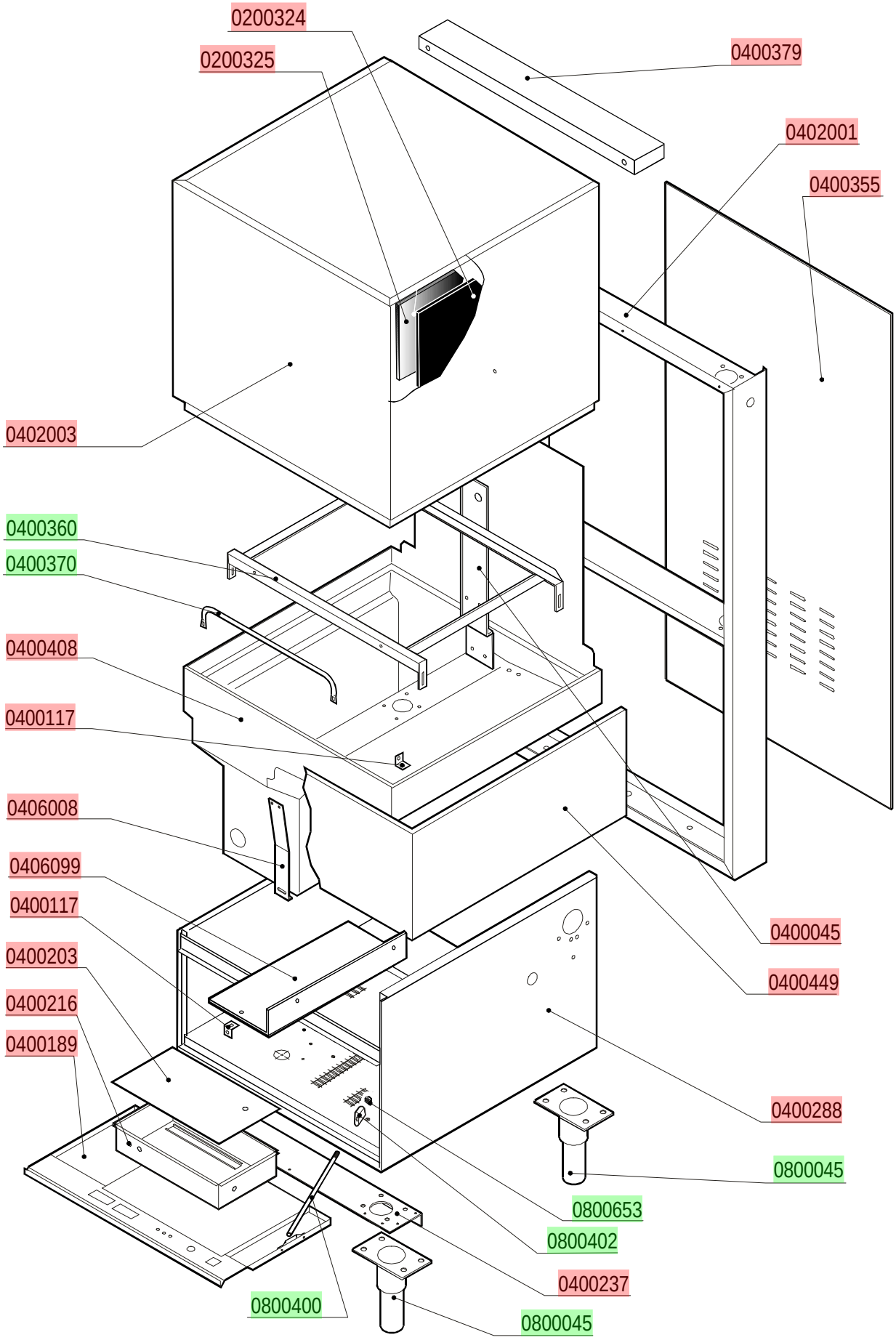
0200324
0200325
0400379
0402001
0400355
0402003
0400360
0400370
0400408
0400117
0406008
0406099
0400117
0400203
0400216
0400189
0400045
0400449
0400288
0800045
0800653
0800402
0400237
0800400
0800045

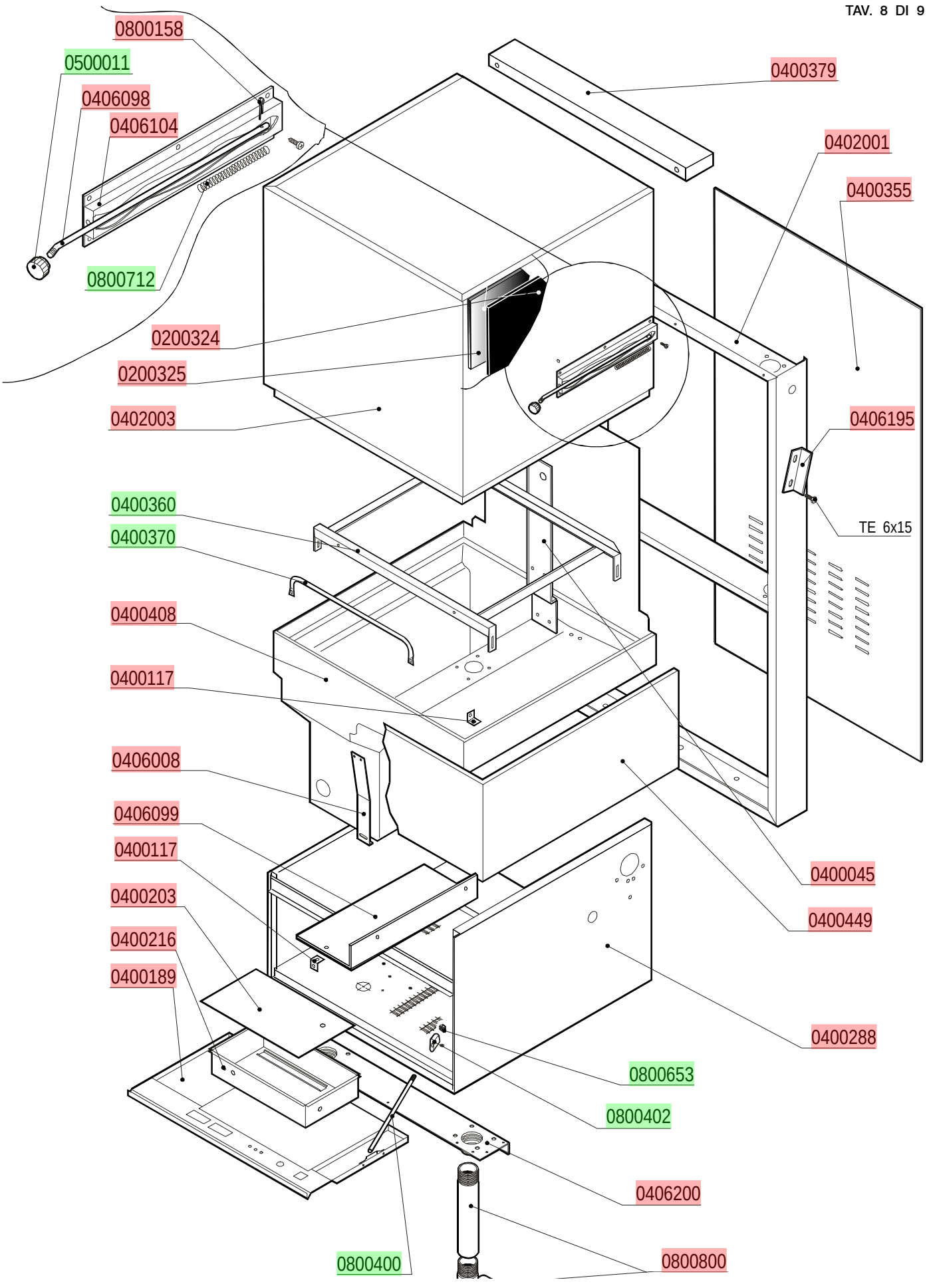
0800158
0500011
0406098
0406104
0800712
0400379
0402001
0400355
0200324
0200325
0402003
0406195
TE 6x15
0400360
0400370
0400408
0400117
0406008
0406099
0400117
0400203
0400216
0400189
0400045
0400449
0400288
0800653
0800402
0406200
0800400
0800800

DOSATORE DETERSIVO - DOSEUR DE PRODUIT LESSIVIEL
DETERGENT PUMP - WASCHMITTELDOSIERGERÄT

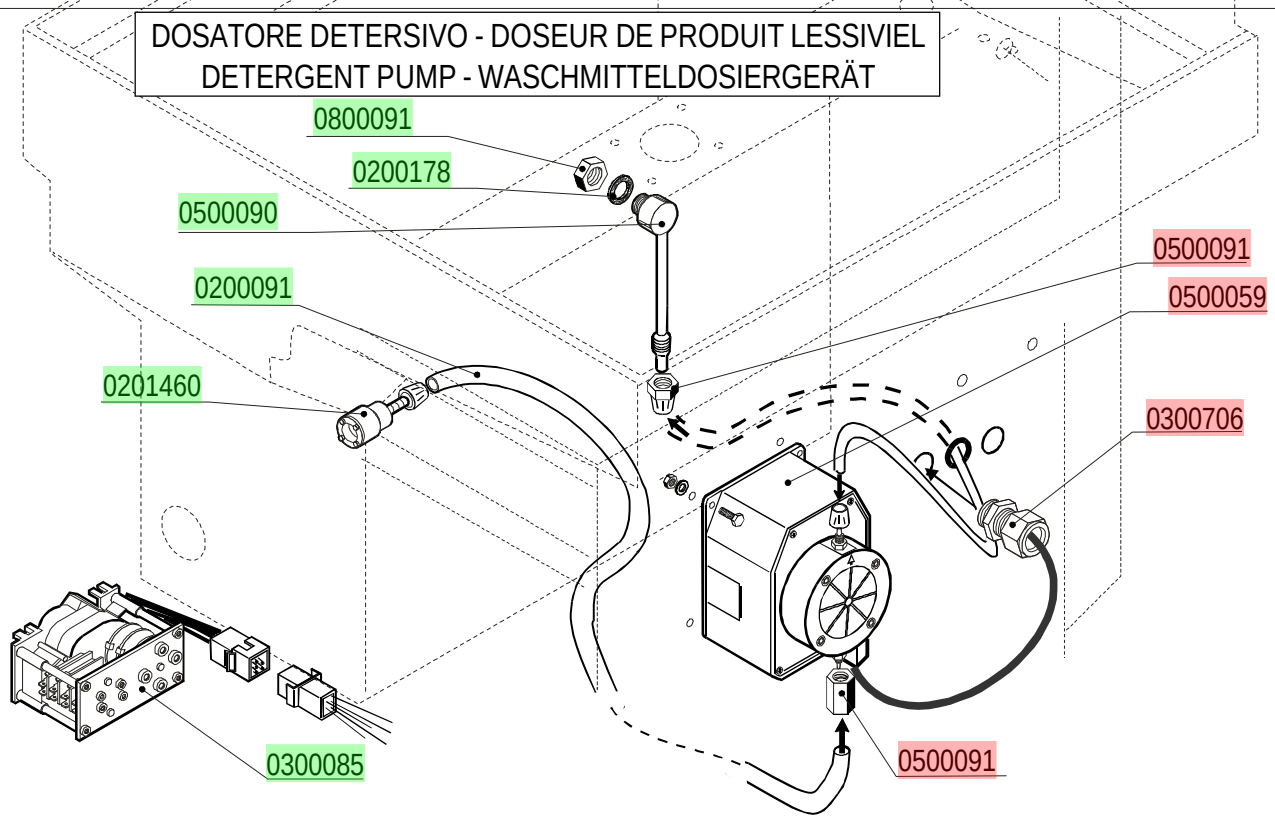

DOSATORE ADDITIVO DI RISCIACQUO-DOSEUR DE PRODUIT POUR RINÇAGE
RINSE AID DISPENSER - NACHSPÜLMITTELDOSIERGERÄT

cod. 0599999

