VETRINE CON RISCALDAMENTO

SERIE LUSSO

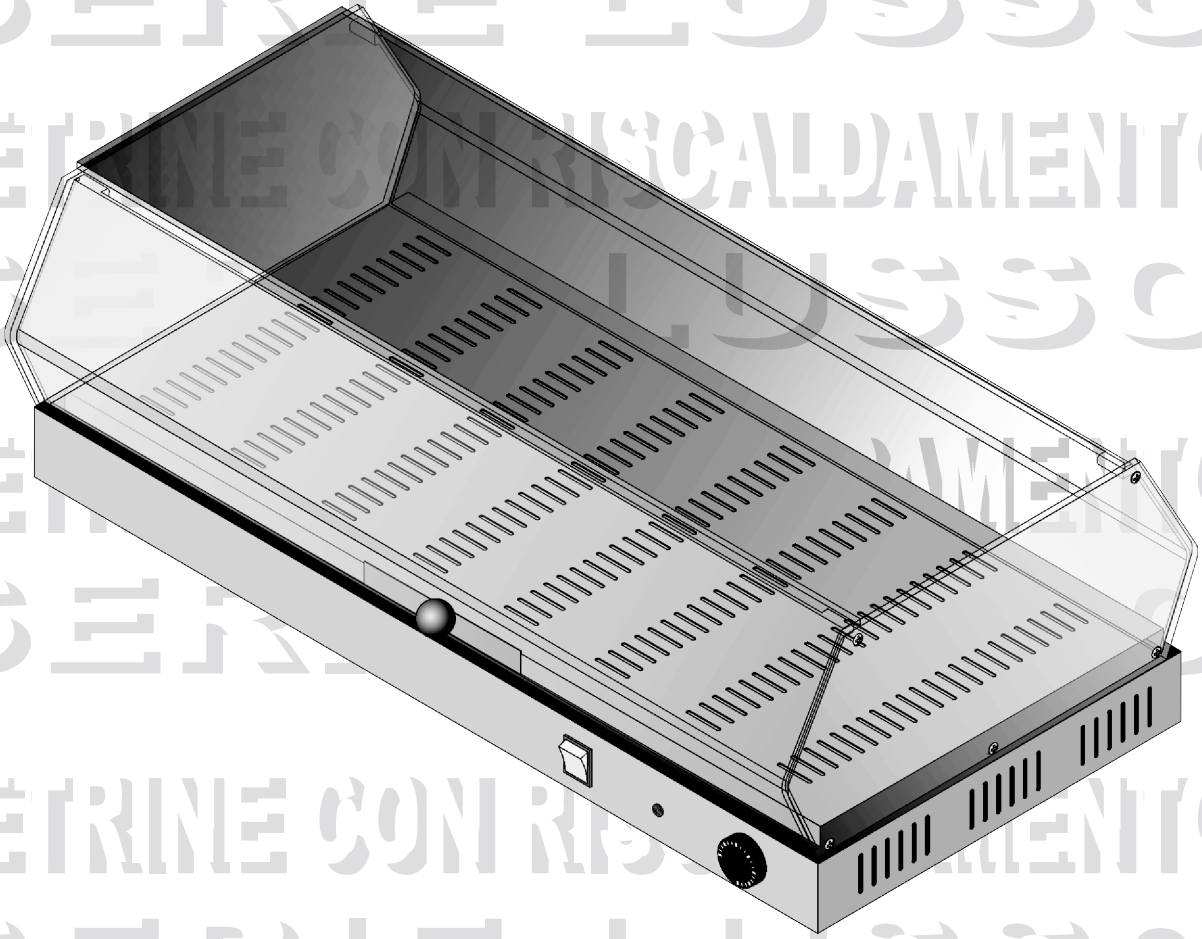

MANUALE DI RICAMBI

SPARE PARTS

CATALOGUES PIÉCES

ERSATZTEILEKATALOG

CATÁLOGO DE REPUESTOS

VETRINA R 701 L

ED. 2001 **TAV. 1**

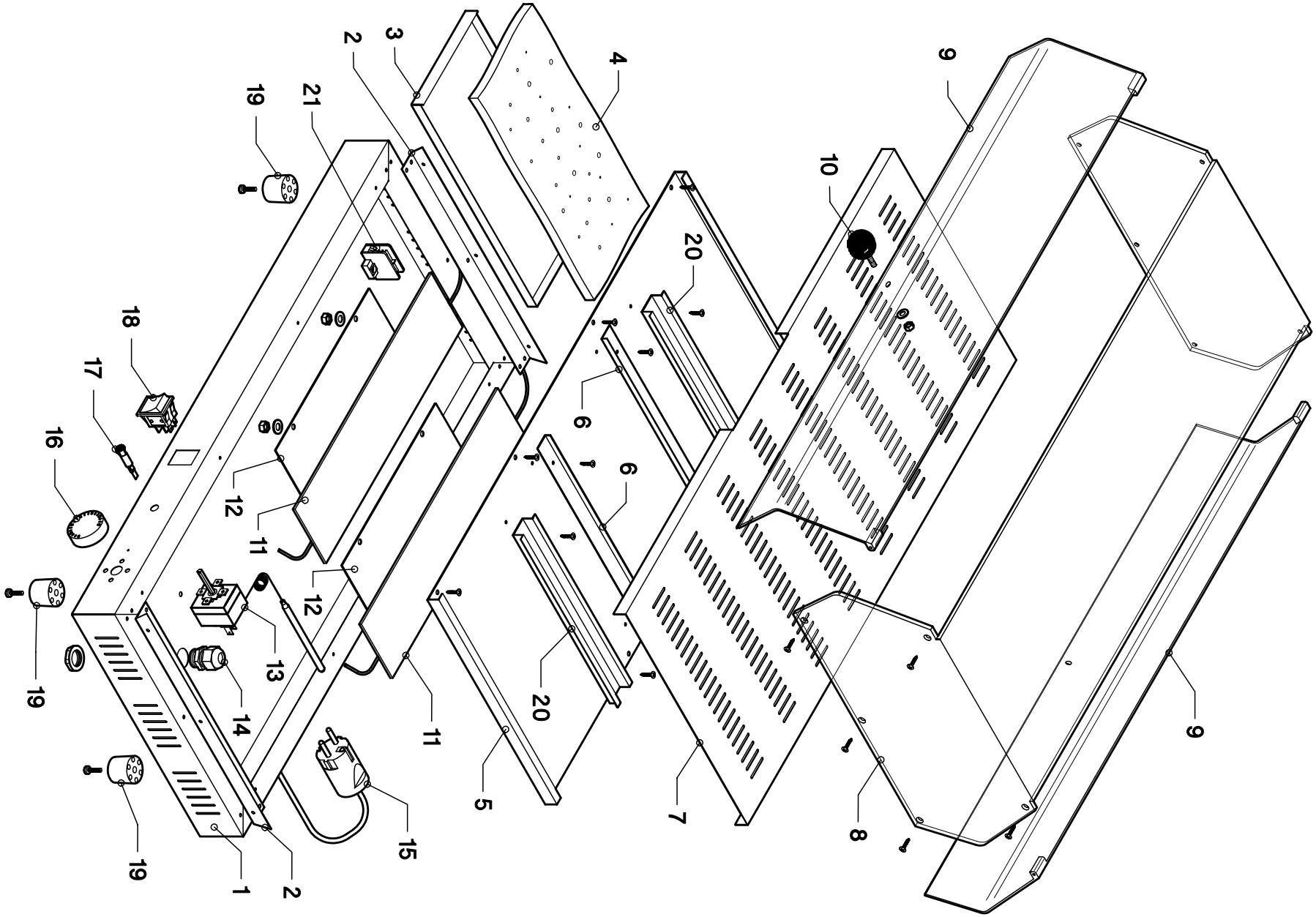

VETRINA R 701 L

ED. 2001 **TAV. 1**

Pos.	COD.	COD.	Q.tà	DESCRIZIONE	DENOMINATION	DESCRIPTION	BEZEICHNUNG	DESCRIPCIÓN
1	953568		1	BASAMENTO	SOCLE	BASE	UNTERSTRUKTUR	BASE
2	953564		2	SQUADRETTA FISSAGGIO VETRINA	FIXAGE DE VITRINE	IMPLANTATION DISPLAY WINDOW	BEFESTIGUNGSWINKEL	ANGULAR FIJACIÓN VITRINA
3	901186		1	CASSETTO	TIROIR	DRAWER	SCHUBLADE	CAJÓN
4	906320		1	SPUGNA	EPONGE	SPONGE	SCHWAMM	ESPONJA
5	963569		1	COPERTURA SUPER. BASAMENTO	PLAGE SOCLE	BASE COVERING	ABDECKUNG DER UNTERSTRUKTUR	COBERTURA BASE
6	953567		2	GUIDE CASSETTO	GUIDES DE TIROIR	GUIDES DRAWER	SCHUBLADFÜHRUNGEN	GUIA CAJÓN
7	901196		1	GRIGLIA	GRILLE	GRATING	GITTER	REJILLA
8	901817		1	CAPOTE	CAPOTE	HOOD	VERDECK	CAPOT
9	900914		2	SPORTELLO	VISIÈRE	DOOR	TÜR	PORTEZUELA
10	905044		2	POMELLO	POIGNÉE	KNOB	KNOPF	EMPUÑADURA
11	905822		2	RESISTENZA	RESISTANCE	HEATING ELEMENT	HEIZKÖRPER	RESISTENCIA
12	901188		2	PREMIRESISTENZA	FIXAGE DE RESISTANCE	FIXING HEATING ELEMENT	HEIZKÖRPERBEFESTIGER	FIJACIÓN RESISTENCIA
13	907110		1	TERMOSTATO	THERMOSTAT	THERMOSTAT	THERMOSTAT	TERMÓSTATO
14	902687		1	PRESSACAVO	FIXAGE DE CABLE	FIXING CABLE	KABELBEFESTIGER	PRESACAVO
15	901180		1	CAVO D'ALIMENTAZIONE	CÂBLE D'ALIMENTATION	INPUT CABLE	SPEISKABEL	CABLE DE ALIMENTACÍON
16	903982		1	MANOPOLA	BOUTON	KNOB	KNOPF	EMPUÑADURA
17	903629		1	LAMPADA	LAMPE	LAMP	KONTROLLAMPE	LÁMPARA
18	903612		1	INTERRUTTORE	INTERRUPTEUR	MAIN SWITCH	SCHALTER	INTERRUPTOR
19	904960		4	PIEDINO	PIED SUPPORT	FEET	SOCKEL	PIÉ
20	953561		2	OMEGA DI RINFORZO	RENFORT	REINFORCEMENT	VERSTAERKUNG	REFUERZO
21	955068		1	MORSETTO	BORNES	TERMINAL BOARD	KLEMMLEISTE	TABLEROS DE BORNES