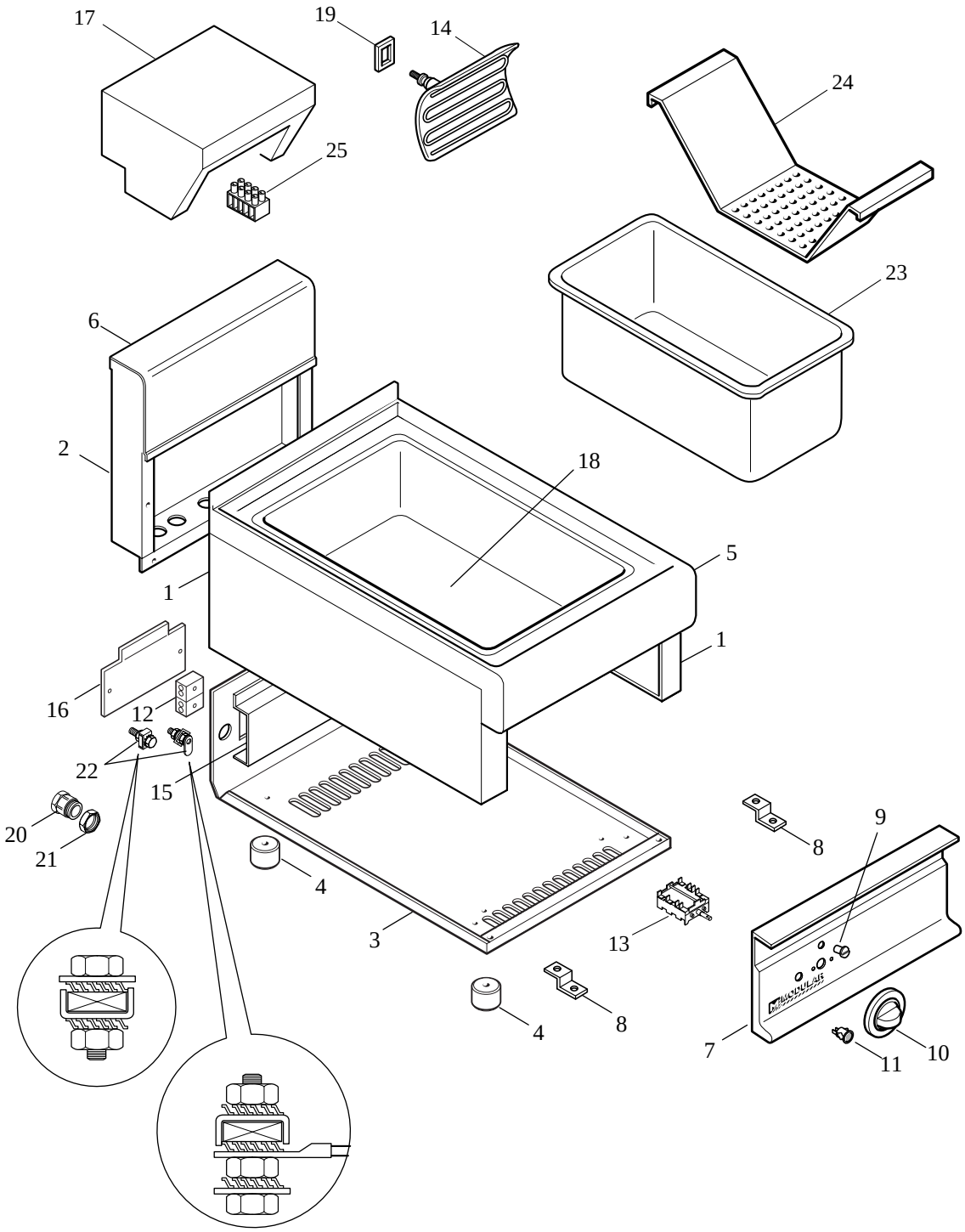
17
19
14
24
25
23
6
2
18
5
1
1
16
12
22
15
20
21
4
3
8
9
13
4
8
7
11
10

MODULAR

LISTA RICAMBI

cod. 253.730.00

SCALDA PATATE ELETTRICO ED. 01-99

MOD. 65/40 SPE

POS.	CODICE	RIF. MODIFICHE	DENOMINAZIONE	PREZZO
1	621.026.00		Fianco top	
2	621.027.00		Schienale da 40	
3	622.005.00		Fondo top da 40 elettrico	
4	651.001.00		Piedino D.30xH.20	
5	611.119.00		Ass. piano 65/40 SPE	
6	611.001.00		Ass. alzatina posteriore da 40	
7	611.135.00		Ass. cruscotto 65/40 SPE	
8	623.002.00		Squadretta fissaggio cruscotto	
9	682.003.00		Placchetta indice	
10	612.010.00		Ass. manopola elettrica per SPE D. 62	
11	663.000.00		Segnalatore verde 41F2 + dente	
12	663.018.00		Morsettiera PA44 a 4 poli	
13	661.000.00		Commutatore EGO 49.41015.300	
14	665.010.00		Resistenza ceramica da 1000W	
15	623.007.00		Supporto morsettiera	
16	623.006.00		Coperchio morsettiera	
17	611.136.00		Ass. portaresistenza SPE	
18	622.113.00		Protezione SPE	
19	623.070.00		Spessore per resistenza SPE	
20	663.026.00		Pressacavo V-TEC 13,5 2022648	
21	663.016.00		Controdado pg 13,5 116/13,5	
22	611.320.00		Montaggio viti di terra÷equipotenziale	
23	624.010.00		Bacinella GN 1/1 H. 150	
24	621.159.00		Falsofondo SPE	
25	663.003.00		Morsettiera a 2 poli	