1 LAVAGGIO INFERIORE
2 LAVAGGIO SUPERIORE
3 VASCA LAVAGGIO
4 GRUPPO RISCIACQUO
5 GRUPPO BOILER DISTRIBUZIONE ACQUA
6 QUADRO ELETTRICO
7 GUIDE E FILTRI
8 BASAMENTO
9 CARROZZERIA CAPOTTA
10 GRUPPO SOLLEVAMENTO

| lamber | LAVAGGIO INFERIORE - LAVAGE INFERIEUR<br>LOWER WASHING - UNTERER WASCHROHR | MOD. PT850-M | TAV. 1 C<br>ED. 05/2004<br>TAV. 1 DI 10 |
|---|---|---|---|

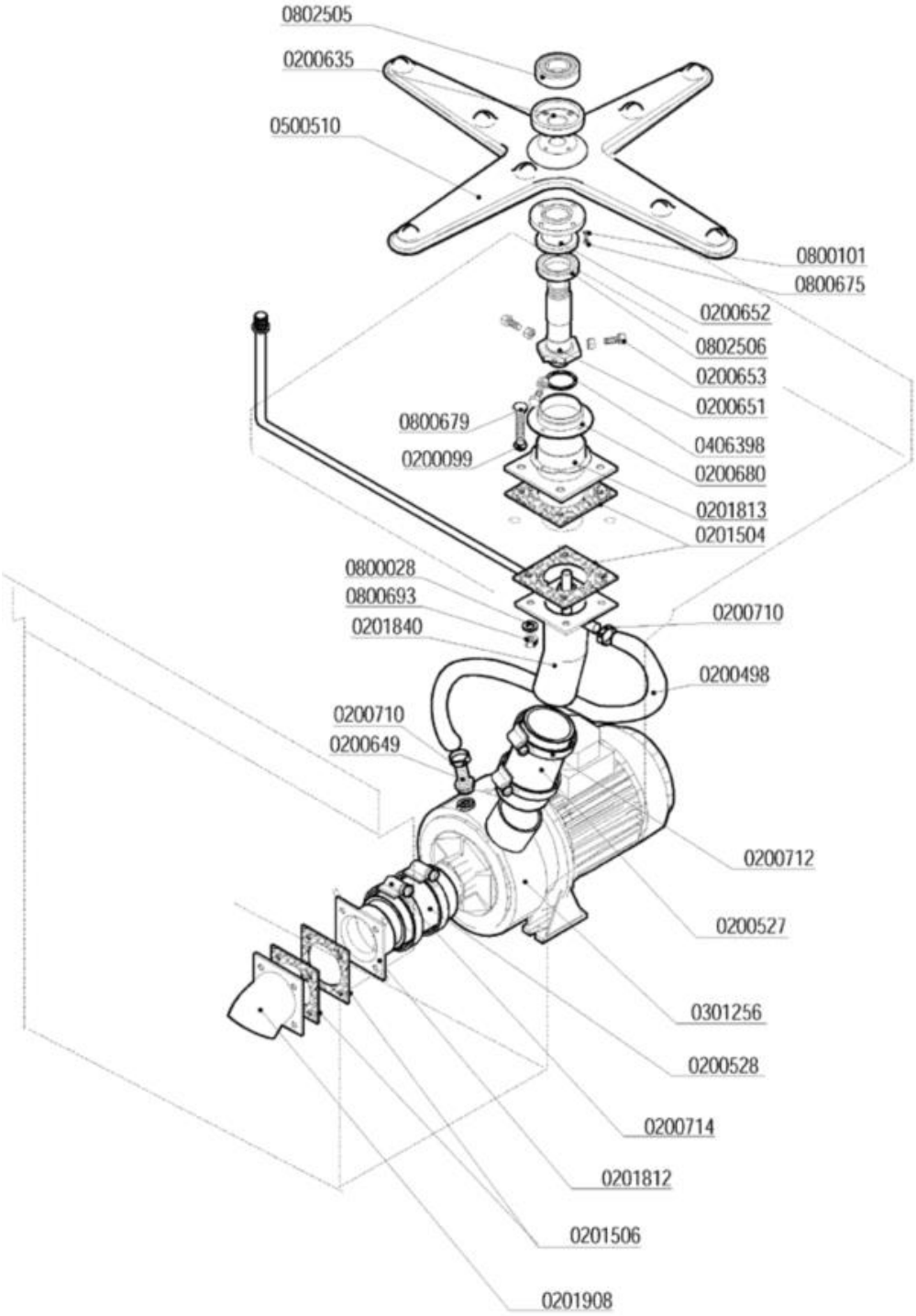

| Codice | Descrizione |
|---|---|
| 0200099 | Guarnizione Nyltite M8 |
| 0200498 | Tubo gomma 20 bar 13x23 |
| 0200527 | Tubo RADIOR d.i.60 |
| 0200528 | Tubo RADIOR d.i.80 |
| 0200635 | Bussola porta cuscinetto LP 4426 |
| 0200649 | Portagomma ricircolo pompe DWO 5002 |
| 0200651 | Perno mul.lavaggio inferiore LP 5021 |
| 0200652 | Bussola centraggio mul.lav.inf. LP 5023 |
| 0200653 | Vite centraggio mulin.lav.inf.LP 5143 |
| 0200680 | Bussola mulinello lavaggio sup.LP 6977 |
| 0200710 | Fascetta robusta 14-27/12.7 |
| 0200712 | Fascetta robusta 52-76/12.7 |
| 0200714 | Fascetta robusta 78-102/12.7 |
| 0201504 | Guarnizione 100x100xsp.3 F.61 Matic 3966 |
| 0201506 | Guarnizione 100x100xsp.3 F.72 3451 |
| 0201812 | Flangia esterna pompa HP3 LP 4090-4089 |
| 0201813 | Flangia interna mul.lav.LP 4405-3966 |
| 0201840 | Collettore lav.ris.in.LP6 dx 4410-3966 |
| 0201908 | Manicotto inox lavaggio M39 3452-3451 |
| 0301256 | Elettropompa HP 3 inox DWO300 DX 20º |
| 0406398 | Anello distanziale perno risc. LP 7469 |
| 0500510 | Mulinello lavaggio LP 4B-8F NSF |
| 0800028 | Rondella piana inox d.8 |
| 0800101 | Rondella dentellata inox d.4 |
| 0800675 | Vite inox TEM4x12 |
| 0800679 | Vite inox TEM8X30 |
| 0800693 | Dado OT M8 |
| 0802505 | Cuscinetto inox 6204H2RS mulinello LP |
| 0802506 | Cuscinetto inox 68042HRS mul.lav.inf.LP |

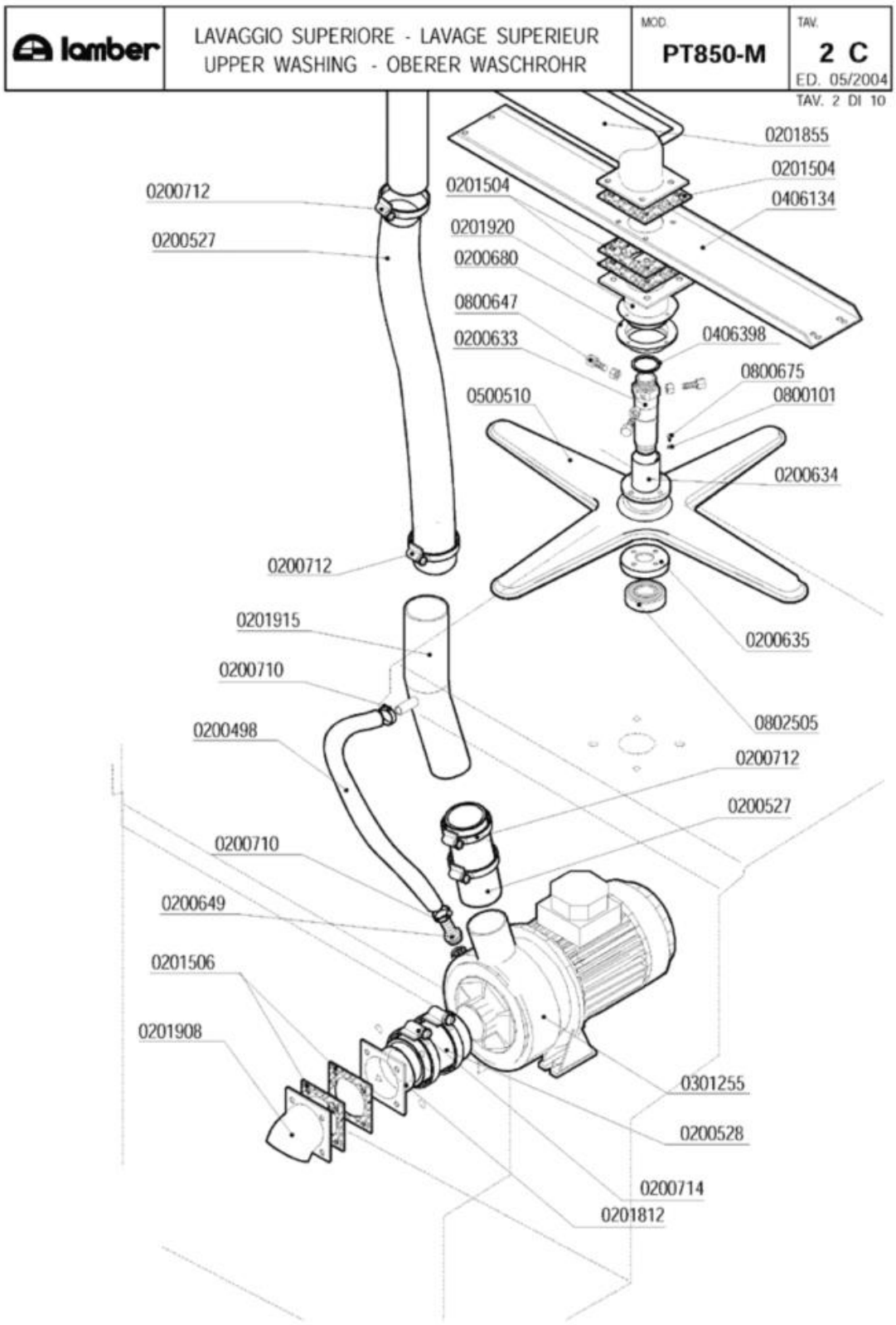
lamber
LAVAGGIO SUPERIORE - LAVAGE SUPERIEUR
UPPER WASHING - OBERER WASCHROHR
MOD.
PT850-M
TAV.
2 C
ED. 05/2004
TAV. 2 DI 10
0201855
0201504
0406134
0200712
0201504
0200527
0201920
0200680
0800647
0200633
0406398
0800675
0500510
0800101
0200634
0200712
0201915
0200635
0200710
0802505
0200498
0200712
0200527
0200710
0200649
0201506
0201908
0301255
0200528
0200714
0201812

| Codice | Descrizione |
|---|---|
| 0200498 | Tubo gomma 20 bar 13x23 |
| 0200527 | Tubo RADIOR d.i.60 |
| 0200528 | Tubo RADIOR d.i.80 |
| 0200633 | Perno supporto mulinello lav.LP 4388 |
| 0200634 | Bussola centrale mul. lav. sup. LP 5023 |
| 0200635 | Bussola porta cuscinetto LP 4426 |
| 0200649 | Portagomma ricircolo pompe DWO 5002 |
| 0200680 | Bussola mulinello lavaggio sup.LP 6977 |
| 0200710 | Fascetta robusta 14-27/12.7 |
| 0200712 | Fascetta robusta 52-76/12.7 |
| 0200714 | Fascetta robusta 78-102/12.7 |
| 0201504 | Guarnizione 100x100xsp.3 F.61 Matic 3966 |
| 0201506 | Guarnizione 100x100xsp.3 F.72 3451 |
| 0201812 | Flangia esterna pompa HP3 LP 4090-4089 |
| 0201855 | Condotta lavaggio est.dx LP 4729-3966 |
| 0201908 | Manicotto inox lavaggio M39 3452-3451 |
| 0201915 | Manicotto mandata lav.sup.est LP-PT 4973 |
| 0201920 | Flangia int.superiore x mul.lav.LP 4726 |
| 0301255 | Elettropompa HP 3 inox DWO300 SX 30º LP |
| 0406134 | Rinforzo superiore lavaggio est.LP 4718 |
| 0406398 | Anello distanziale perno risc. LP 7469 |
| 0500510 | Mulinello lavaggio LP 4B-8F NSF |
| 0800101 | Rondella dentellata inox d.4 |
| 0800647 | Vite centraggio perno mul.lav.LP 5014 |
| 0800675 | Vite inox TEM4x12 |
| 0802505 | Cuscinetto inox 6204H2RS mulinello LP |

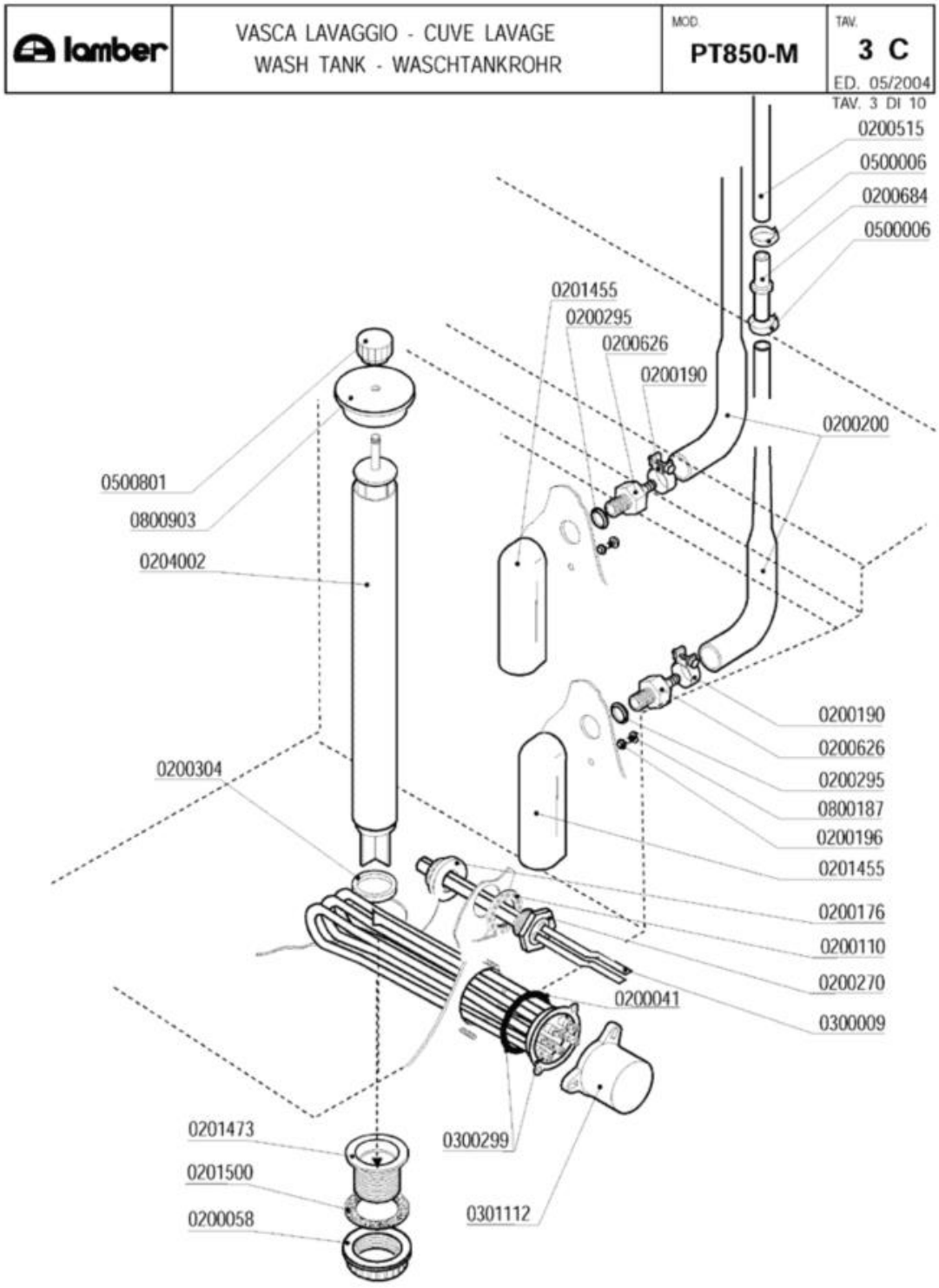
lamber
VASCA LAVAGGIO - CUVE LAVAGE
WASH TANK - WASCHTANKROHR
MOD.
PT850-M
TAV.
3 C
ED. 05/2004
TAV. 3 DI 10
0200515
0500006
0200684
0500006
0201455
0200295
0200626
0200190
0200200
0500801
0800903
0204002
0200190
0200626
0200295
0800187
0200196
0201455
0200304
0200176
0200110
0200270
0200041
0300009
0201473
0201500
0200058
0300299
0301112

| Codice | Descrizione |
|---|---|
| 0200041 | OR 6225 resistenza boiler |
| 0200058 | Ghiera 1" 1/2 |
| 0200110 | Guarnizione piana 31x21x2 |
| 0200176 | Dado 1/2" 2190 |
| 0200190 | Fascetta collare benzina 13x15 |
| 0200196 | Guarnizione Nyltite M3 |
| 0200200 | Tubo a pipa per pressostato |
| 0200270 | Guaina 1/2" ES25 doppia 7x8x120 |
| 0200295 | Guarnizione Nyltite M12 |
| 0200304 | Guarnizione silicone scarico LINEAR |
| 0200515 | Tubo pressostato 4,2x10,4 |
| 0200626 | Portagomma trappola aria ELLE 3381 |
| 0200684 | Raccordo tubo pressostato 7146 |
| 0201455 | Trappola d'aria anteriore L=85 mm |
| 0201473 | Piletta scarico LP-Matic-Linear 2396 |
| 0201500 | Guarnizione piletta scarico MATIC 10 LA |
| 0204002 | Troppopieno inox LP-PT 4982 |
| 0300009 | Molla a frizione Rif.134 |
| 0300299 | Resistenza 9000W 230/400V flangia inox |
| 0301112 | Copriresistenza 1 elemento 3x6mm |
| 0500006 | Fascetta SNP2/CLIC 11,5-13,5 |
| 0500801 | Volantino troppopieno M8 |
| 0800187 | Vite inox ATFTCTCR 3,9x9,5 |
| 0800903 | Coperchio troppopieno Matic 3924/A |

| lamber | GRUPPO RISCIACQUO - COMPOSANTS RINCAGE<br>RINSE COMPONENTS - NACHSPÜLROHR | MOD.<br>PT850-M | TAV.<br>4 C<br>ED.05/2004<br>TAV.4 DI 10 |
|---|---|---|---|

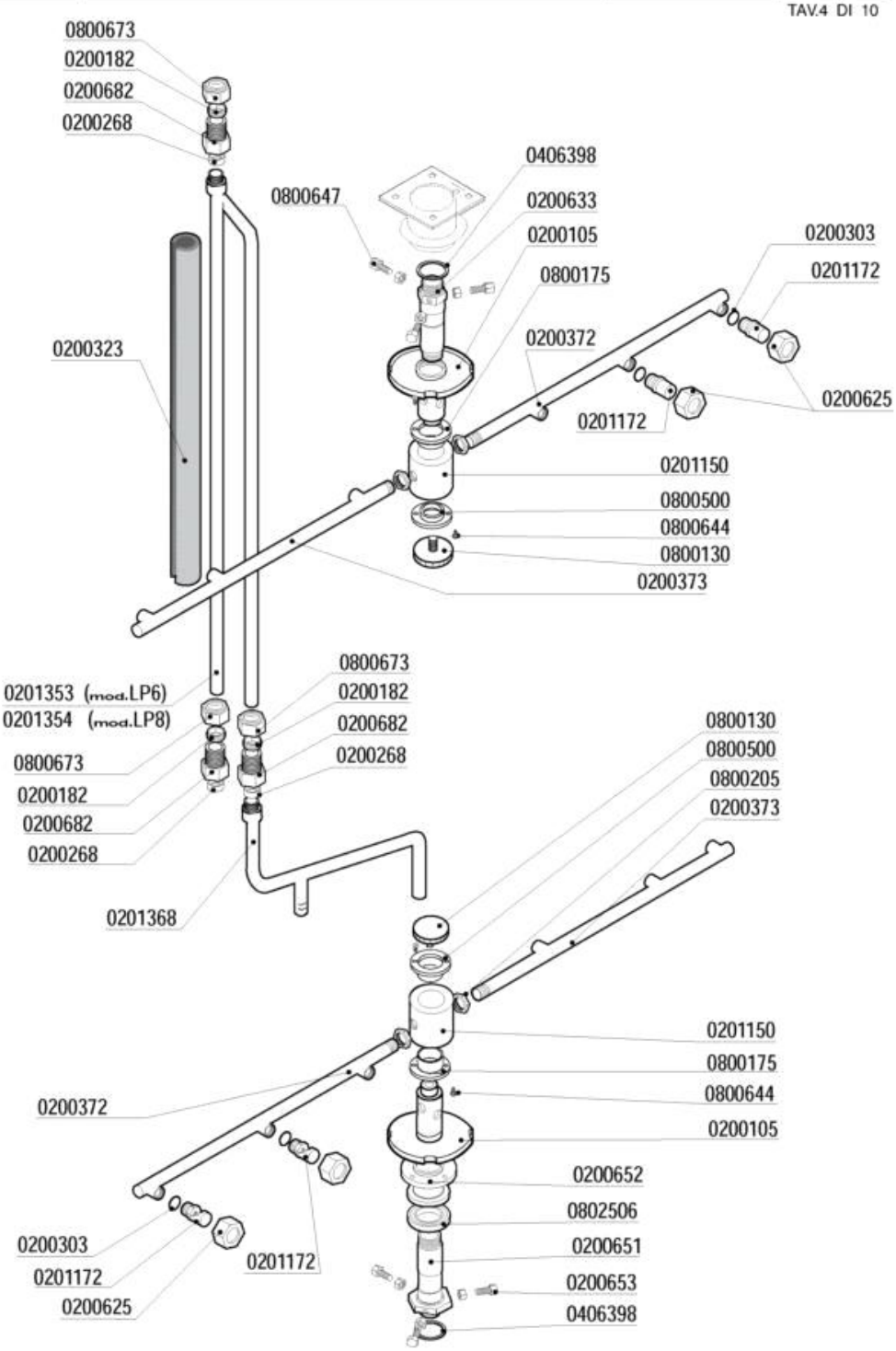

| Codice | Descrizione |
|---|---|
| 0200105 | Perno risciacquo LP-PT ghiera 2019-3418 |
| 0200182 | Bicono OT 3/8"x12 1311-92 |
| 0200268 | Bicono TEFLON 3/8"x12 |
| 0200303 | OR 2021 ugelli risciacquo mescola FDA |
| 0200323 | Tubo isolante 12X6 pretagliato |
| 0200372 | Braccio di risciacquo P700 DX |
| 0200373 | Braccio di risciacquo P700 SX |
| 0200625 | Ghiera inox fissaggio ugelli 2611 |
| 0200633 | Perno supporto mulinello lav.LP 4388 |
| 0200651 | Perno mul.lavaggio inferiore LP 5021 |
| 0200652 | Bussola centraggio mul.lav.inf. LP 5023 |
| 0200653 | Vite centraggio mulin.lav.inf.LP 5143 |
| 0200682 | Dado raccordo 3/8"x27 7002 |
| 0201150 | **CODICE ESAURITO*** |
| 0201172 | Ugello risciacquo inox foro 1,2 2609 |
| 0201353 | Cond.risc.est.LP6/31 particolare A 5086 |
| 0201354 | Condotta risciacquo est.sup.inf.LP8 4955 |
| 0201368 | Cond.risc.est LP6/31 particolare B 5086 |
| 0406398 | Anello distanziale perno risc. LP 7469 |
| 0800130 | Vite mulinello risc.rot.super.671/88 |
| 0800175 | Bussola mulinello risc.LP d.16.2 2018 |
| 0800205 | Dado inox M12x1 E16S5 |
| 0800500 | ***SOSTITUITO DA 0800499*** |
| 0800644 | Vite inox TPSTCR M3x8 |
| 0800647 | Vite centraggio perno mul.lav.LP 5014 |
| 0800673 | Dado bicono ottone 3/8"x12 |
| 0802506 | Cuscinetto inox 68042HRS mul.lav.inf.LP |

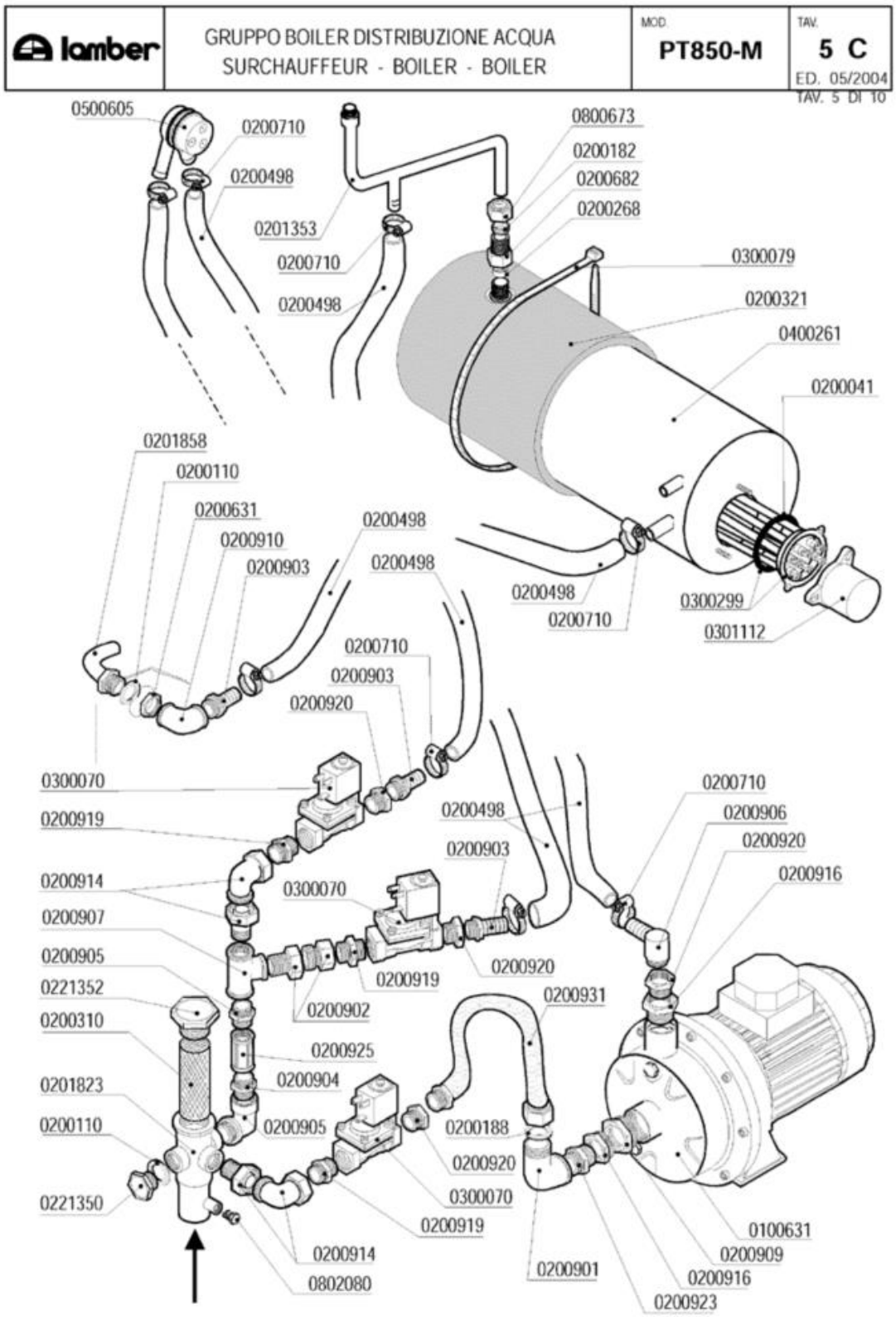
lamber
GRUPPO BOILER DISTRIBUZIONE ACQUA
SURCHAUFFEUR - BOILER - BOILER
MOD.
PT850-M
TAV.
5 C
ED. 05/2004
TAV. 5 DI 10
0500605
0200710
0200498
0201353
0200710
0200498
0800673
0200182
0200682
0200268
0300079
0200321
0400261
0200041
0201858
0200110
0200631
0200910
0200903
0200498
0200498
0200498
0200710
0300299
0301112
0200710
0200903
0200920
0300070
0200919
0200914
0200907
0200905
0221352
0200310
0201823
0200110
0221350
0200498
0200903
0300070
0200919
0200902
0200925
0200904
0200905
0200920
0200188
0200920
0300070
0200919
0200914
0802080
0200931
0200901
0200710
0200906
0200920
0200916
0100631
0200909
0200916
0200923

| Codice | Descrizione |
|---|---|
| 0100631 | Elettropompa HP 0,75 CDX/A 120-07 |
| 0200041 | OR 6225 resistenza boiler |
| 0200110 | Guarnizione piana 31x21x2 |
| 0200182 | Bicono OT 3/8"x12 1311-92 |
| 0200188 | Guarnizione gomma 25x16x2 |
| 0200268 | Bicono TEFLON 3/8"x12 |
| 0200310 | Filtro collettore ETV Matic-Linear |
| 0200321 | Coibentazione boiler 9lt 2129 |
| 0200498 | Tubo gomma 20 bar 13x23 |
| 0200631 | Dado OT 1/2"x7 55/83 |
| 0200682 | Dado raccordo 3/8"x27 7002 |
| 0200710 | Fascetta robusta 14-27/12.7 |
| 0200901 | Gomito OT 3/4 MF |
| 0200902 | Bocchettone diritto OT 1/2 MF |
| 0200903 | Portagomma OT 1/2x16 |
| 0200904 | Nipplo OT 1/2 |
| 0200905 | Gomito OT 1/2" MF |
| 0200906 | Portagomma OT a gomito 1/2x15 |
| 0200907 | T OTTONE 1/2 |
| 0200909 | Riduzione OT 1"1/4M-1"F |
| 0200910 | Gomito OT 1/2 FF |
| 0200914 | Bocchettone curvo OT 1/2" MF |
| 0200916 | Riduzione OT 1M-3/4F |
| 0200919 | Nipplo ridotto OT 3/4-1/2 |
| 0200920 | Manicotto ridotto OT 3/4M-1/2F |
| 0200923 | Nipplo OT 3/4 |
| 0200925 | Manicotto OT 1/2 FF |
| 0200931 | Tubo flessibile di raccordo 1/2x3/4 |
| 0201353 | Cond.risc.est.LP6/31 particolare A 5086 |
| 0201823 | Collettore 2ETV Matic 2978 |
| 0201858 | Gomito interno carico vasca LP 4962-3953 |
| 0221350 | Tappo PP 1/2" |
| 0221352 | SOSTITUITO DA 0200935********** |
| 0300070 | Elettrovalvola 3/4" FF 24V |
| 0300079 | Fascetta coib. boiler 5231-540-78 |
| 0300299 | Resistenza 9000W 230/400V flangia inox |
| 0301112 | Copriresistenza 1 elemento 3x6mm |
| 0400261 | Boiler 8lt L25 |
| 0500605 | Valvola rompivuoto DVGW GD |
| 0800673 | Dado bicono ottone 3/8"x12 |
| 0802080 | Tappo ottone 1/8" maschio 3361 |

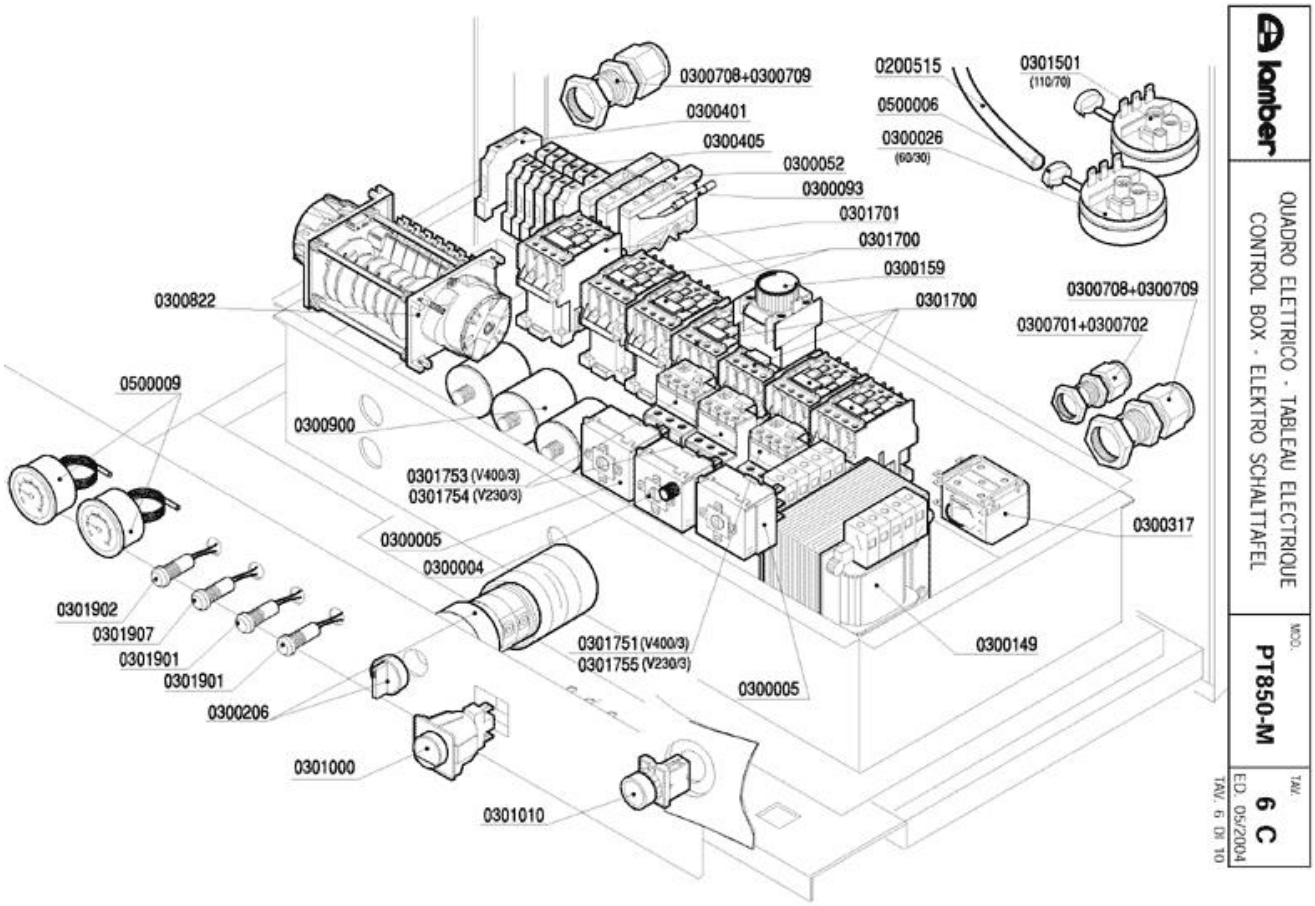
0300708+0300709
0300401
0300405
0300052
0300093
0301701
0301700
0300159
0301700
0300822
0500009
0300900
0301753 (V400/3)
0301754 (V230/3)
0300005
0300004
0301902
0301907
0301901
0301901
0300206
0301000
0301010
0301751 (V400/3)
0301755 (V230/3)
0300005
0300149
0300317
0300701+0300702
0300708+0300709
0200515
0301501
(110/70)
0500006
0300026
(60/30)
lamber
QUADRO ELETTRICO - TABLEAU ELECTRIQUE
CONTROL BOX - ELEKTRO SCHALTTAFEL
MOD.
PT850-M
TAV.
6 C
ED. 05/2004
TAV. 6 DI 10

| Codice | Descrizione |
|---|---|
| 0200515 | Tubo pressostato 4,2x10,4 |
| 0300004 | **SOSTITUITO DA 0300196** |
| 0300005 | Termostato 90ºC c.2000 1NONC boiler IMIT |
| 0300026 | Pressostato 60/30 16A 1NONC |
| 0300052 | Portafusibile 5x20 |
| 0300093 | Fusibile vetro 5x20 4A rapidi |
| 0300149 | Trasformatore 150VA 223824415-24 |
| 0300159 | Bobina temporizz.rit.acc.1-30" LA2DT2 |
| 0300206 | ** SOSTITUITO DA 0301025 ** Selettore |
| 0300317 | Relé ausiliario 24V MATIC |
| 0300401 | Morsetto 6 mmq Terra Giallo-Verde |
| 0300405 | Morsetto 16mmq marrone |
| 0300701 | Controdado PG13,5 |
| 0300702 | Pressacavo PG16 |
| 0300708 | Pressacavo PG29 |
| 0300709 | Controdado PG29 |
| 0300822 | Timer LP-PT 3Tempi-2Motori a camme |
| 0300900 | Filtro antidisturbo 411135001 |
| 0301000 | Interruttore bip. 0V 2N0 16 amp COMPLETO |
| 0301010 | Pulsante marcia azzurro 1NO testa/corpo |
| 0301501 | Pressostato 110/70 |
| 0301700 | Contattore 25A/AC1 3NA+1NC+1NA 24V |
| 0301751 | Relé termico LR2D1307 1,6-2,5A |
| 0301753 | Relé termico LR2D1310 4-6A |
| 0301754 | Relé termico LRD21314 7-10A |
| 0301755 | Relé termico LR2D1308 2,5-4A |
| 0301901 | Led verde 24V LP6...PT1500 |
| 0301902 | Led rosso 24V LP6...PT1500 |
| 0301907 | Led bianco 24V LP..PT1500 |
| 0500006 | Fascetta SNP2/CLIC 11,5-13,5 |
| 0500009 | Termometro tondo d.52 C/F |

| lamber | GUIDE E FILTRI - GLISSIERE ET FILTRES<br>SLIDE AND FILTERS - KORBFÜHRUNG UND FILTER | MOD. PT850-M | TAV. 7 C<br>ED. 05/2004 |
|---|---|---|---|

TAV. 7 DI 10

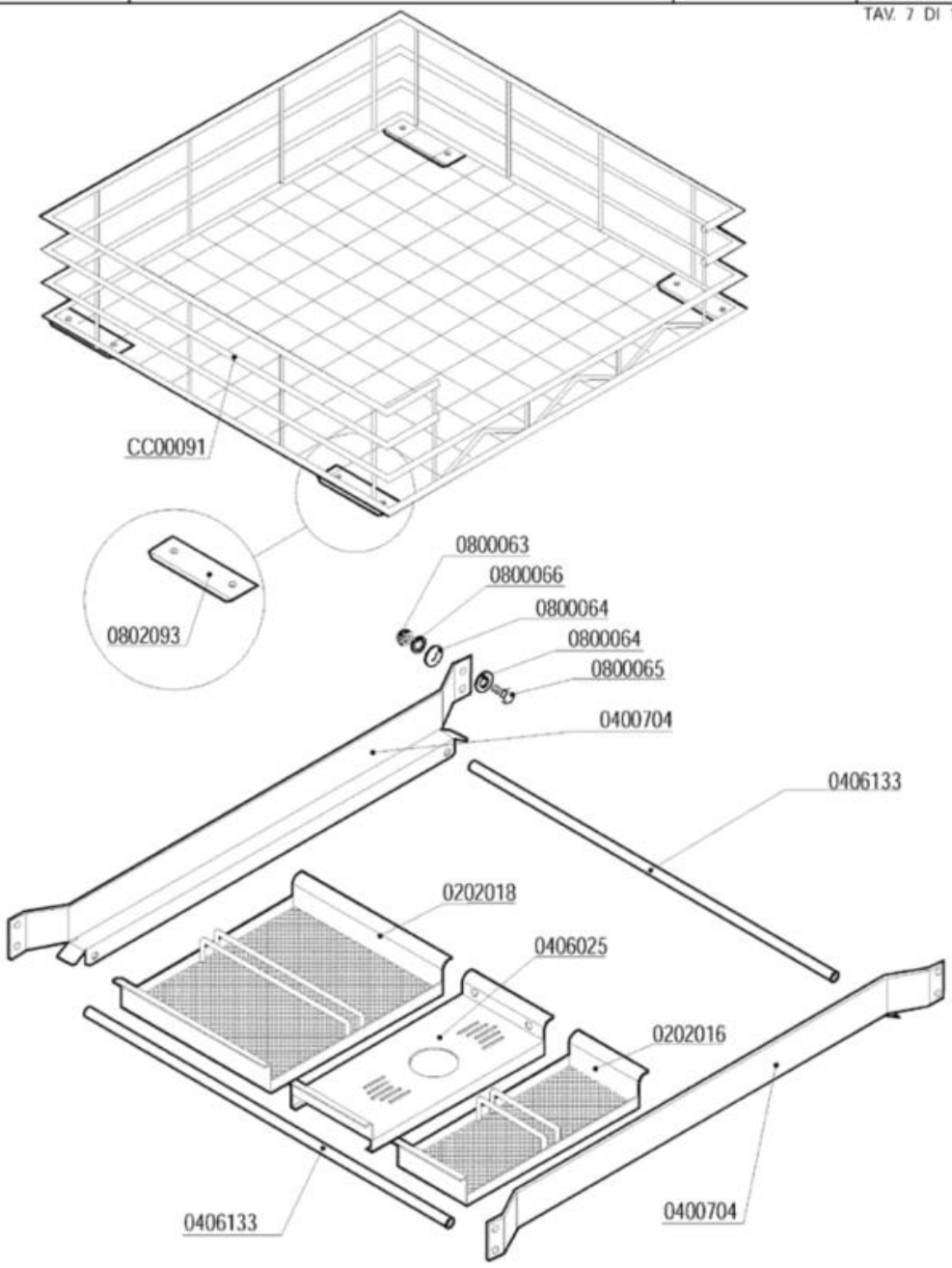

| Codice | Descrizione |
|---|---|
| 0202016 | Filtro cassetto LP6-PT850 anteriore 2361 |
| 0202018 | Filtro cassetto LP6-PT850 posterior.2362 |
| 0400704 | Guida cestello PT850 4992 |
| 0406025 | Supporto troppopieno LP6-PT850 2360 |
| 0406133 | Traverso ant.guida cestello LP6/8 4741 |
| 0800063 | Dado inox M6 |
| 0800064 | Rondella piana inox diam.6x18 |
| 0800065 | Vite inox TEM6x16 |
| 0800066 | Rondella grower inox diam.6 |
| 0802093 | Pattino teflon cestello LP 2044 |

| lamber | BASAMENTO - SOCLE<br>BASE - SOCKEL | MOD.<br>**PT850-M** | TAV.<br>**8 C**<br>ED. 05/2004 |
|---|---|---|---|

TAV. 8 DI 10

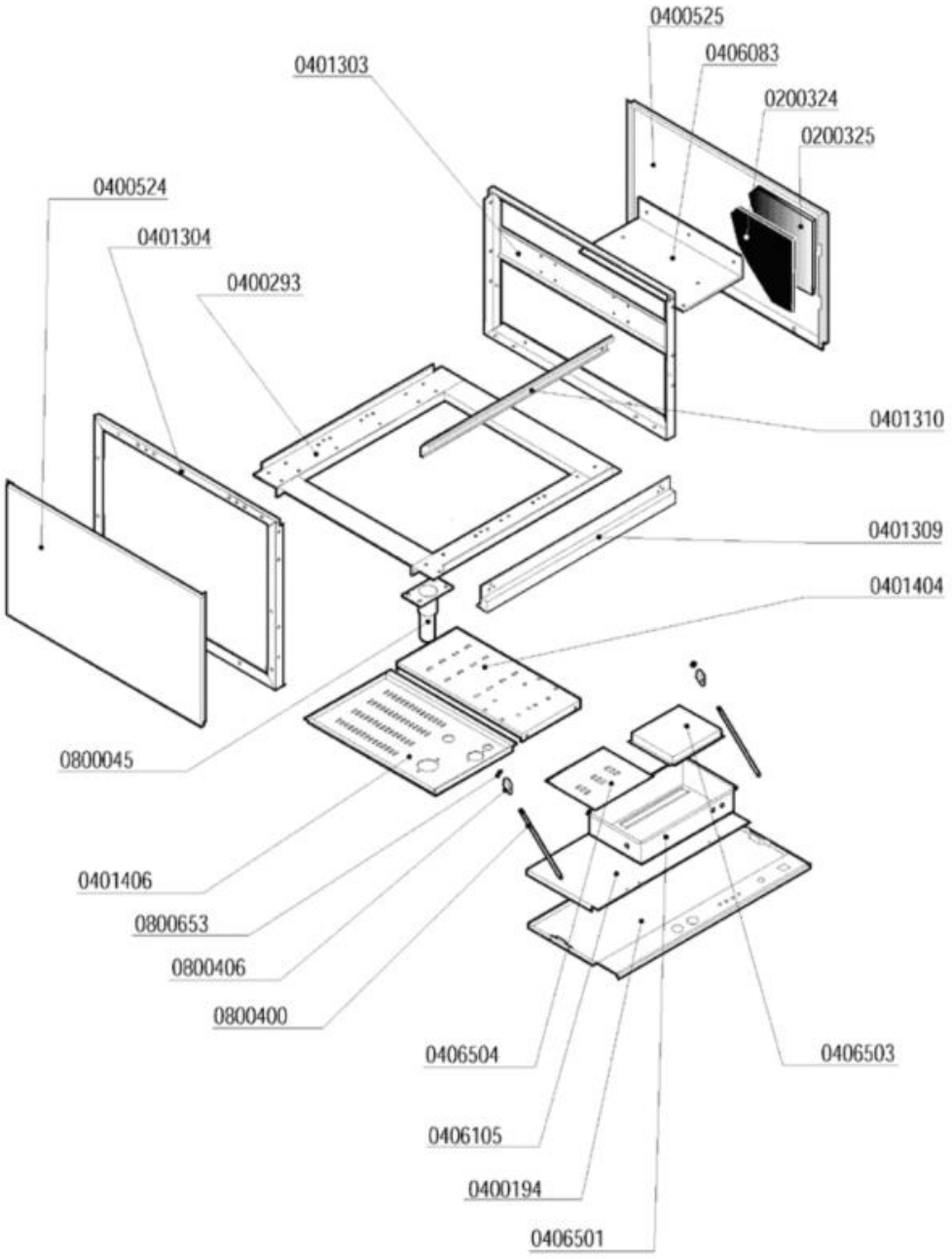

| Codice | Descrizione |
|---|---|
| 0200324 | Pannello termoisolante 500x500x5 PE/R30 |
| 0200325 | Pannello fonoassorbente 500x500x8 MTP/30 |
| 0400524 | Pannello lat.inf.SX LP-PT 2936 |
| 0400525 | Pannello laterale infer.DX LP-PT 2938 |
| 0406501 | Cassetta comando LP6/PT850 2364 |
| 0800045 | Piedino inox 2"x160 100x85x2,5 |
| 0800400 | Tirante sportello M5x305 795 |
| 0800406 | ** SOSTITUITO 0800402 ** |
| 0800653 | Dado inox autobloccante M5 |

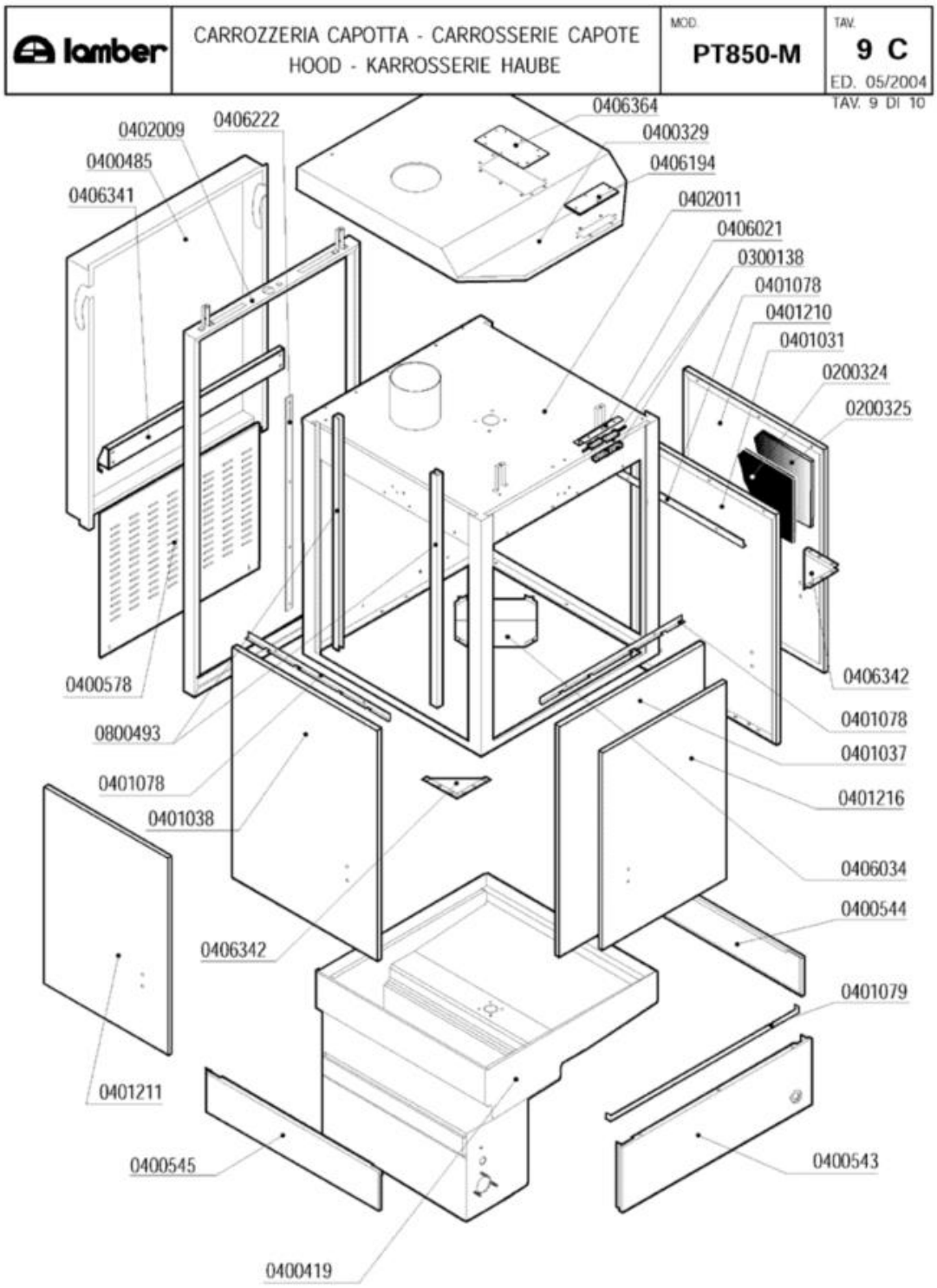
lamber
CARROZZERIA CAPOTTA - CARROSSERIE CAPOTE
HOOD - KARROSSERIE HAUBE
MOD.
PT850-M
TAV.
9 C
ED. 05/2004
TAV. 9 DI 10
0406364
0402009
0406222
0400329
0400485
0406194
0406341
0402011
0406021
0300138
0401078
0401210
0401031
0200324
0200325
0406342
0400578
0401078
0800493
0401037
0401078
0401216
0401038
0406034
0400544
0406342
0401079
0401211
0400545
0400543
0400419

| Codice | Descrizione |
|---|---|
| 0200324 | Pannello termoisolante 500x500x5 PE/R30 |
| 0200325 | Pannello fonoassorbente 500x500x8 MTP/30 |
| 0300138 | Micro contatto magnetico 1NO +0800142 |
| 0400329 | Pannello superiore PT850 4800 |
| 0400485 | Pannello retro superiore PT850 6916 |
| 0401031 | Sportello laterale PT850/1500 DX 6892 |
| 0401037 | Sportello anteriore PT850 6892 |
| 0401038 | Sportello laterale PT850/1500 SX 6892 |
| 0401078 | Paraspruzzi sportello ant.PT850 6919 |
| 0406021 | Squadretta micro porta MATIC 3177 |
| 0406194 | Piastrina cava ispezione micro LP 5587 |
| 0406341 | Traverso sostegno molle PT850 6890 |
| 0406342 | Piastra bloccaggio sportelli PT 6904 |
| 0406364 | Piastrina cava pressostati LP 7104 |
| 0800493 | Guida polizene sportelli LINEAR 5306 |

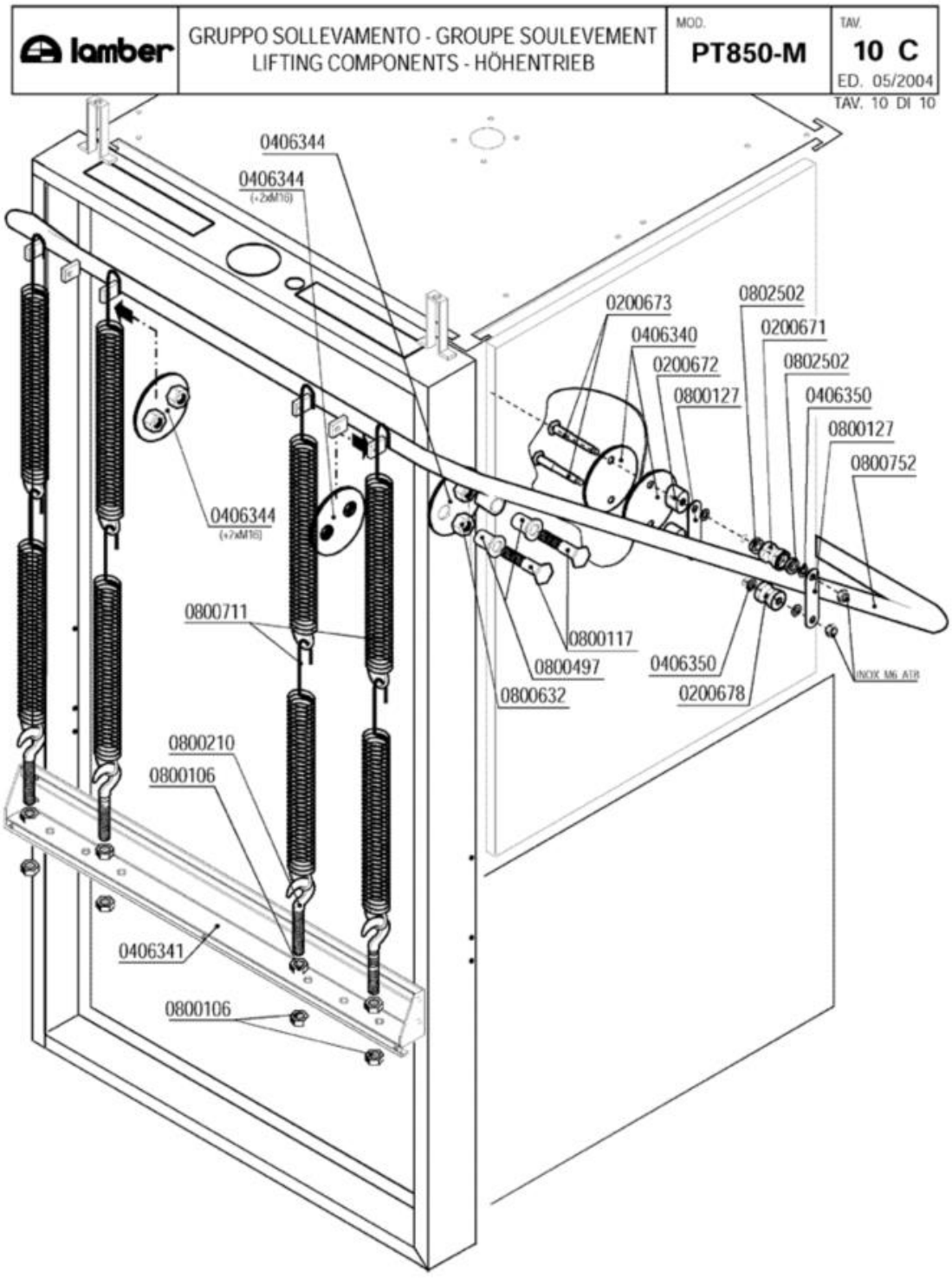
lamber
GRUPPO SOLLEVAMENTO - GROUPE SOULEVEMENT
LIFTING COMPONENTS - HÖHENTRIEB
MOD.
PT850-M
TAV.
10 C
ED. 05/2004
TAV. 10 DI 10
0406344
0406344
(+2xM16)
0200673
0406340
0200672
0800127
0802502
0200671
0802502
0406350
0800127
0800752
0406344
(+2xM16)
0800711
0800117
0800497
0800632
0406350
0200678
INOX M6 ATR
0800210
0800106
0406341
0800106

| Codice | Descrizione |
|---|---|
| 0200671 | Rullino scorr.super.manigl.PT850 6905 |
| 0200672 | Distanziale laterale manigl.PT850 6902 |
| 0200673 | Perno laterale rullino manigl,PT850 6901 |
| 0200678 | Rullino scorr.infer.manigl.PT850 6976 |
| 0406340 | Piastra rinforzo dist.manigl.PT850 6903 |
| 0406341 | Traverso sostegno molle PT850 6890 |
| 0406344 | Rinforzo interno perno col.PT M16 6907 |
| 0406350 | Rondella spessore 1,0x8x14 maniglione PT |
| 0800106 | Dado FE M10 zincato |
| 0800117 | Perno maniglione 015/24L |
| 0800127 | Maglia catena nastro Linear |
| 0800210 | Vite tirante con gancio M10x60 |
| 0800497 | Bussola perno maniglione |
| 0800632 | Dado inox M16 |
| 0800711 | Molla sollevamento L23..L25 gancio lungo |
| 0800752 | Maniglione PT850 6889 |
| 0802502 | Cuscinetto INOX manovella CM GRW SS698 |