SAGI - ARMADIO 145 CM, VASCA-VETRINA REFRIGERATA CLAPPE
QE14VRV - 25-09-2006 » 01-12-2013

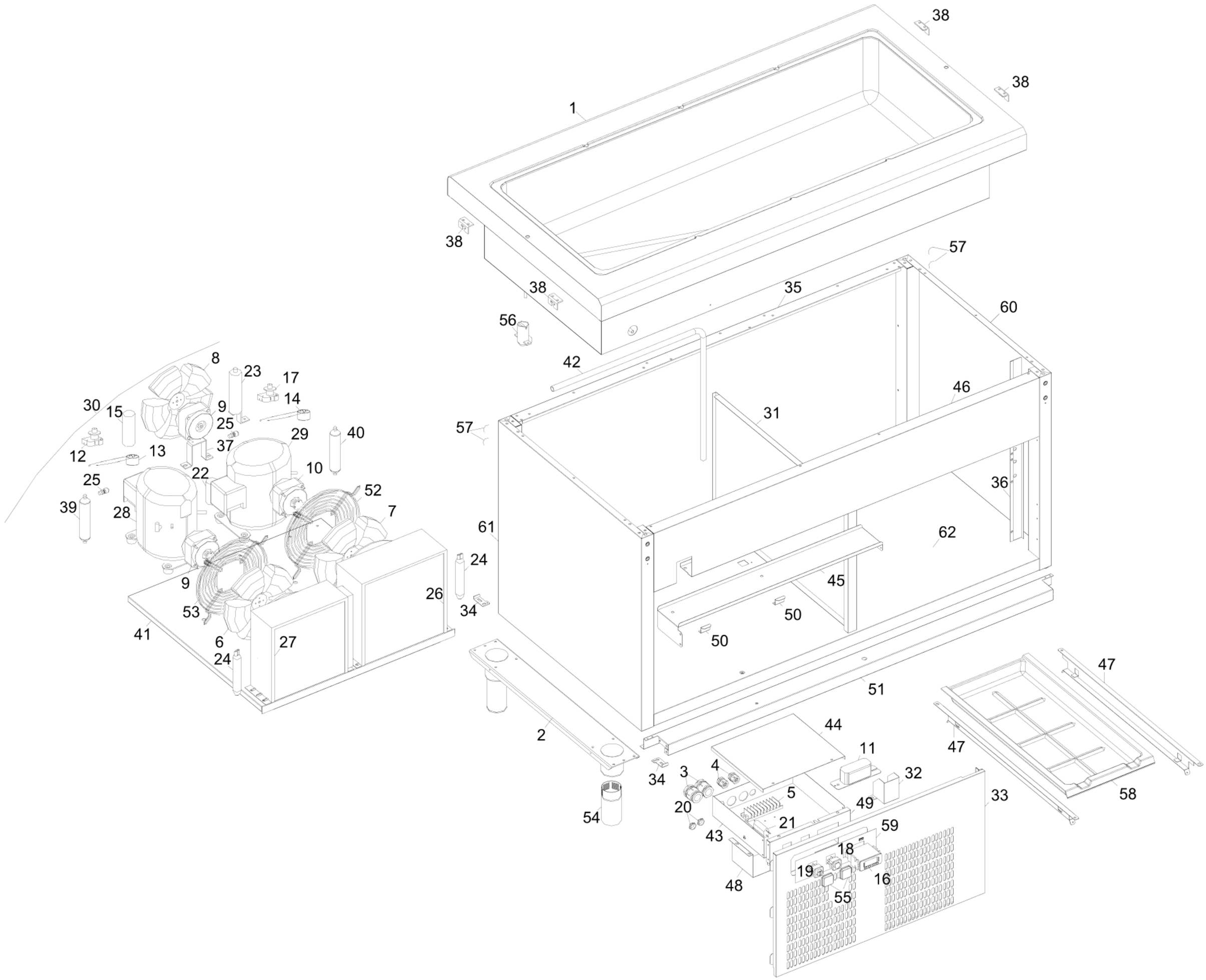

SAGI - ARMADIO 145 CM, VASCA-VETRINA REFRIGERATA CLAPPE
QE14VRV - A000290 - VETRINA REFRIGERATA CON CLAPPE - 25-09-2006 » 01-12-2013

