DESPIECE TECNICO

Mueble Bajo
Stands
Placards
Unterbauten
Mobili Bassi

Gama 700

Modelos:

MB-705
MB-710

Julio 2001 July

FAGOR

Fagor Industrial

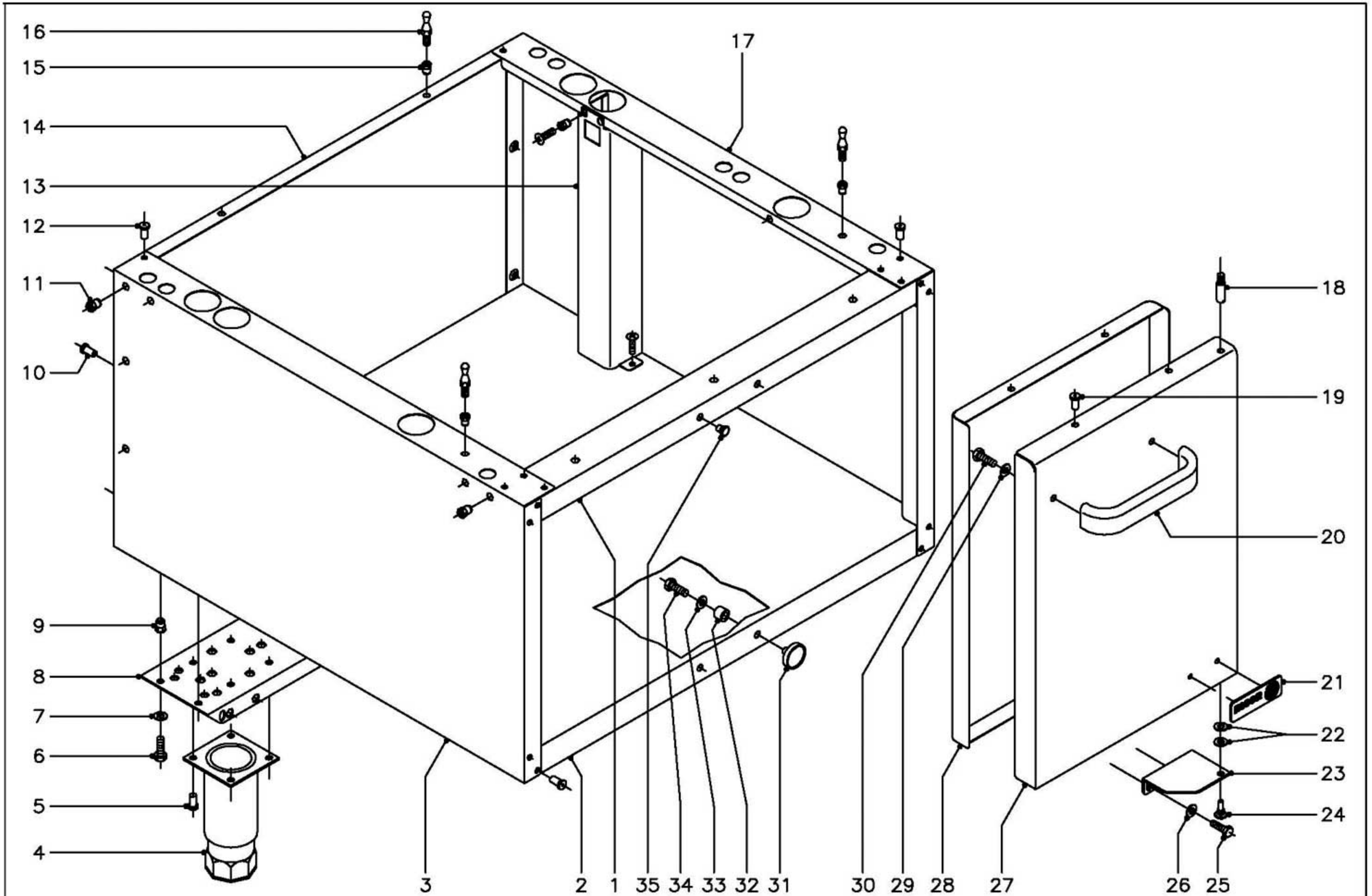

N plano	Firma	Fecha	Aparato	Lamina	
C–1072		7–2001	MUEBLE BAJO Y PUERTAS	1	Fagor Industrial S.Coop. FAGOR Oñate

MOD.	MUEBLES BAJOS Y PUERTAS	ZONA	DESPIECE GENERAL	PLANO	C-1072

ITEM	CODIGO	DENOMINACION	TEXTO	MB-705	MB-710								NOTAS
1	X952603	Liston anterior superior		1	-								
1	X962603	Liston anterior superior		-	1								
2	X952600	Base inferior		1	-								
2	X962600	Base inferior		-	1								
3	X962831	Panel lateral izquierdo		1	1								
4	X260151	Pata regulable		4	4								
5	Q411304	Remache avibulb Ø 4,8		16	16								
6	Q012043	Tornillo exagonal M-6x20		8	8								
7	Q302022	Arandela plana Ø16xØ6x1,2		8	8								
8	X312640	Liston soporte patas		2	-								
8	U742640	Liston soporte patas		-	2								
9	Q221343	Remache exagonal M-6		8	8								
10	Q419005	Remache tubular Ø 4x8		7	8								
11	Q221343	Remache exagonal M-6		12	12								
12	Q419005	Remache tubular Ø 4x8		16	16								
13	E012805	Proteccion conducciones		1	1								
	Q221342	Remache exagonal M-5		2	2								
	Q152004	Tornillo aplastado M-5x13		2	2								
14	X952800	Panel posterior		1	-								
14	X962803	Panel posterior		-	1								
15	Q221342	Remache exagonal M-5		3	4								
16	X012612	Piton enganche		3	4								
17	X962830	Panel lateral derecho		1	1								
18	Q151336	Tornillo soporte guia (Eje puerta)		1	2								
19	Q419005	Remache tubular Ø 4x8		4	8								
20	U580521	Asa de puerta		1	2								
21	U262806	Escudo FAGOR		1	1								
	Q221023	Clips sujecion escudo		2	2								
22	Q232040	Arandela plana A-6		2	4								

MOD.	MUEBLES BAJOS Y PUERTAS	ZONA	DESPIECE GENERAL	PLANO	C-1072

ITEM	CODIGO	DENOMINACION	TEXTO	MB-705	MB-710								NOTAS
23	E022608	Bisagra inferior derecha		1	1								
s/n	E022607	Bisagra inferior izquierda		-	1								
24	X960504	Tornillo de giro M-8		1	2								
25	Q012042	Tornillo exagonal M-6x15		2	4								
26	Q302022	Arandela plana Ø16xØ6x1,2		4	8								
	Q162040	Tuerca exagonal M-6		2	4								
27	X310500	Puerta derecha		1	1								
s/n	X330500	Puerta izquierda		-	1								
28	X960500	Contrapuerta		1	2								
29	Q302022	Arandela plana Ø16xØ6x1,2		2	4								
30	Q012041	Tornillo exagonal M-6x10		2	4								
31	X960501	Iman		2	4								
32	X960502	Fijacion iman		2	4								
33	Q232020	Arandela plana A-4		2	4								
34	Q012021	Tornillo exagonal M-4x10		2	4								
35	N100329	Tapon		2	4								Cuando es sin puertas