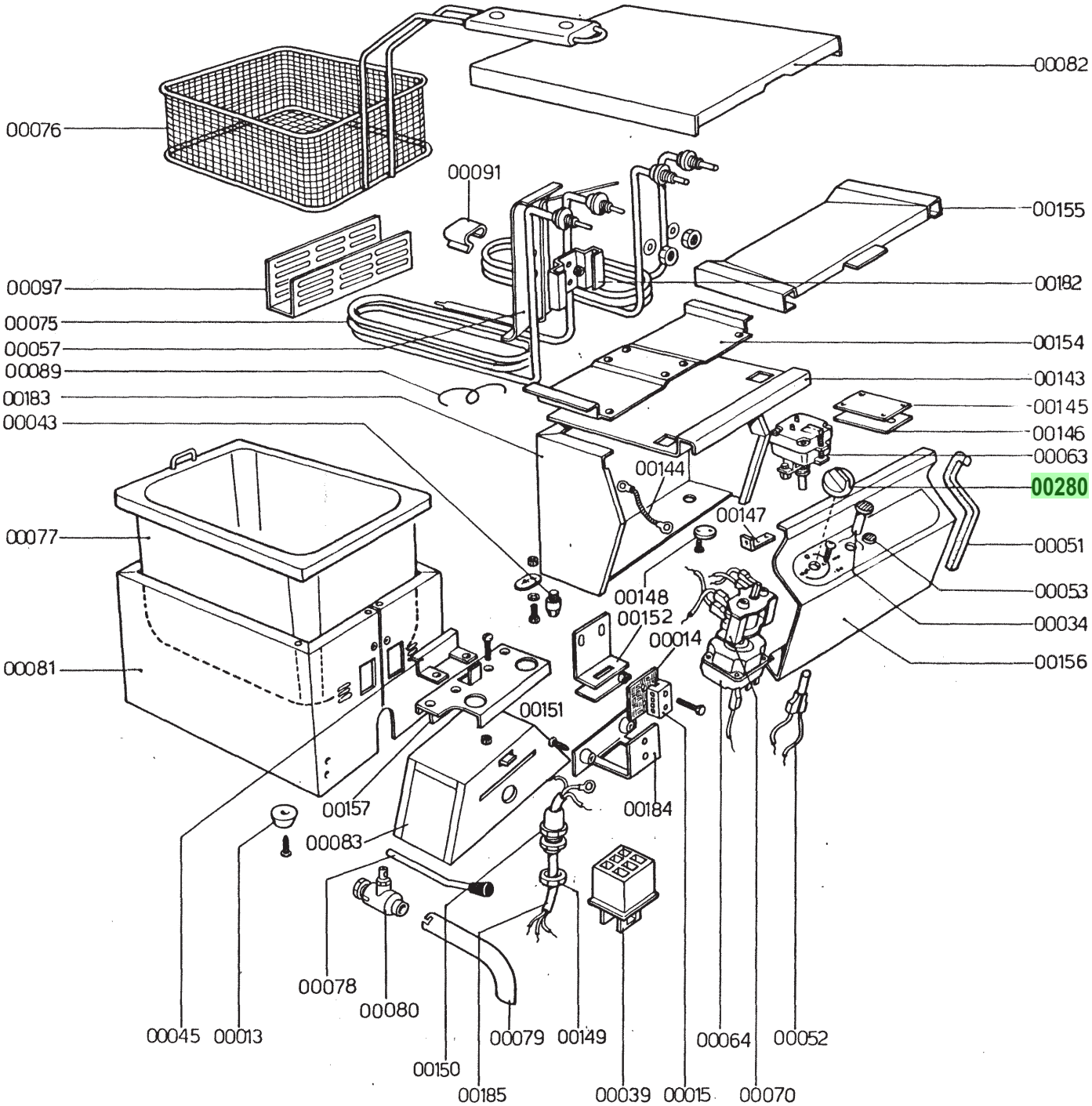
00082
00076
00091
00155
00097
00182
00075
00154
00057
00143
00089
00145
00183
00146
00043
00063
00144
00280
00147
00077
00051
00148
00053
00152
00034
00014
00081
00156
00151
00157
00184
00083
00078
00080
00045
00013
00079
00149
00064
00052
00150
00185
00039
00015
00070

CODICI RICAMBIO PER FINITO / SPARE PARTS FOR THE FINISHED PRODUCT

Aggiornato al/Updated to 27/11/17

Artic./Item	Descrizione/Description	Modello/Model
080430	**FRIGGITRICE DA BANCO 7LT** **7LT COUNTERTOP FRYER**	**FRF7/4**

Cons./Recom.	Pos./Posit.	Ricambio/Replacement			Prezzo/Price List
	00013000	RC00013000	PIEDINO IN GOMMA	RUBBER FOOT	3,97
	00014000	RC00014000	BASE PER MORSETTIERA	BASE FOR CONNECTING BLOCK	5,73
	00015000	RC00015000	MORSETTIERA WEIDMULLER 1952.2	CONNECTING BLOCK	14,24
*	00039000	RC00039000	INTERRUTTORE DI SICUREZZA FR	SAFETY SWITCH	42,92
	00043000	RC00043000	VITE INOX SPECIALE	SPECIAL STAINLESS STEEL SCREWS	6,73
	00045000	RC00045000	APPOGGIO FR	SUPPORT FR	9,38
	00051000	RC00051000	PROFILO IN GOMMA PER CRUSCOTTO	RUBBER PROFILE FOR CONTROL PANEL	4,64
*	00052000	RC00052000	LAMPADA SEGN.NEON FASTON ARANCIO 230V	SIGNAL LAMP	5,19
	00057000	RC00057000	PROTEZIONE CAPILLARE	CAPILLARY PROTECTION	19,20
*	00063000	RC00063000	TERMOSTATO DI SICUREZZA	SAFETY THERMOSTAT	74,03
*	00070000	RC00070000	COMMUTATORE TRIFASE	SWITCH	20,52
*	00075000	RC00075000	RESISTENZA ELETTRICA PER FR	HEATING ELEMENT FR	60,58
	00076000	RC00076000	CESTELLO PER FRF7	BASKET FRF7	55,72
	00077000	RC00077000	ASSIEME VASCA FRF7	TUB ASSEMBLY FRF7	239,10
	00078000	RC00078000	ASSIEME LEVA SICUREZZA FRF7	SAFETY LEVER ASSEMBLY FRF7	17,65
	00079000	RC00079000	TUBO DI SCARICO	DRAIN PIPE	20,97
*	00080000	RC00080000	RUBINETTO SCARICO	DRAIN COCK FR	54,17
	00081000	RC00081000	FASCIA FRF7	BAND FRF7	91,25
	00082000	RC00082000	COPERCHIO FRF7	COVER FRF7	72,16
	00089000	RC00089000	MOLLA PER BULBO FR P40	SPRING FOR BULB FR P40	4,19
	00091000	RC00091000	FERMO BULBO	BULB CATCH	3,87
	00097000	RC00097000	BLOCCAGGIO RESISTENZA FRF7 3R	HEATING ELEMENT LOCK FRF7 3R	23,17
	00143000	RC00143000	CHIUSURA FR6-FRF7	LOCK FR6-FRF7	30,74

L'azienda si riserva il diritto di apportare ulteriori aggiornamenti senza preavviso. / The data may be updated without prior warning

Artic./Item	Descrizione/Description	Modello/Model
080430	**FRIGGITRICE DA BANCO 7LT** **7LT COUNTERTOP FRYER**	**FRF7/4**

Cons./Recom.	Pos./Posit.	Ricambio/Replacement			Prezzo/Price List
	00145000	RC00145000	GUARNIZIONE SUPERIORE FR	GASKET FR	20,64
	00146000	RC00146000	GUARNIZIONE INFERIORE FR	GASKET FR	36,78
	00147000	RC00147000	SQ. CAVO ANTISTRAPPO FR	TEARING-PROOF CABLE BRACKET FR	7,18
	00148000	RC00148000	CHIUSURA LIMITATORE	LOCK FOR LIMITING DEVICE	7,17
	00149000	RC00149000	DADO PER PRESSACAVO PG13.5	NUT FOR CABLE GLAND PG13.5	5,09
	00150000	RC00150000	PRESSACAVO PG13.5	CABLE GLAND PG13.5	7,01
	00152000	RC00152000	SQ. SUPPORTO LIMITATORE FR	SUPPORT FOR LIMITING DEVICE FR	8,35
	00154000	RC00154000	CHIUSURA MANTELLO FR6-FRF7	LOCK PANEL FR6-FRF7	30,90
	00155000	RC00155000	SCIVOLO FR6-FRF7	SLIDE FR6-FRF7	41,82
	00157000	RC00157000	APPOGGIO FR	SUPPORT FR	28,46
	00182000	RC00182000	FISS. PROTEZIONE CAPILLARE FRF7	FASTENER FOR CAPILLARY TUBES PROTECTION	15,98
	00183000	RC00183000	MANTELLO FR6-FRF7	COVER FR6-FRF7	57,03
	00280000	RC00280000	MANOPOLA FRE	ANTHRACITE KNOB FRE	8,16
*	01782000	RC01782000	LAMPADA SEGN.NEON FASTON VERDE 230V	GREEN NEON LAMP 230V	6,09
*	01783000	RC01783000	PORTALAMPADA TRASPARENTE D10	TRANSPARENT LAMP HOLDER D10	5,30

L'azienda si riserva il diritto di apportare ulteriori aggiornamenti senza preavviso. / The data may be updated without prior warning