1 GRUPPO LAVAGGIO
2 GRUPPO RISCIACQUO
3 QUADRO ELETTRICO
4 GRUPPO SOLLEVAMENTO
5 CARROZZERIA
6 GRUPPO POMPA SCARICO
7 DOSATORI

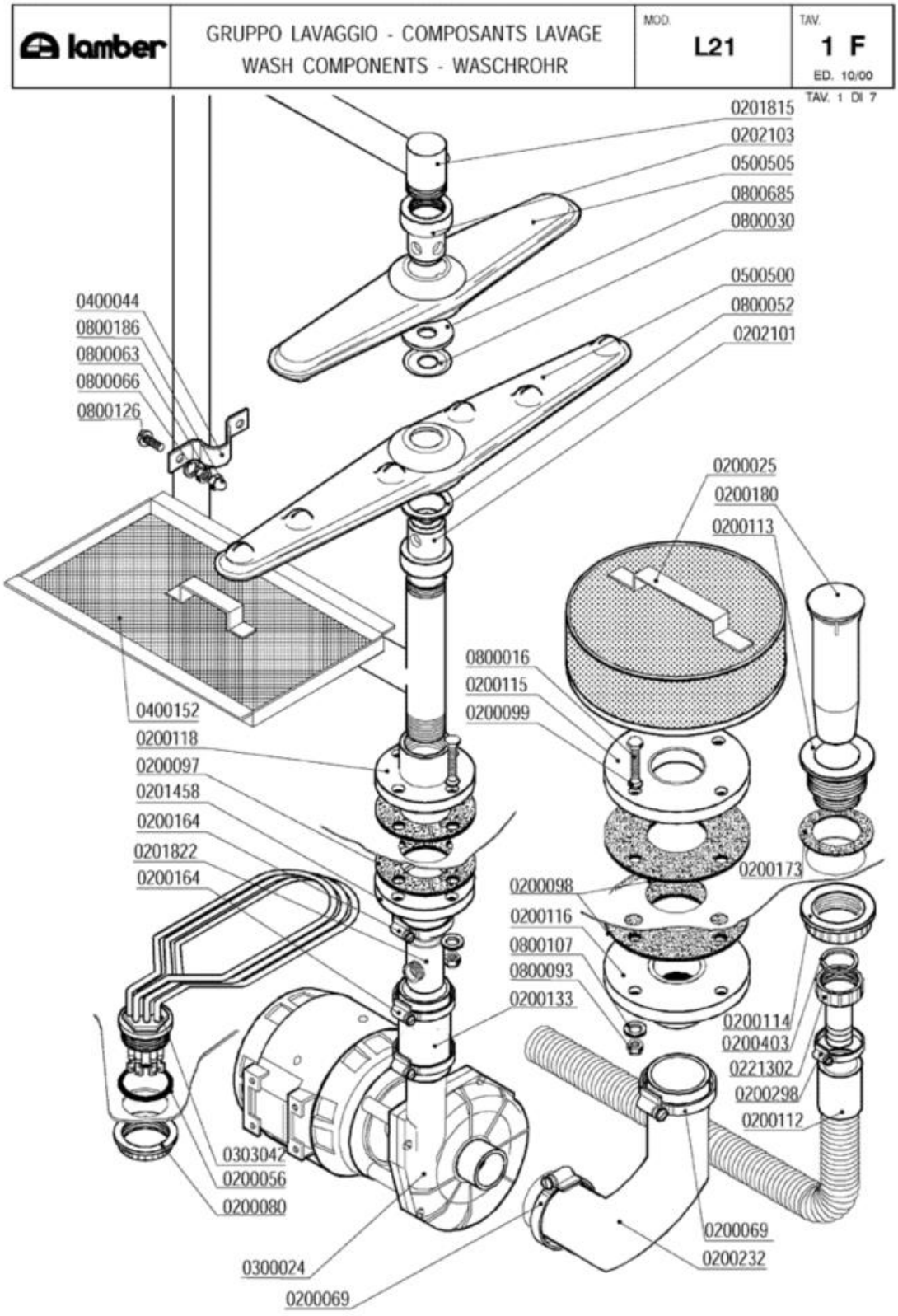
lamber
GRUPPO LAVAGGIO - COMPOSANTS LAVAGE
WASH COMPONENTS - WASCHROHR
MOD. L21
TAV. 1 F
ED. 10/00
TAV. 1 DI 7
0201815
0202103
0500505
0800685
0800030
0500500
0800052
0202101
0400044
0800186
0800063
0800066
0800126
0200025
0200180
0200113
0800016
0200115
0200099
0400152
0200118
0200097
0201458
0200164
0201822
0200164
0200173
0200098
0200116
0800107
0800093
0200133
0200114
0200403
0221302
0200298
0200112
0303042
0200056
0200080
0200069
0200232
0300024
0200069

Codice	Descrizione
0200025	Filtro d.215
0200056	OR 144 pilette 1" 1/4
0200069	Fascetta 40-60
0200080	Ghiera 1"1/42190
0200097	Guarnizione gomma 105x45x3 4F Rif.167
0200098	Guarnizione gomma 134x65x2,5 4F Rif.154
0200099	Guarnizione Nyltite M8
0200112	Tubo scarico d.28 DIR.C/317
0200113	Piletta scarico 007 Rif.18
0200114	Dado piletta scarico 2" 2190
0200115	Flangia piana d.140
0200116	Flangia a manicotto d.140
0200118	Flangia a manicotto 1"1/4 d.110
0200133	Manicotto Radior 40x60 01-075F 1855-94
0200164	Fascetta 32-50
0200173	Guarnizione gomma 75x58x2 Rif.19
0200180	Troppopieno EFFE/ELLE 1280
0200232	Manicotto aspirante 01F/075F 1583-93
0200298	Fascetta 25-40
0200403	Guarnizione piana 38x27x2 3794
0201458	Flangia a manicotto 1"1/4 d.115 ribass.
0201815	Asta lavaggio L20 risciacquo rot.2761
0201822	Collettore lavaggio L20 DVGW 2759
0202101	Testina lavaggio d.18 2F NSF
0202103	Testina lavaggio d.18 4F NSF
0221302	Raccordo scarico diritto 1"1/4x32
0300024	Elettropompa ** SOSTITUITA DA 0301204 **
0303042	Resistenza vasca 2400W/3 1"1/4230/400V
0400044	Fascetta fermo Lav.Risc.ELLE
0400152	Filtro cassetto L21-015/24L-L25 1812-94
0500500	Braccio di lavaggio 540/6F NSF
0500505	Braccio di lavaggio 380/6F NSF
0800016	Vite inox TEM8x40
0800030	Disco inox mulinello d.18.2 259A
0800052	Rondella teflon 57x41x2
0800063	Dado inox M6
0800066	Rondella grower inox diam.6
0800093	Dado autobloccante M8 zincato
0800107	Rondella piana OT diam.8
0800126	Vite inox POELIER M6X15
0800186	Dado inox cieco M6
0800685	Rondella nylon 50x18,5x2

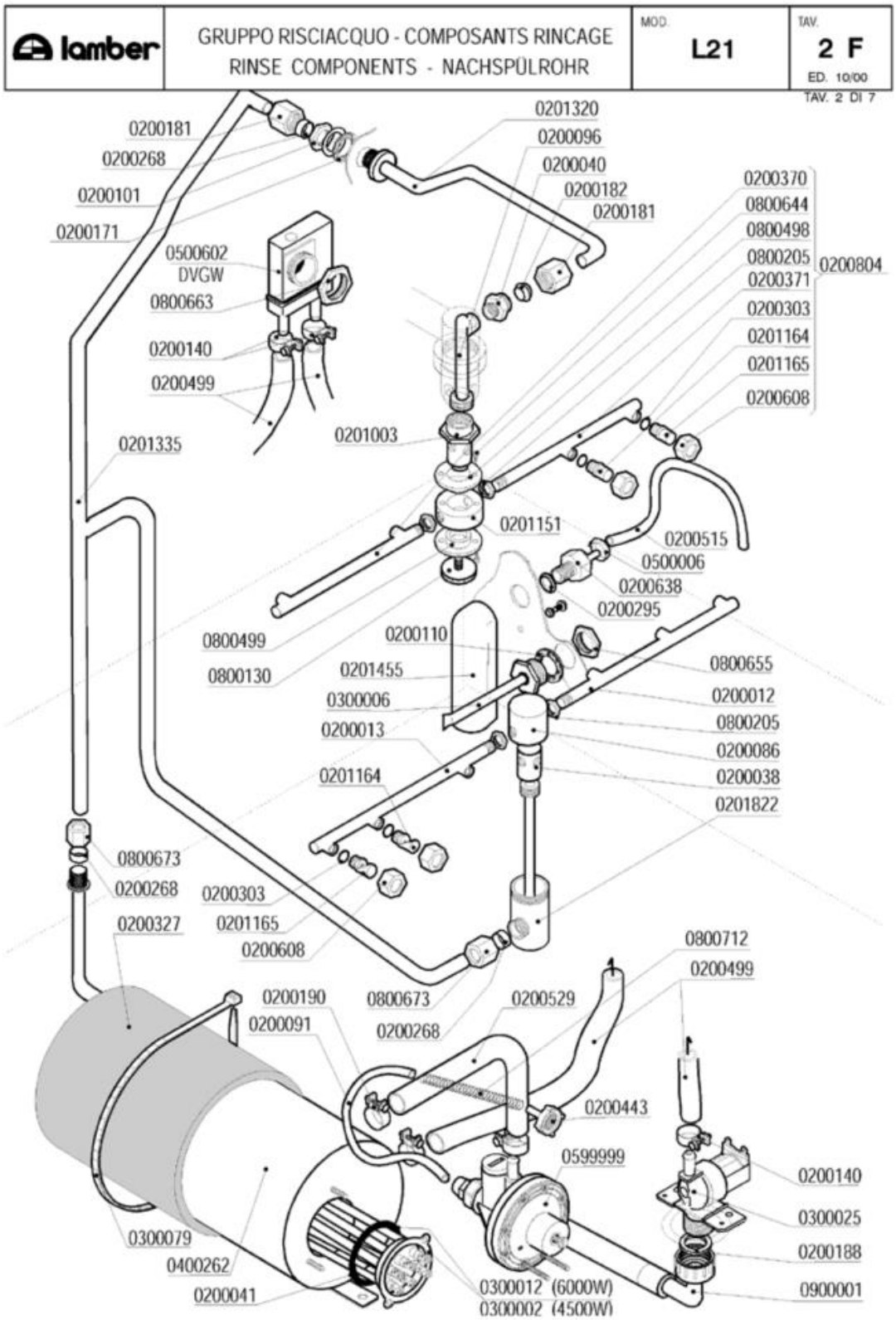
lamber
GRUPPO RISCIACQUO - COMPOSANTS RINCAGE
RINSE COMPONENTS - NACHSPÜLROHR
MOD. L21
TAV. 2 F
ED. 10/00
TAV. 2 DI 7
0200181
0200268
0200101
0200171
0500602
DVGW
0800663
0200140
0200499
0201335
0201320
0200096
0200040
0200182
0200181
0201003
0200370
0800644
0800498
0800205
0200371
0200804
0200303
0201164
0201165
0200608
0201151
0200515
0500006
0200638
0200295
0800499
0800130
0200110
0201455
0300006
0200013
0201164
0800655
0200012
0800205
0200086
0200038
0201822
0800673
0200268
0200327
0200303
0201165
0200608
0800712
0200499
0200190
0200091
0800673
0200268
0200529
0200443
0599999
0200140
0300025
0200188
0900001
0300079
0400262
0200041
0300012 (6000W)
0300002 (4500W)

Codice	Descrizione
0200012	Braccio di risciacquo 230mm DX cesto 50
0200013	Braccio di risciacquo 230mm SX cesto 50
0200038	Perno risciacquo inox 1205
0200040	Nipplo risciacquo inox 3/8"-1/4" 492-97
0200041	OR 6225 resistenza boiler
0200086	Testina mulinello risciacquo 1206
0200091	Tubo cristallo PP 4x6
0200096	Collettore mulinello risciacquo 793
0200101	Dado inox 3/8" Gas 55-83
0200110	Guarnizione piana 31x21x2
0200140	Fascetta collare 17x19
0200171	Guarnizione piana 27x17x2
0200181	Dado bicono inox 3/8"x12 1040-91
0200182	Bicono OT 3/8"x12 1311-92
0200188	Guarnizione gomma 25x16x2
0200190	Fascetta collare benzina 13x15
0200268	Bicono TEFLON 3/8"x12
0200295	Guarnizione Nyltite M12
0200303	OR 2021 ugelli risciacquo mescola FDA
0200327	Coibentazione boiler 5lt.d.110 2125
0200370	Braccio di risciacquo 200mm DX cesto 45
0200371	Braccio di risciacquo 200 mm SX cesto 45
0200443	Filtro fondo dos.idrico 3000
0200499	Tubo gomma 12x19,5 food quality
0200515	Tubo pressostato 4,2x10,4
0200529	SOSTITUITO DA 0200293**********
0200608	**SOSTITUITO DA 0200625**
0200638	Portagomma trappola d'aria d.6 ELLE 4512
0200804	**SOSTITUITO DA 0200852**
0201003	Perno risciacquo sup.rotante 2608/96 NSF
0201151	Testina risciacquo rotante 2142
0201164	Ugello risciacquo foro 1,2 D.2612 NSF
0201165	Ugello risciacquo foro 1,5 D.2609 NSF
0201320	Asta risciacquo sup.L20/L25 DVGW 2748
0201335	Asta risciacquo superiore rot.L21 2762
0201455	Trappola d'aria anteriore L=85 mm
0201822	Collettore lavaggio L20 DVGW 2759
0300002	Resistenza 4500W/3 230/400V flangia inox
0300006	Guaina termostato inox
0300012	Resistenza 6000W/3 230/400V flangia inox
0300025	Elettrovalvola 1 via 329069
0300079	Fascetta coib. boiler 5231-540-78
0400262	Boiler 5lt d.110 r.e. 2756
0500006	Fascetta SNP2/CLIC 11,5-13,5
0500602	**CODICE ESAURITO** Valvola rompivuoto

Codice	Descrizione
0599999	Dosatore brillantante MOD.3000
0800130	Vite mulinello risc.rot.super.671/88
0800205	Dado inox M12x1 E16S5
0800498	Bussola mul.risc.PTFE/C25% d.16.2 2143
0800499	Bussola mul.risc.PTFE/C25% d.13.3 2606
0800644	Vite inox TPSTCR M3x8
0800655	Dado OT 1/2" nichelato
0800663	Dado OT PG21 nichelato
0800673	Dado bicono ottone 3/8"x12
0800712	Molla inox 160mm per tubo brillantante
0900001	Tubo carico gomma 90ºC VDE

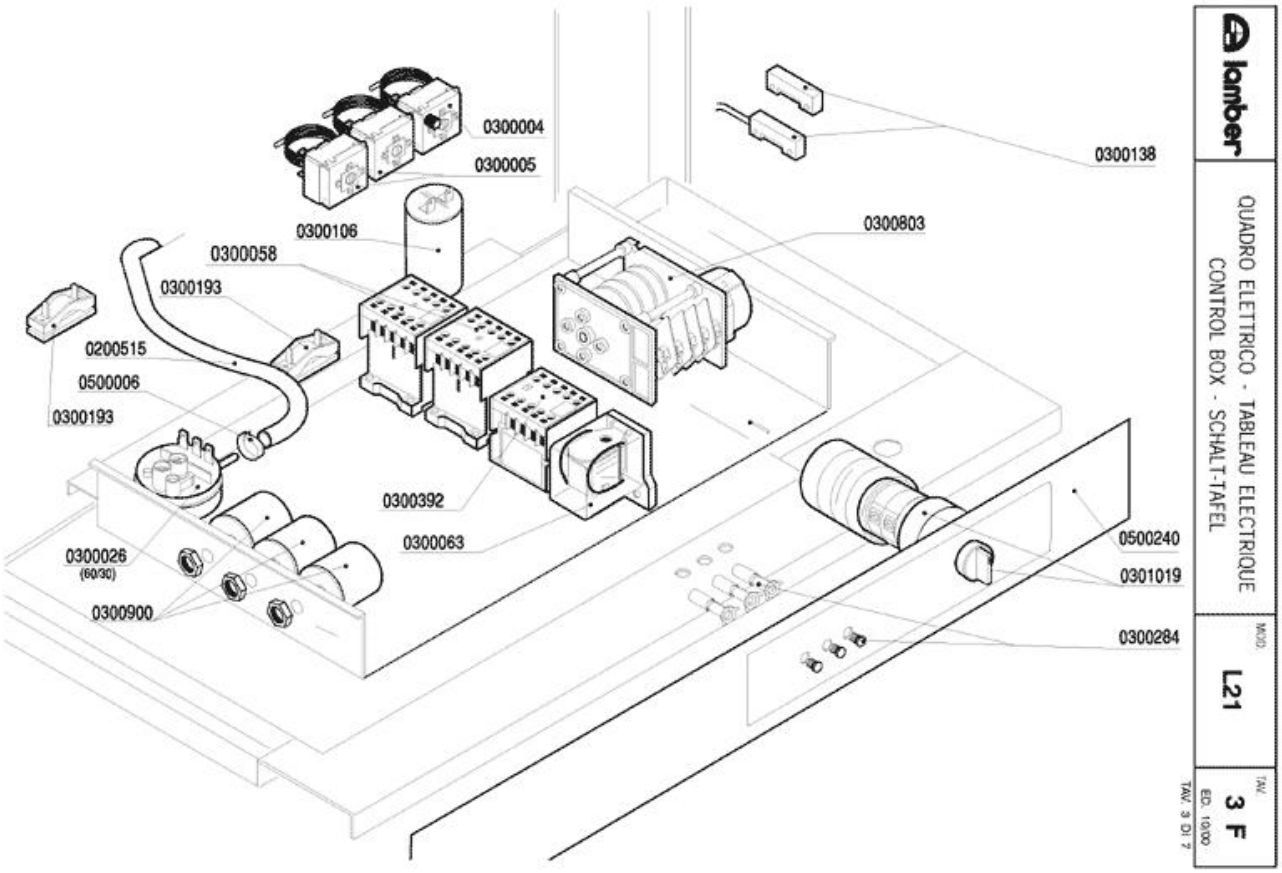
0300004
0300005
0300106
0300058
0300193
0200515
0500006
0300193
0300026
(60/30)
0300900
0300392
0300063
0300138
0300803
0500240
0301019
0300284
lamber
QUADRO ELETTRICO - TABLEAU ELECTRIQUE
CONTROL BOX - SCHALT-TAFEL
MOD.
L21
TAV.
3 F
ED. 10/00
TAV. 3 DI 7

Codice	Descrizione	
0200515	Tubo pressostato 4,2x10,4	
0300004	**SOSTITUITO DA 0300196**	
0300005	Termostato 90ºC c.2000 1NONC boiler IMIT	
0300026	Pressostato 60/30 16A 1NONC	
0300058	Contattore 20A 4NO 230V LC1-K0610M7 TEL.	
0300063	SOSTITUITO DA 0301745**********	
0300106	Condensatore 10óf	
0300138	Micro contatto magnetico 1NO +0800142	
0300193	Fissacavo PA 268 + vite 3,5X25	
0300284	**SOSTITUITO DA 0301910**	
0300392	Contattore 16A 3NO1NC AUX LS07.01	
0300803	Timer 120-180-240"	
0300900	Filtro antidisturbo 411135001	
0301019	** SOSTITUITO DA 0301025 ** Selettore	
0500006	Fascetta SNP2/CLIC 11,5-13,5	
0500240	Targa PCB L21 3 tempi LAMBER	

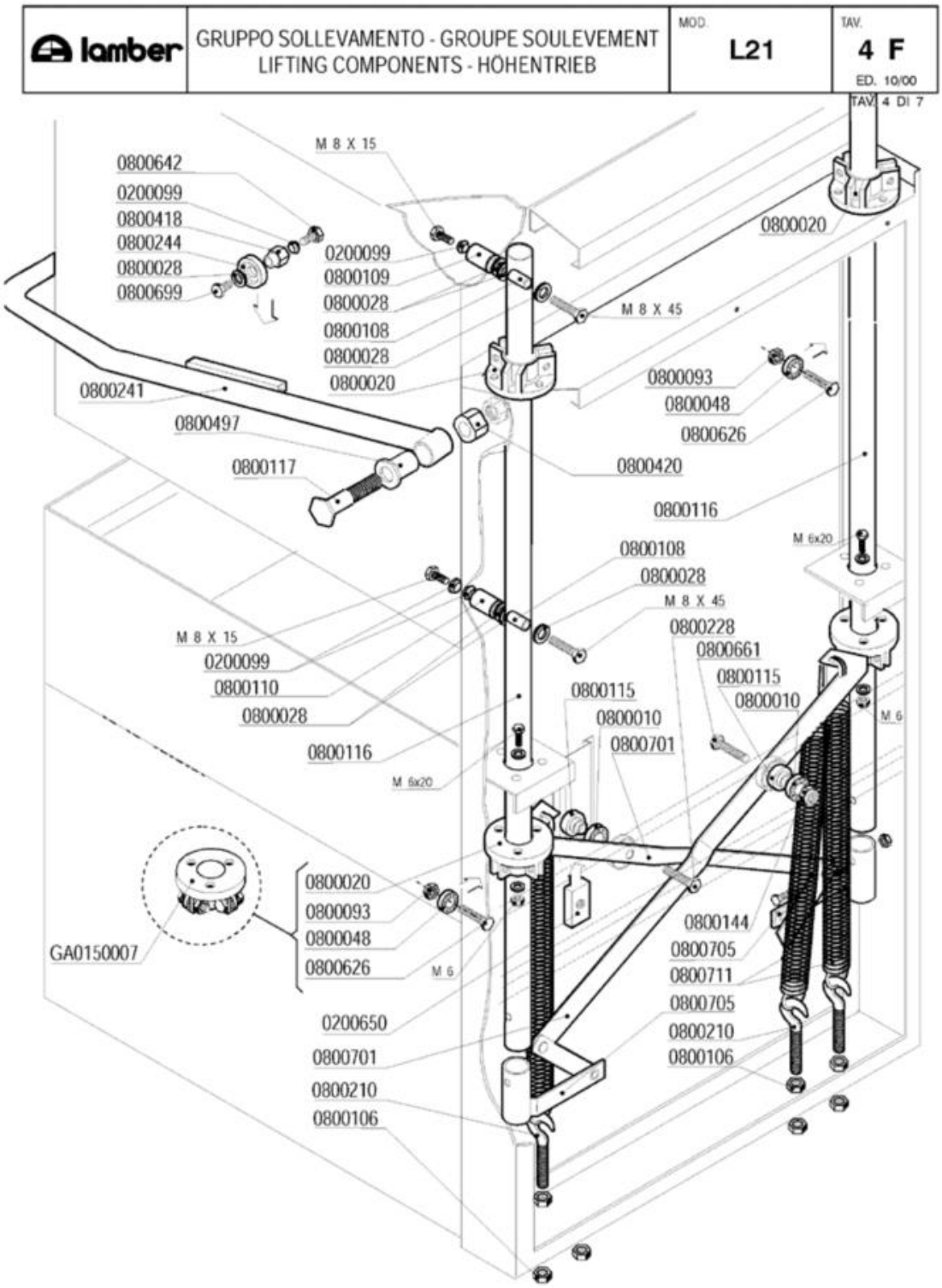
lamber
GRUPPO SOLLEVAMENTO - GROUPE SOULEVEMENT
LIFTING COMPONENTS - HÖHENTRIEB
MOD. L21
TAV. 4 F
ED. 10/00
TAV. 4 DI 7
M 8 X 15
0800642
0200099
0800418
0800244
0800028
0800699
0200099
0800109
0800028
0800108
0800028
0800020
0800241
0800497
0800117
M 8 X 45
0800020
0800093
0800048
0800626
0800420
0800116
M 6x20
0800108
0800028
M 8 X 45
0800228
0800661
0800115
0800010
M 6
M 8 X 15
0200099
0800110
0800028
0800116
M 6x20
0800115
0800010
0800701
GA0150007
0800020
0800093
0800048
0800626
M 6
0200650
0800701
0800210
0800106
0800144
0800705
0800711
0800705
0800210
0800106

Codice	Descrizione
0200099	Guarnizione Nyltite M8
0200650	Piatto FE-ZN 20x10x40 M10 ELLE 5024
0800010	Cuscinetto 6002 asta sollevamento
0800028	Rondella piana inox d.8
0800048	Cuscinetto RDP 23/9,4/8 per sollevamento
0800093	Dado autobloccante M8 zincato
0800106	Dado FE M10 zincato
0800108	Inserto tubo sollevamento 8x13x31 252-83
0800109	Distanziale OT M8x16x31 capot ELLE 5091
0800110	Distanziale OT 8x16x36 capot ELLE 5091
0800115	Perno asta sollevamento 254-83
0800116	Tubo sollevamento ELLE
0800117	Perno maniglione 015/24L
0800144	Dado autobloccante M10 zincato
0800210	Vite tirante con gancio M10x60
0800228	Vite FE 8,8 M10x35
0800241	Maniglione inox L21
0800244	Rullino capot PP 35x12 856-89
0800418	Distanziale rullino ELLE 4511/98
0800420	Distanziale maniglione M16x18 349
0800497	Bussola perno maniglione
0800626	Vite inox TEM8x35
0800642	Vite inox TEM8x10
0800661	Vite FE-ZN 8.8 M10x40
0800699	Vite inox TEM8x10 testa h.2,2
0800701	Asta sollevamento L20-21
0800705	Supporto sollevamento L20 4610
0800711	Molla sollevamento L23..L25 gancio lungo
GA0150007	Gruppo gabbia cuscinetti ELLE

lamber	CARROZZERIA - CARROSSERIE HOOD - KARROSSERIE	MOD. L21	TAV. 5 F ED. 10/00

TAV. 5 DI 7

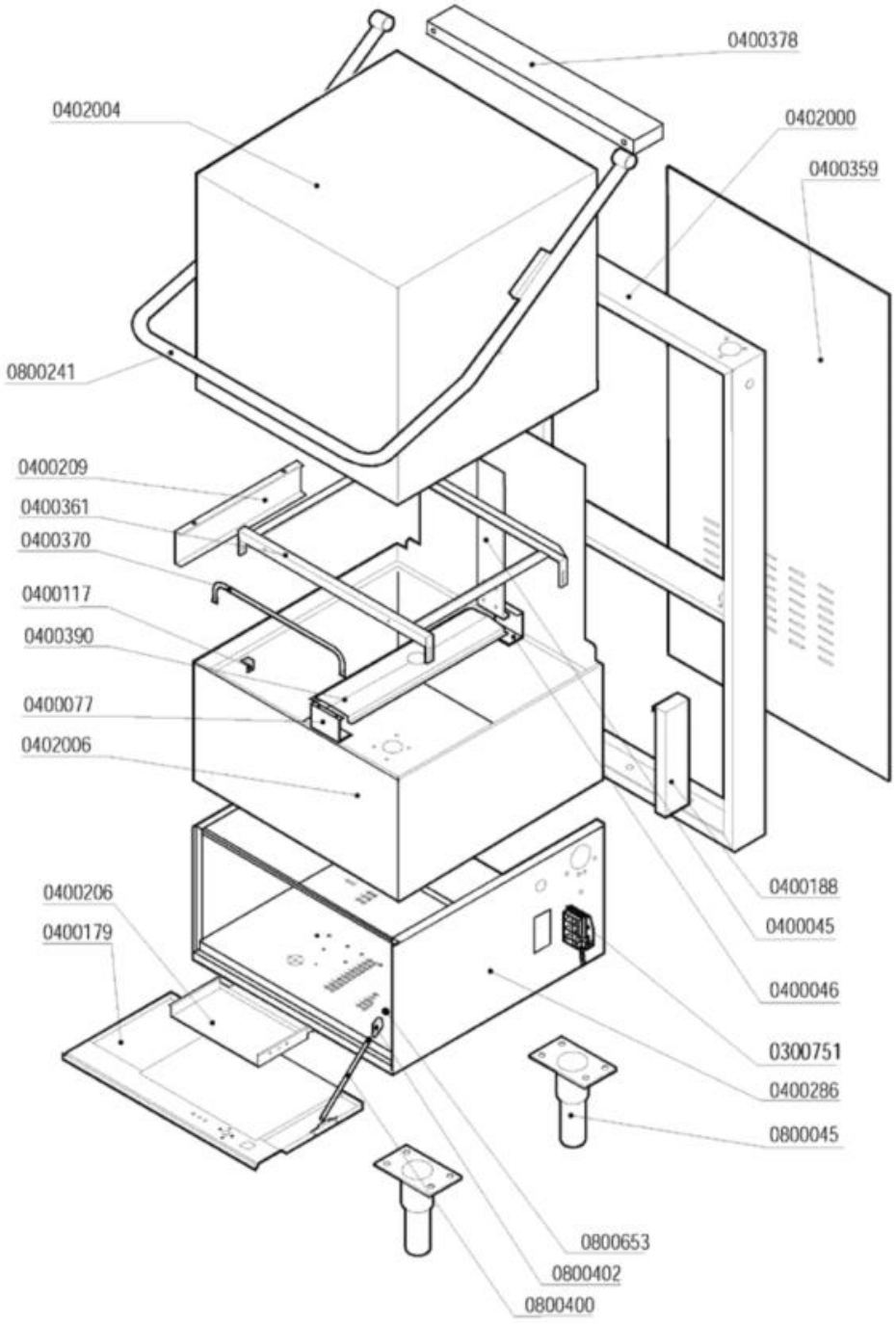

Codice	Descrizione
0300751	Fissacavo esterno PA223 6 poli
0400045	Piastra supp.lav.risc.L20/L23/L25
0400046	Piastra lav.risc. ELLE
0400077	Supporto anteriore filtri ELLE
0400117	Supporto guide ELLE 2062/94
0400179	Pannello anteriore/comando L21 3 TEMPI
0400188	Scatola copritrappola L20..L24 1468-92
0400206	Piastra cablaggio EFFE 2198-95
0400209	Supporto laterale filtri a cassetto L21
0400286	Basamento L20-21
0400359	Pannello retro L20-L21 2904
0400361	Guida cestello L20-L21 1442/1578
0400370	Fermo cestello ELLE
0400378	Copritubi capot L20/21 1441
0400390	Supporto intermedio filtri ELLE
0402000	Colonna L20/21
0402004	Capot L20/21
0402006	Cassone L20/21
0800045	Piedino inox 2"x160 100x85x2,5
0800241	Maniglione inox L21
0800400	Tirante sportello M5x305 795
0800402	Fermo tirante sportello
0800653	Dado inox autobloccante M5

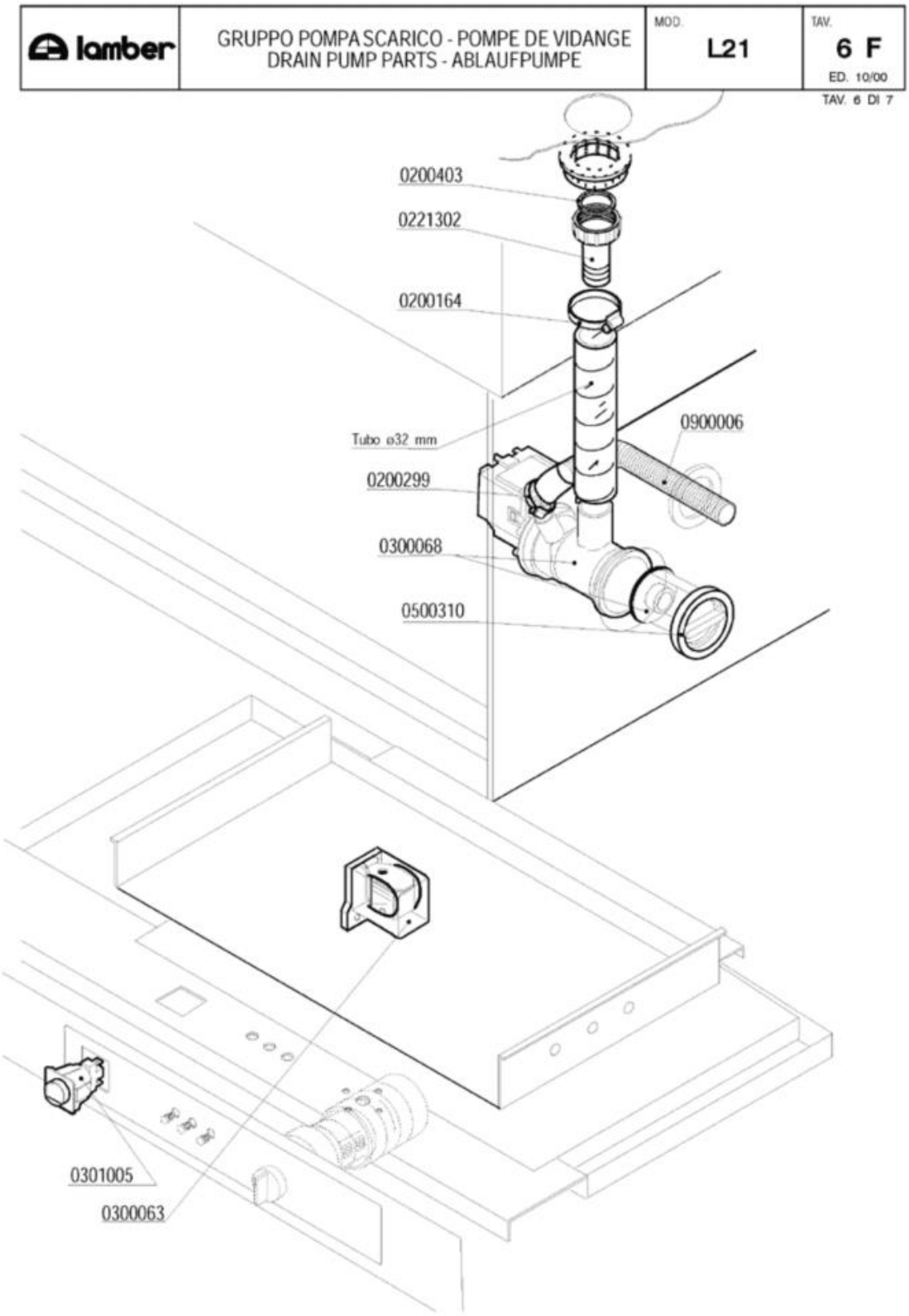
lamber
GRUPPO POMPA SCARICO - POMPE DE VIDANGE
DRAIN PUMP PARTS - ABLAUFPUMPE
MOD.
L21
TAV.
6 F
ED. 10/00
TAV. 6 DI 7
0200403
0221302
0200164
Tubo ø32 mm
0900006
0200299
0300068
0500310
0301005
0300063

Codice	Descrizione	
0200164	Fascetta 32-50	
0200299	Fascetta 20-32	
0200403	Guarnizione piana 38x27x2 3794	
0221302	Raccordo scarico diritto 1"1/4x32	
0300063	SOSTITUITO DA 0301745**********	
0300068	Elettropompa scarico 40W/230/50 FILTRO	
0301005	Int./Dev. 0V 2NONC 16amp.COMPLETO	
0500310	TAPPO FILTRO POMPA SCARICO	
0900006	Tubo scarico d.19,5 per pompa scarico	

lamber	DOSATORI - DOSEURS DISPENSERS - DOSIERGERÄTE	MOD. L21	TAV. 7 F ED. 10/00

TAV. 7 DI 7

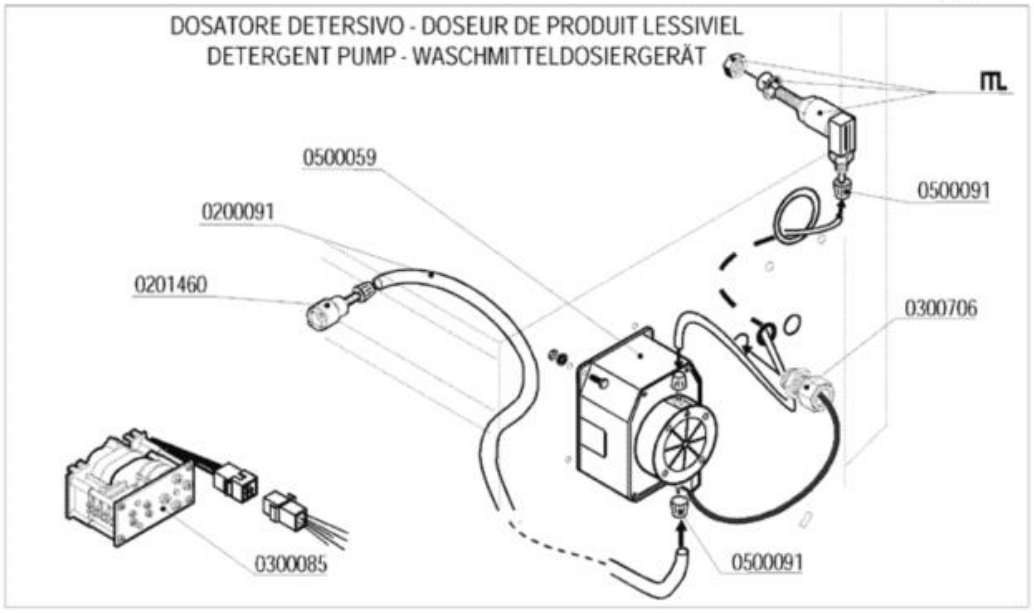

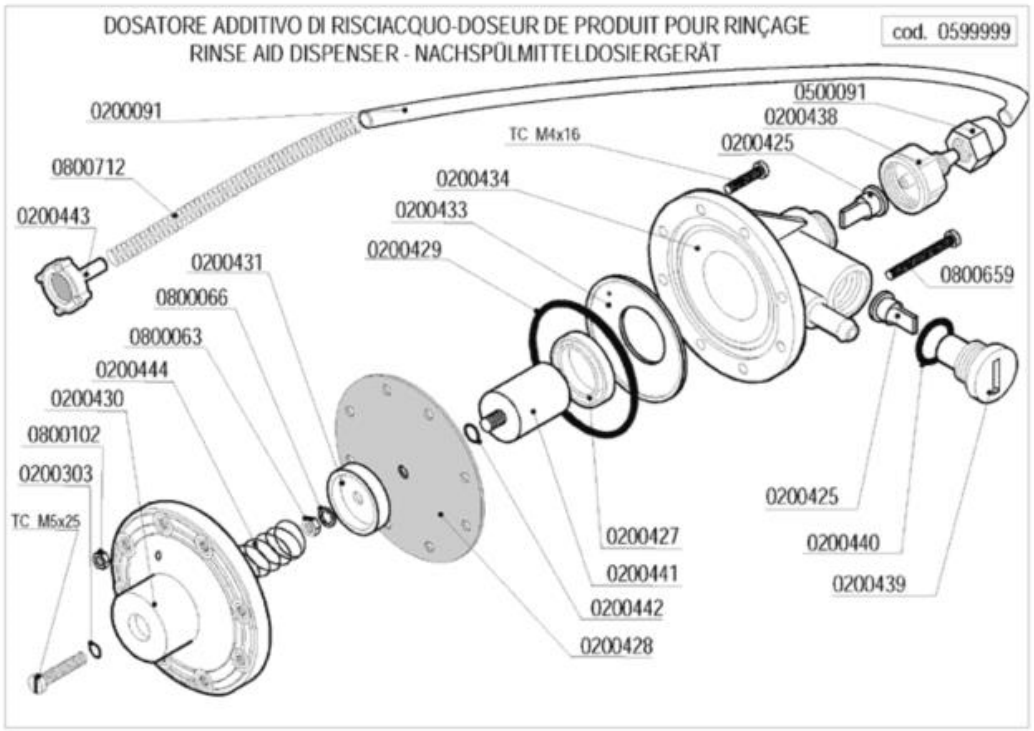

Codice	Descrizione	
0200091	Tubo cristallo PP 4x6	
0200303	OR 2021 ugelli risciacquo mescola FDA	
0200425	Valvola Dosatore Brillantante	
0200427	Anello MIN VITON Dosatore Idrico 3000	
0200428	Membrana Dosatore Idrico mod.3000	
0200429	OR 3218 Dosatore Idrico mod.3000	
0200431	Rosetta guida molla dos.idrico mod.3000	
0200433	Flangia interna dosatore idrico mod.3000	
0200434	Corpo dosatore idrico mod.3000	
0200438	Raccordo aspirazione dos.idrico 3000	
0200439	Tappo portavalvola dos.idrico 3000	
0200440	Guarnizione OR 3056 dos.idrico 3000	
0200441	Kit pistone completo dos.idrico 3000	
0200442	OR 2025 Dosatore Idrico 3000	
0200443	Filtro fondo dos.idrico 3000	
0201460	Filtro inox di fondo dosatore lavaggio	
0300085	Timer 60" dosatore 1CF1CR	
0300706	Pressacavi "HEICO" PG7	
0500059	**CODICE NON PIU' DISPONIBILE****	
0500091	Dado PVC iniettore detersivo 2102	
0599999	Dosatore brillantante MOD.3000	
0800063	Dado inox M6	
0800066	Rondella grower inox diam.6	
0800102	Dado inox M4	
0800659	Vite inox TCTCR M4x40	
0800712	Molla inox 160mm per tubo brillantante	