
1
2
3
4
5
6
7

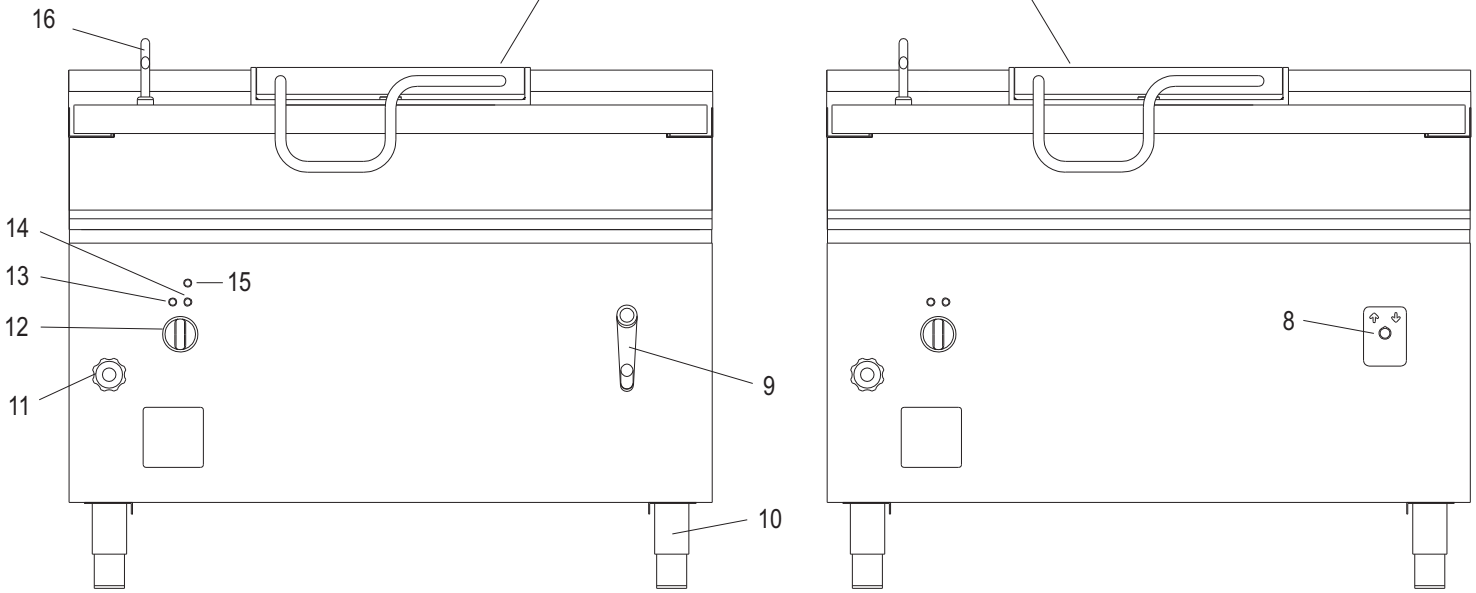
16
14
15
13
12
11
9
8
10

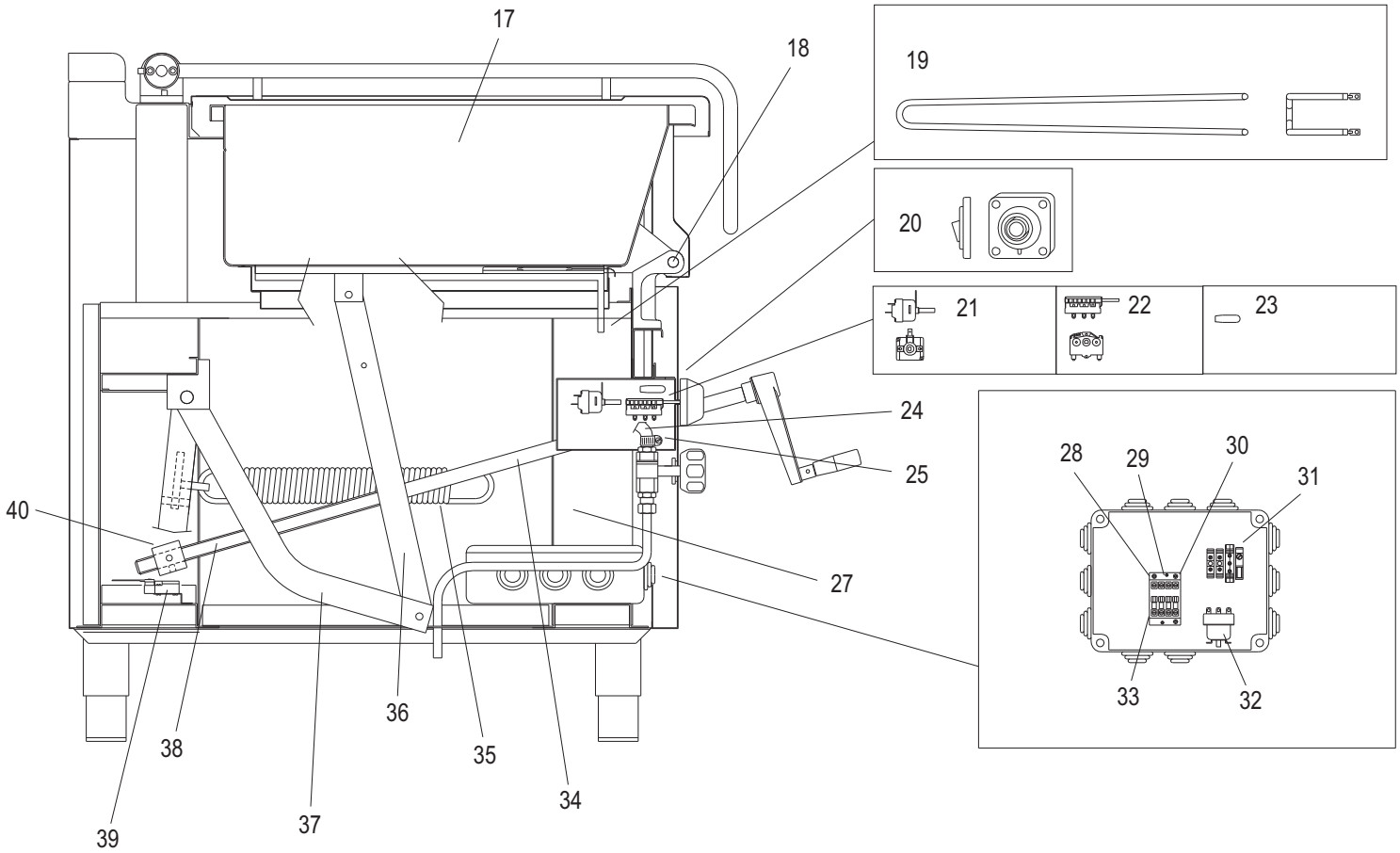
17
18
19
20
21
22
23
24
25
40
27
28
29
30
31
33
32
36
38
35
34
39
37

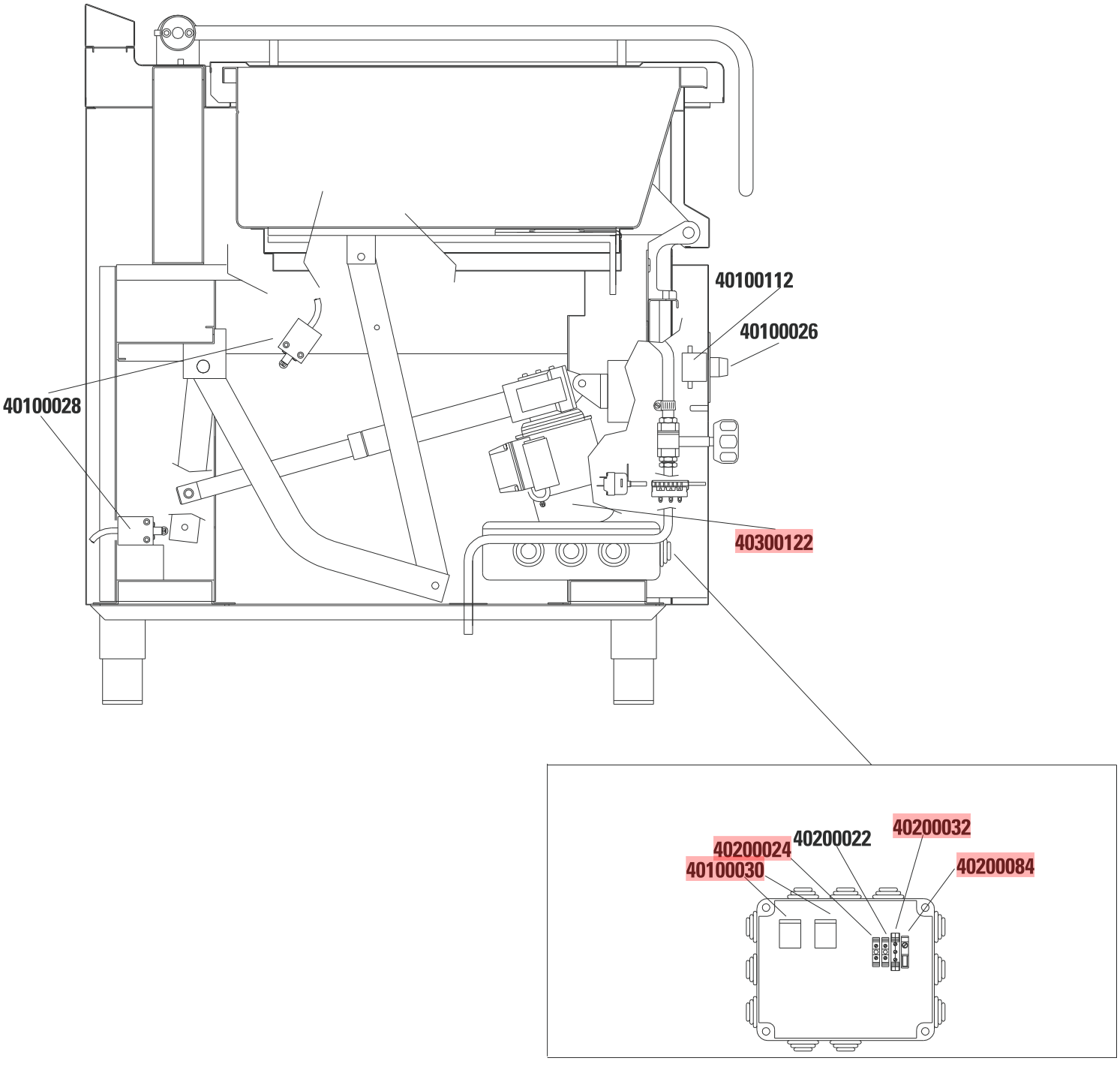
40100112
40100026
40100028
40300122
40200032
40200022
40200024
40100030
40200084

CODICI RICAMBIO PER FINITO / SPARE PARTS FOR THE FINISHED PRODUCT

Aggiornato al/Updated to 27/11/17

Artic./Item	Descrizione/Description	Modello/Model
316115	**BRASIERA ELETTRICA 120LT CON VASCA INOX COMPOUND-SOLLEVAMENTO MOTORIZZATO** **120LT ELECTRIC TILTING BRATT PAN WITH INOX COMPOUND TANK-POWER TILT**	**B12MFIE9**

Cons./Recom.	Pos./Posit.	Ricambio/Replacement			Prezzo/Price List
	01380000	RC01380000	TAPPO ACCESSO FISSAGGIO	COVER FOR FASTENING SCREWS	13,57
	02107000	RC02107000	MANOPOLA TERMOSTATO BRASIERA EL.NERA	BLACK KNOB	9,05
	02108000	RC02108000	MANOPOLA TERMOSTATO BRASIERA EL.GRIGIA	GREY KNOB	
	40100028	RC40100028	FINECORSA A ROTELLA	LIMIT SWITCH	84,50
*	40100030	RC40100030	RELE' 1 N0 30A ATT.RETRO 65.31	RELAY	32,77
	40100112	RC40100112	BLOCCHETTO CONTATTI 1NA	CONTACT BLOCK (NORMAL OPEN CONTACT)	16,50
	40200022	RC40200022	MORSETTO UNIPOLARE	UNIPOLAR TERMINAL	6,59
	40200024	RC40200024	MORSETTO UNIPOLARE	UNIPOLAR TERMINAL	5,95
	40200032	RC40200032	MORSETTO UNIPOLARE	UNIPOLAR TERMINAL	14,53
	40300122	RC40300122	ATTUATORE LINEARE CORSA	ACTUATOR LINEAR STROKE	1.349,71
	03	RCMB060800	MANIGLIONE	HANDLE	342,16
	04	RCMB060600	SUPPORTO CERNIERA	HINGE SUPPORT	184,29
	06	RCMB061700	MOLLA PER CERNIERA	HINGE SPRING	62,22
	08	RC40100026	SELETTORE 3 POSIZIONI C/RIT AL CENTRO	SELECTOR 3 POSITIONS WITH RETURN	51,31
	10	RC20100020	ASS.PIEDINO DA 2" H=165MM	FOOT	24,27
	11	RC30200008	RUBINETTO CARICO ACQUA	WATER INLET TAP	50,65
*	13	RC01782000	LAMPADA SEGN.NEON FASTON VERDE 230V	GREEN NEON LAMP 230V	6,09
*	14	RC00053000	PORTALAMPADA VERDE	GREEN LAMP HOLDER	3,97
*	15	RC01783000	PORTALAMPADA TRASPARENTE D10	TRANSPARENT LAMP HOLDER D10	5,30
	16	RCMB057400	TUBO CARICO ACQUA	WATER INLET PIPE	13,86
	19	RC40400084	RESISTENZA 1650 W 230 V	HEATING ELEMENT	57,15
	21	RC40100042	TERMOSTATO DI LAVORO 45°-295°C 1F	WORKING THERMOSTAT BS80E7	33,10
	22	RC40100027	COMMUTATORE	SWITCH	18,21

L'azienda si riserva il diritto di apportare ulteriori aggiornamenti senza preavviso. / The data may be updated without prior warning

Artic./Item	Descrizione/Description	Modello/Model
316115	**BRASIERA ELETTRICA 120LT CON VASCA INOX COMPOUND-SOLLEVAMENTO MOTORIZZATO** **120LT ELECTRIC TILTING BRATT PAN WITH INOX COMPOUND TANK-POWER TILT**	**B12MFIE9**

Cons./Recom.	Pos./Posit.	Ricambio/Replacement			Prezzo/Price List
	23	RC40200154	NEON PER LAMPADA 51F9	NEON LAMP	8,28
	28	RC40200030	MORSETTO UNIPOLARE	UNIPOLAR TERMINAL	17,83
	29	RC40200020	MORSETTO UNIPOLARE	UNIPOLAR TERMINAL	10,57
	30	RC40200010	MORSETTO TRIPOLARE	THREE-POLE CONNECTING BLOCK	23,77
*	31	RC40200084	FUSIBILE	FUSE	6,84
	32	RC40100062	TERMOSTATO SICUREZZA 360°C 3F	SAFETY THERMOSTAT	102,07

L'azienda si riserva il diritto di apportare ulteriori aggiornamenti senza preavviso. / The data may be updated without prior warning