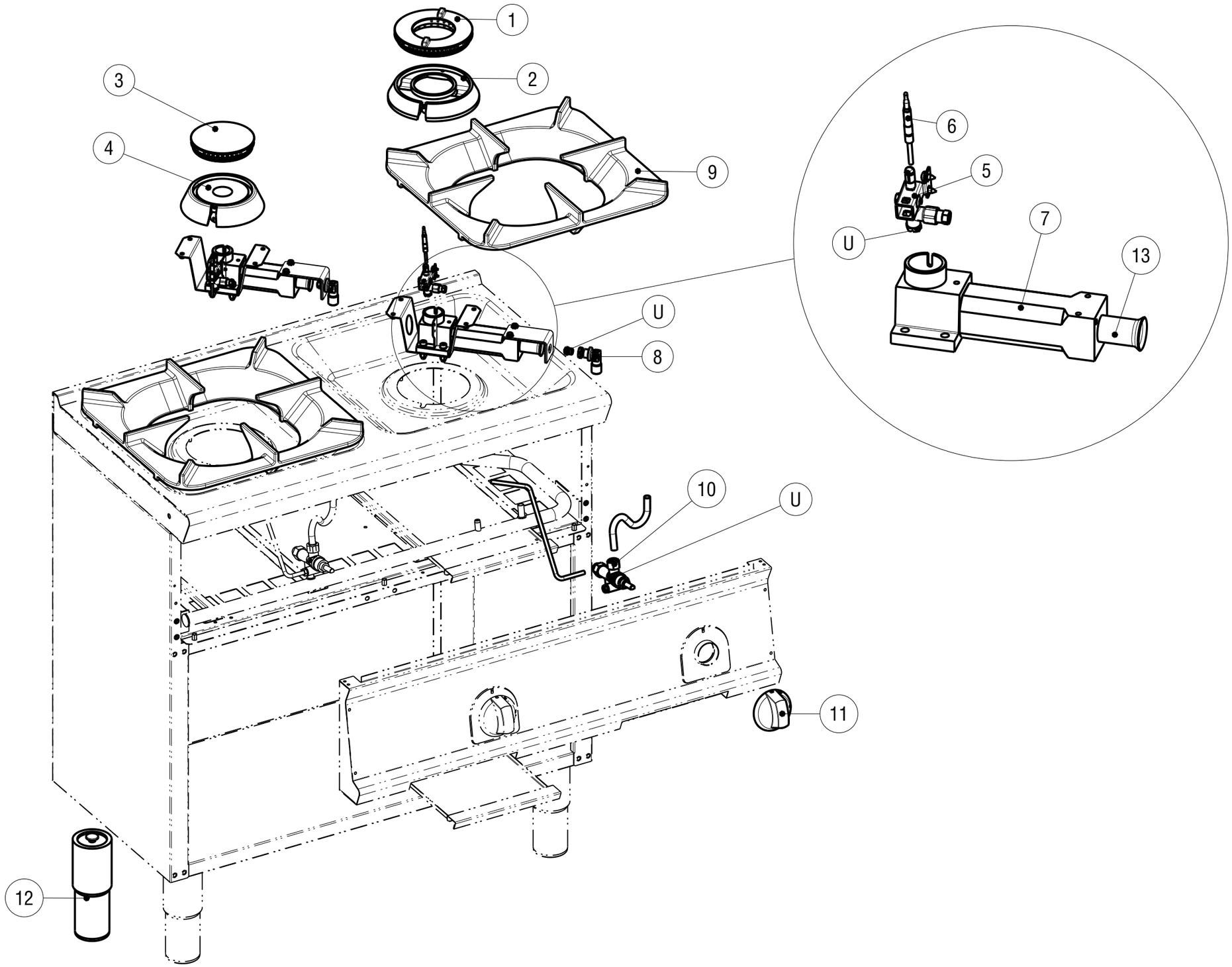

Data stampa | Print date	Foglio | Sheet	Formato | Format	Scala | Scale	Modelli | Models	Codice | Code
07.01.16	1/1	A3	0.150	PCGM_G9	5415.897.00

CODICI RICAMBIO PER FINITO / SPARE PARTS FOR THE FINISHED PRODUCT

Aggiornato al/Updated to 27/11/17

Artic./Item	Descrizione/Description	Modello/Model
313159	**PIANO COTTURA GAS 3 FUOCHI SU VANO APERTO** **3 BURNERS FREESTANDING GAS BOILING TOP**	**PCGM12FG9/1**

Cons./Recom.	Pos./Posit.	Ricambio/Replacement			Prezzo/Price List
	01	RC01149000	SPARTIFIAMMA BRUCIATORE 9KW	BURNER COVER	65,09
	02	RC01403000	CORPO BRUCIATORE 9KW	BURNER	69,18
	05	RC01140000	GRUPPO PILOTA	TOP BURNER PILOT GROUP	21,40
	06	RC00118000	TERMOCOPPIA M9X1 L600	TERMOCOUPLE	15,56
	07	RC01401000	VENTURI BRUCIATORE 9KW	VENTURI BURNER	48,11
	08	RC01400000	PORTAUGELLO A L BRUCIATORI TOP	NOZZLE HOLDER	15,11
	09	RC01376000	SUPPORTO PENTOLE L9	SAUCEPAN SUPPORT L9	118,28
	10	RC05001400	RUBINETTO GAS	GAS COCK	79,66
	11	RC01887000	MANOPOLA GAS NERA	GAS BLACK KNOB	8,15
	12	RC01386000	PIEDE 2" C/VITE	FOOT WITH SCREW	20,63
	13	RC01143000	BOCCOLA REGOLAZIONE ARIA D22	AIR REGULATION BUSHING D22	7,18

L'azienda si riserva il diritto di apportare ulteriori aggiornamenti senza preavviso. / The data may be updated without prior warning