SAGI - BASE REFRIGERATA PER PIZZA CON ALZATINA
KPE1633V - 15-10-2000 » 27-12-2001

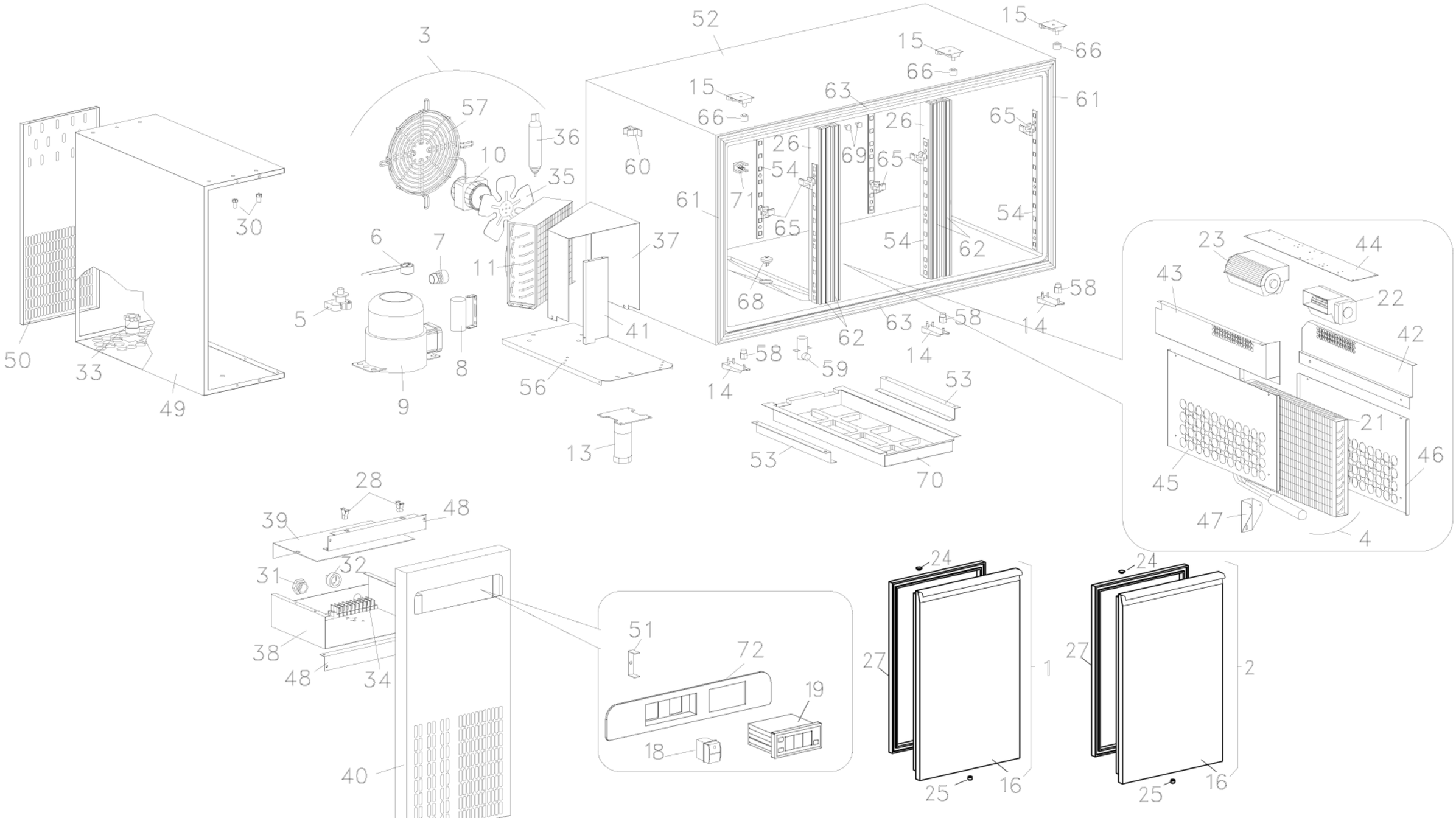

SAGI - BASE REFRIGERATA PER PIZZA CON ALZATINA
KPE1633V - A000190 - ALZATINA REFRIGERATA - 15-10-2000 » 27-12-2001

