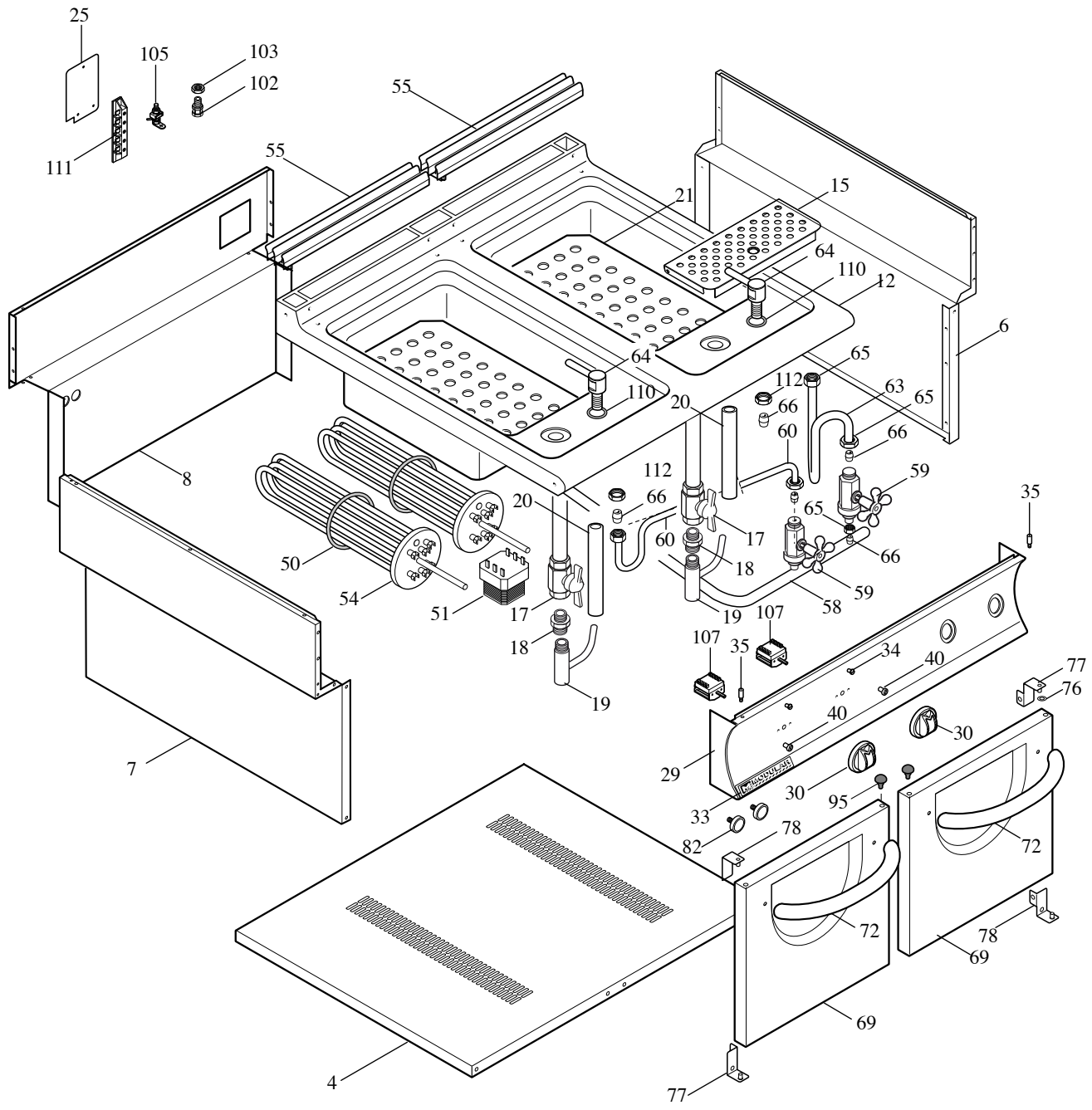
25
105
103
102
111
55
55
21
15
64
110
12
6
64
110
65
112
63
65
20
66
60
66
8
112
59
20
66
65
35
17
60
18
66
50
54
51
17
19
58
59
107
18
107
35
34
40
77
76
19
40
30
7
29
30
95
33
82
78
72
72
78
69
69
4
77

MODULAR

LISTA RICAMBI

code 2531205.02

CUOCIPASTA ELETTRICO

MOD. 94 CPE-S

ED. 02-11

POS.	CODICE	RIF. MODIFICHE	DESCRIZIONE	PREZZO
4	921.778.00		Fondo sbalzo 94	
6	921.772.00		Fiano destro sbalzo	
7	921.807.00		Fianco sinistro sbalzo	
8	921.811.00		Schienale sbalzo 94 elettrico	
12	911.775.23	sost.il 911.775.15 dal 01/01/11	Ass.piano vasca 94 CPE	
15	9211284.00	sost.il 921.816.00 dal 10/05/10	Ripiano cesti cuocipasta	
17	678.014.00		Valvola a sfera da 1”	
18	0716.10080.0		Bocchettone M-F AFL 331-1"	
19	975.164.00		Collettore scarico CP	
20	652.015.00		Tubo gomma troppo pieno CP	
21	911.758.15	sost.il 911.758.00 dal 01/01/11	Ass. falso fondo cuocipasta	
25	923.173.00		Coperchio scatola allacciamento	
29	911.786.00		Ass. cruscotto 94 CPE	
30	912.069.00		Ass. manopola grigia elettrica 4 posizioni	
33	250.389.00		Marchio	
34	682.003.00		Placchetta per indice	
35	941.076.00		Perno fissaggio cruscotto	
40	463.014.00		Lampada verde	
50	0835.53565.1		Anello o-ring 6225 NBR	
51	661.051.00		Termostato sicurezza	
54	665.074.15	sost.il 965.037.00 dal 01/01/11	Resistenza cuocipasta 3,8kW 230V	
55	911.742.00		Assieme griglia camino	
58	975.165.23	sost.il 975.165.15 dal 10/05/10	Rampa carico acqua	
59	678.025.25	sost.il 978.000.00 dal 10/05/10	Rubinetto carico acqua 3/8"	
60	931.185.15	sost.il 975.166.00 dal 10/05/10	Tubo sx carico acqua	
63	931.184.15	sost.il 975.167.00 dal 10/05/10	Tubo dx carico acqua	
64	9111179.00	sost.il 978.001.00 dal 10/05/10	Assieme erogatore CP	
65	673.017.00		Dado x bicono D. 10 3/8”	
66	673.001.00		Bicono D. 10	
69	911.745.13		Ass. porta sbalzo 94 con impronta	
72	9111072.00		Ass. maniglia portina	
76	641.026.00		Boccola per cernniere porta	
77	911.846.15		Ass. cerniera dx	
78	911.847.15		Ass. cerniera sx	
82	684.007.00		Magnete	
95	751.104.00		Tappo nero per fori ø 8,5	
102	663.027.00		Pressacavo V-TEC 16	
103	663.017.00		Controdado PG 16	
105	611.320.00		Montaggio viti terra/equipotenziale	
107	661.037.00		Commutatore 4 posizioni 49.44015.702	
110	0835.17203.0		Anello tenuta OR 2-019	

MODULAR

LISTA RICAMBI

code 2531205.02

CUOCIPASTA ELETTRICO

ED. 02-11

MOD. 94 CPE-S

POS.	CODICE	RIF. MODIFICHE	DESCRIZIONE	PREZZO
111	663.036.00		Morsettiera FU 173 V/Va 4 poli	
112	641.117.00		Controdado 3/8G	