DESPIECE TECNICO

Cuecepastas a Gas
Gas Pasta Cooker
Cuisseur à Pâtes
Gas Nudelkocher
Cuocipasta a Gas

Gama 900

Modelos:

CPG9-05
CPG9-10

Mayo 2001 May

FAGOR

Fagor Industrial

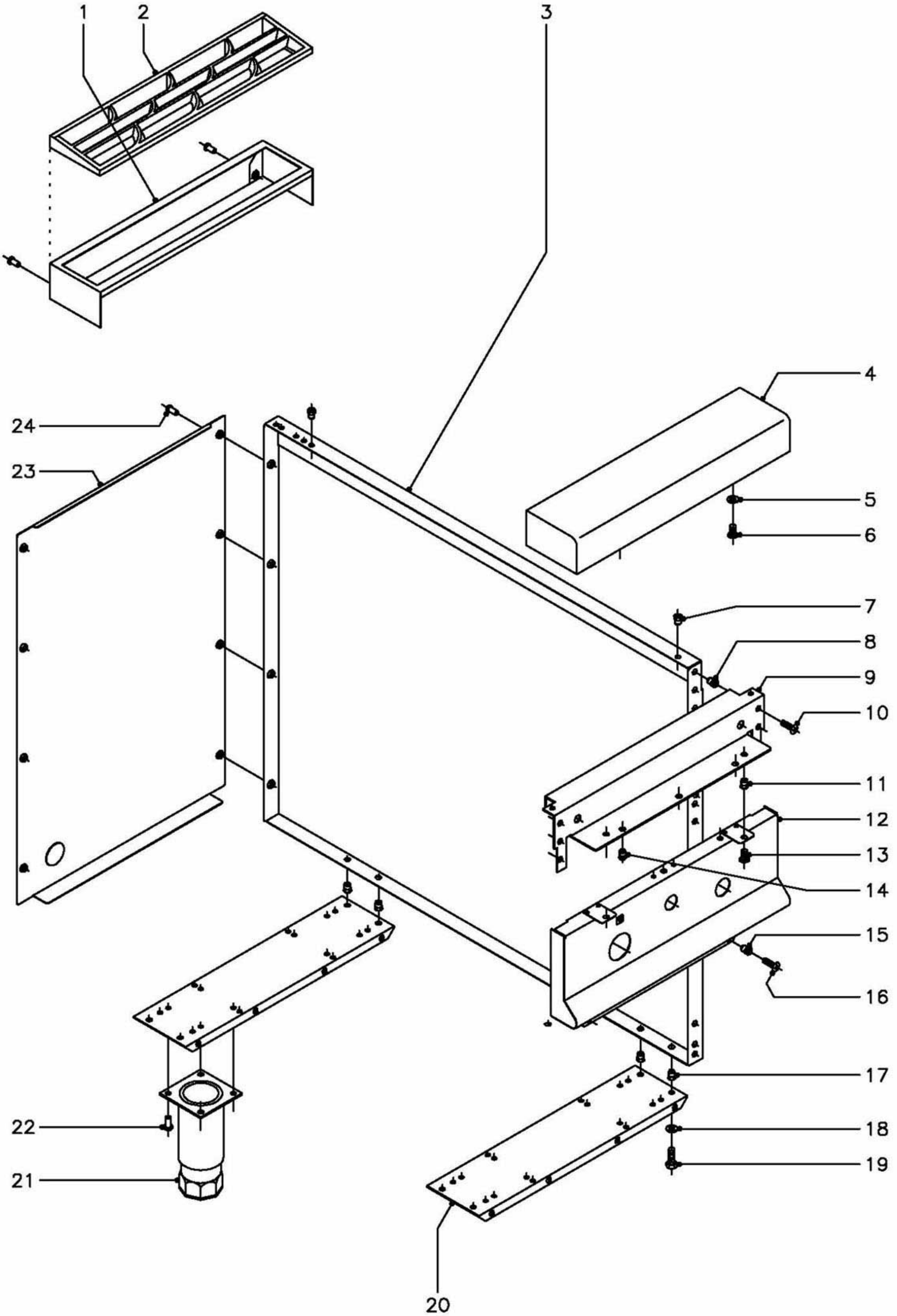

N plano	Firma	Fecha	Aparato	Lamina	
C–1009		4–2001	MUEBLE COCEDOR DE PASTA (SUELO)	1	Fagor Industrial S.Coop. Oñate

MOD.	COCEDOR DE PASTA	ZONA	MUEBLE (SUELO)	PLANO	C-1009

ITEM	CODIGO	DENOMINACION	TEXTO	CPG9-05									NOTAS
1	R205429	Soporte embellecedor 1/2 M.		1									
	Q419005	Remache tubular Ø 4x8		2									
2	R205425	Embellecedor de chimenea		1									
3	X162811	Panel lateral derecho		1									
s/n	X162810	Panel lateral izquierdo		1									
4	X165400	Anterior de mesa 1/2 M.		1									
5	Q302022	Arandela plana Ø16xØ6x1,2		2									
6	Q152004	Tornillo aplastado M-5x13		2									
7	Q221342	Remache exagonal M-5		4									
8	Q221342	Remache exagonal M-5		6									
9	X162667	Escuadra amarre anterior mesa		1									
10	Q152004	Tornillo aplastado M-5x13		6									
11	Q221342	Remache exagonal M-5		2									
12	H502800	Panel portamandos		1									
13	Q152004	Tornillo aplastado M-5x13		2									
14	Q221342	Remache exagonal M-5		2									
15	Q221342	Remache exagonal M-5		2									
16	Q152004	Tornillo aplastado M-5x13		2									
17	Q221343	Remache exagonal M-6		8									
18	Q302022	Arandela plana Ø16xØ6x1,2		8									
19	Q012042	Tornillo exagonal M-6x15		8									
20	R212650	Liston soporte patas		2									
21	X260150	Pata regulable		4									
22	Q411304	Remache avibulb Ø 4,8		16									
23	X162812	Panel posterior		1									
24	Q419005	Remache tubular Ø 4x8		8									

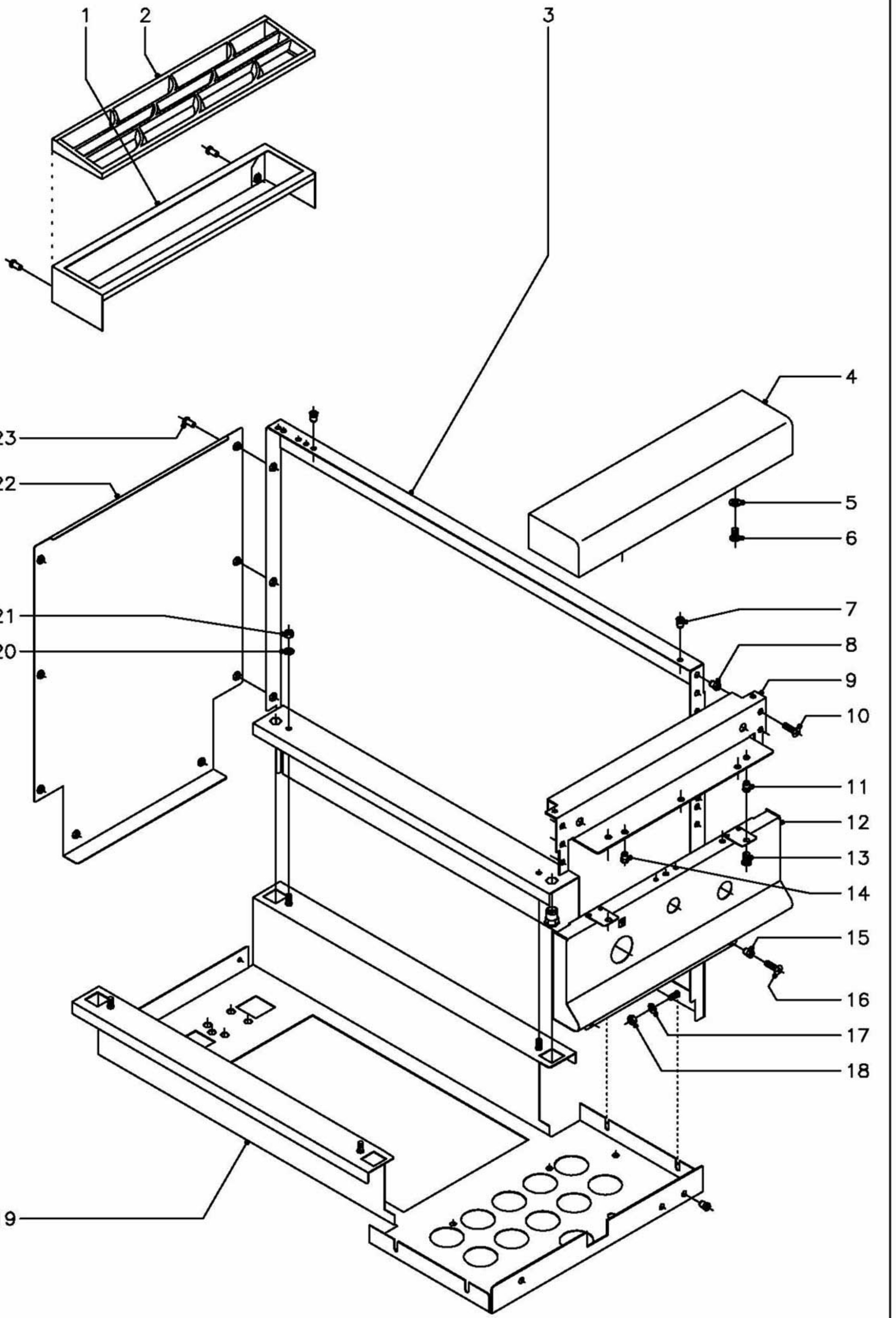

N plano	Firma	Fecha	Aparato	Lamina	
C–1010		4–2001	MUEBLE COCEDOR DE PASTA (SUSPENDIDO)	2	Fagor Industrial S.Coop. FAGOR Onate

MOD.	COCEDOR DE PASTA	ZONA	MUEBLE (SUSPENDIDO)	PLANO	C-1010

ITEM	CODIGO	DENOMINACION	TEXTO	CPG9-05 S									NOTAS
1	R205429	Soporte embellecedor 1/2 M.		1									
	Q419005	Remache tubular Ø 4x8		2									
2	R205425	Embellecedor de chimenea		1									
3	X192805	Panel lateral derecho (S)		1									
s/n	X192803	Panel lateral izquierdo (S)		1									
4	X165400	Anterior de mesa 1/2 M.		1									
5	Q302022	Arandela plana Ø16xØ6x1,2		2									
6	Q152004	Tornillo aplastado M-5x13		2									
7	Q221342	Remache exagonal M-5		4									
8	Q221342	Remache exagonal M-5		6									
9	X162667	Escuadra amarre anterior mesa		1									
10	Q152004	Tornillo aplastado M-5x13		6									
11	Q221342	Remache exagonal M-5		2									
12	H502800	Panel portamandos		1									
13	Q152004	Tornillo aplastado M-5x13		2									
14	Q221342	Remache exagonal M-5		2									
15	Q221342	Remache exagonal M-5		2									
16	Q152004	Tornillo aplastado M-5x13		2									
17	Q302022	Arandela plana Ø16xØ6x1,2		4									
18	Q162030	Tuerca exagonal M-5		4									
19	X192808	Base inferior (S)		1									
20	Q302022	Arandela plana Ø16xØ6x1,2		4									
21	Q162040	Tuerca exagonal M-6		4									
22	X192807	Panel posterior (S)		1									
23	Q419005	Remache tubular Ø 4x8		8									

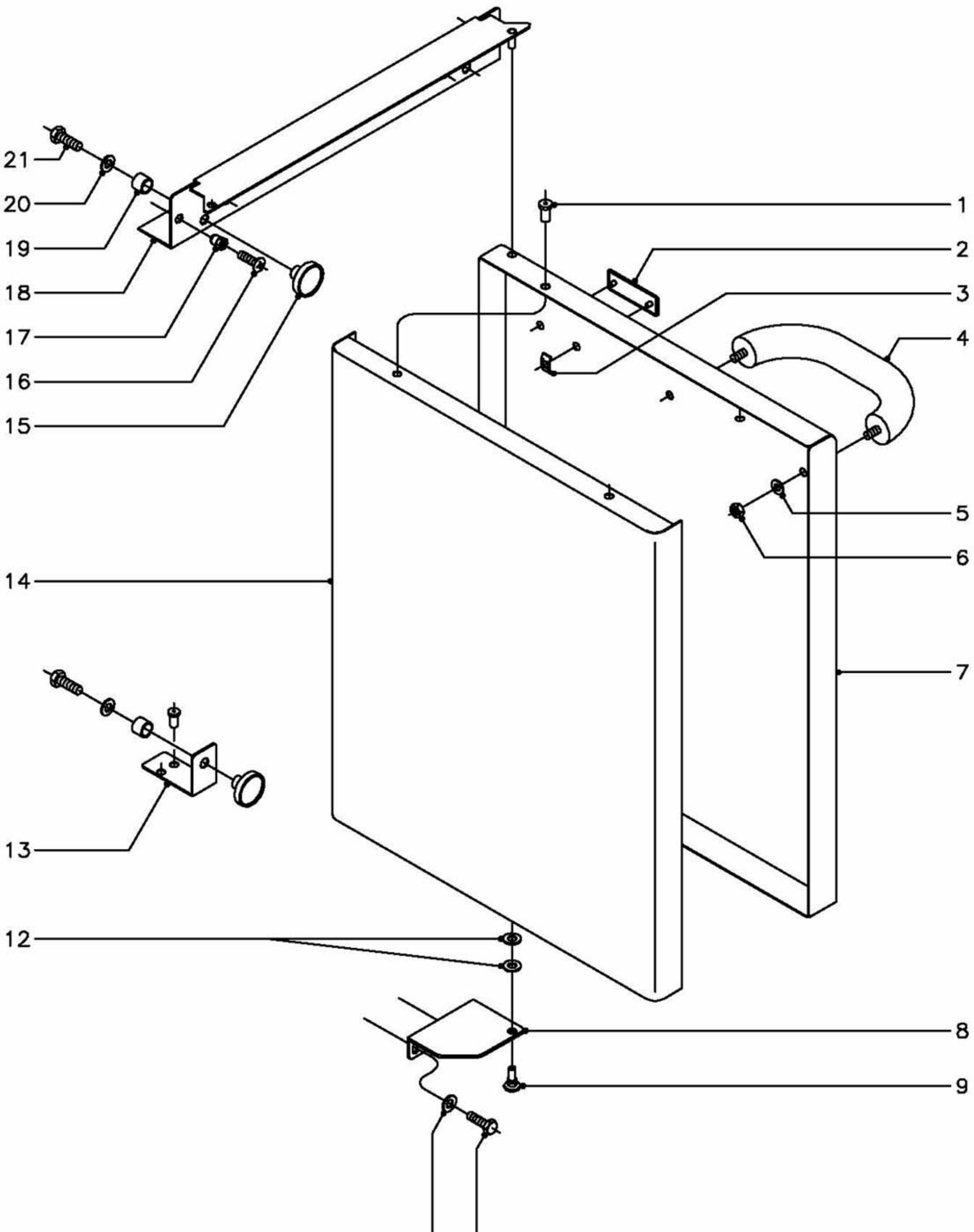

N plano	Firma	Fecha	Aparato	Lamina	
C–1011		4–2001	PUERTA COCEDORES DE PASTA	3	Fagor Industrial S.Coop. Oñate

MOD.	COCEDOR DE PASTA	ZONA	PUERTA	PLANO	C-1011

ITEM	CODIGO	DENOMINACION	TEXTO	CPG9-05	CPG9-05 S								NOTAS
1	Q419005	Remache tubular Ø 4x8		4	4								
2	U262806	Escudo FAGOR		1	1								
3	Q221023	Clips sujecion escudo		2	2								
4	Z400540	Asa puerta		1	1								
5	Q302022	Arandela plana Ø16xØ6x1,2		2	2								
6	Q162030	Tuerca exagonal M-5		2	2								
7	X160535	Puerta derecha		1	-								
7	X190502	Puerta derecha (S)		-	1								
8	E022608	Bisagra inferior derecha		1	-								
8	X190504	Bisagra inferior derecha (S)		-	1								
9	X960504	Tornillo de giro M-8		1	1								
10	Q012042	Tornillo exagonal M-6x15		2	-								
10	Q152004	Tornillo aplastado M-5x13		-	2								
11	Q302022	Arandela plana Ø16xØ6x1,2		2	-								
12	Q232040	Arandela plana A-6		2	2								
13	H502600	Escuadra amarre iman		1	-								
	Q419005	Remache tubular Ø 4x8		2	-								
14	X160532	Contrapuerta		1	-								
14	X190503	Contrapuerta (S)		-	1								
15	X960501	Iman		2	2								
16	Q152004	Tornillo aplastado M-5x13		2	2								
17	Q221342	Remache exagonal M-5		2	2								
18	X162669	Liston bisagra superior derecha		1	1								
19	X960502	Fijacion iman		2	2								
20	Q232020	Arandela plana A-4		2	2								
21	Q012021	Tornillo exagonal M-4x10		2	2								

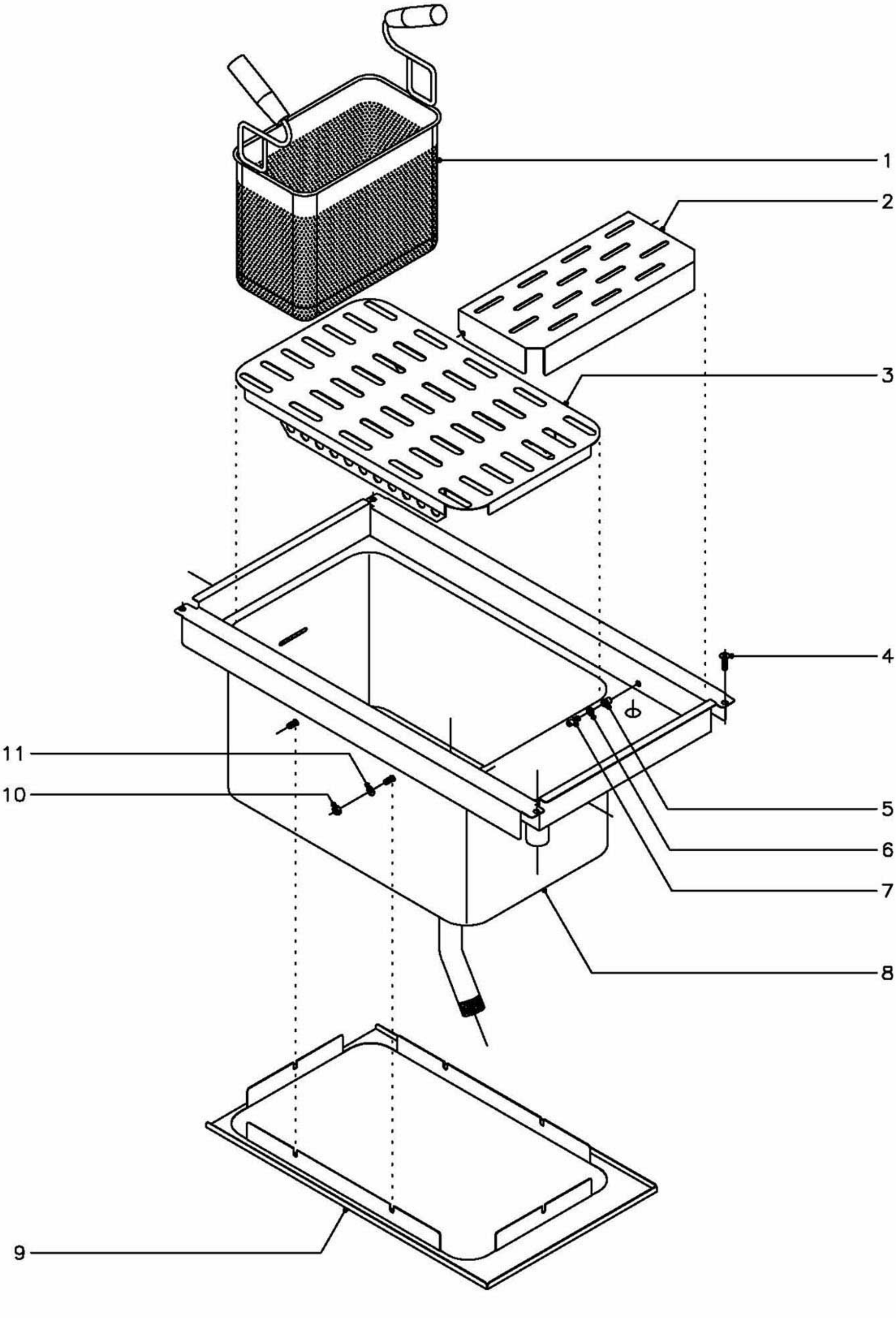

N plano	Firma	Fecha	Aparato	Lamina	
C–1012		4–2001	CUBA COCEDORES DE PASTA	4	Fagor Industrial S.Coop. FAGOR Oñate

MOD.	COCEDOR DE PASTA	ZONA	CUBA	PLANO	C-1012

ITEM	CODIGO	DENOMINACION	TEXTO	CPG9-05	CPG9-05 S								NOTAS
1	H506500	Cestillo completo		3	3								
2	H506106	Reposa cestillos		1	1								
3	H506107	Soporte de cestillos		1	1								
4	Q152004	Tornillo aplastado M-5x13		4	4								
5	Q222042	Remache exagonal M-6		2	2								
6	Q302022	Arandela plana Ø16xØ6x1,2		2	2								
7	H506114	Perno giro reposa cestillos		2	2								
8	H506110	Cuba completa		1	-								
8	H516104	Cuba completa (S)		-	1								
9	H506105	Cierre de humos de cuba		1	1								
10	Q162030	Tuerca exagonal M-5		6	6								
11	Q302022	Arandela plana Ø16xØ6x1,2		6	6								

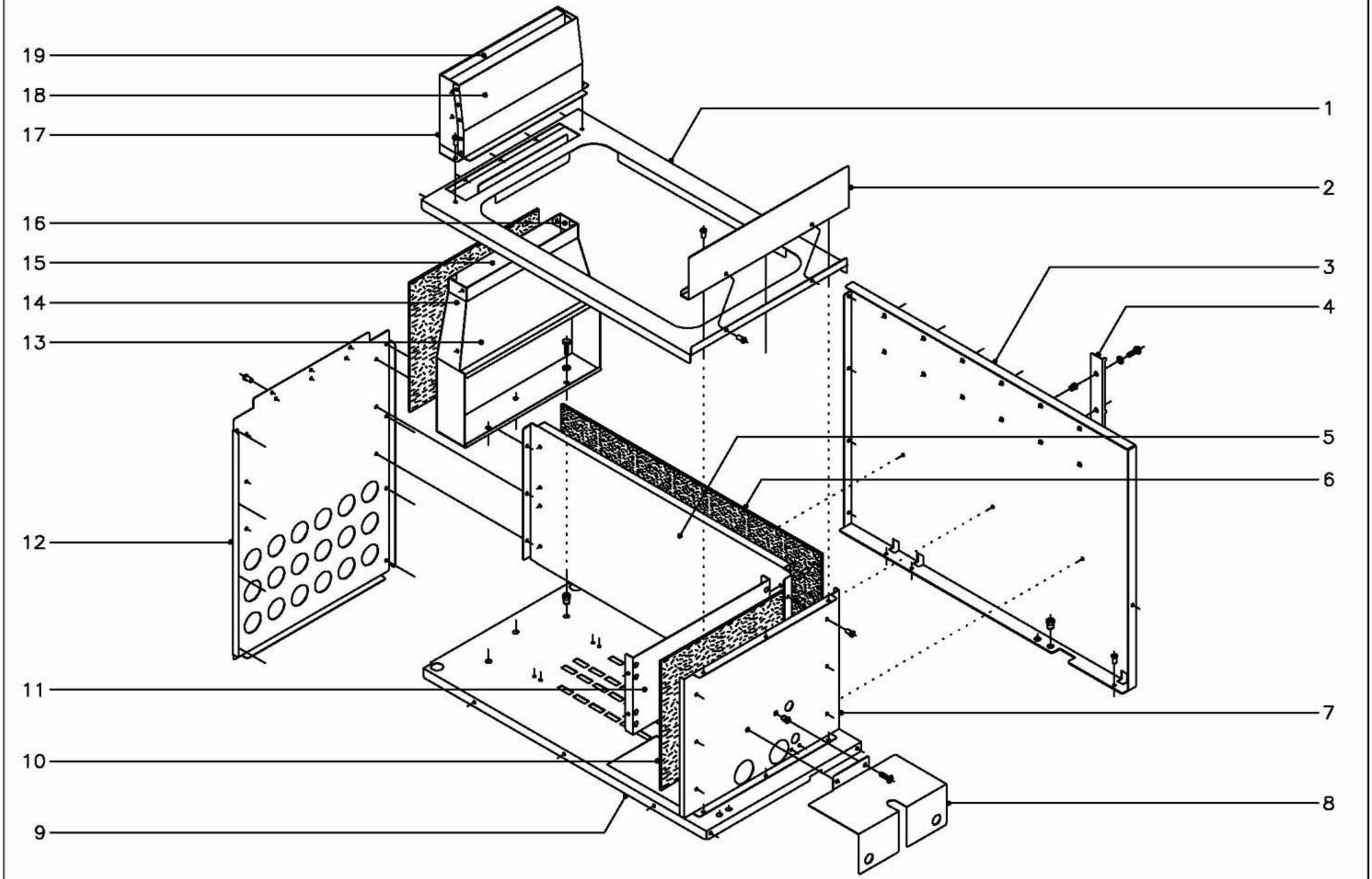

N plano	Firma	Fecha	Aparato	Lamina	
C–1013		4–2001	CAMARA DE HUMOS COCEDORES DE PASTA	5	Fagor Industrial S.Coop. FAGOR Oñate

MOD.	COCEDOR DE PASTA	ZONA	CAMARA DE HUMOS	PLANO	C-1013

ITEM	CODIGO	DENOMINACION	TEXTO	CPG9-05	CPG9-05 S								NOTAS
1	H502612	Chapa choque humos		1	1								
2	H502613	Cierre superior camara humos		1	1								
	Q419005	Remache tubular Ø 4x8		5	5								
3	H502602	Lateral derecho camara humos		1	-								
3	H512601	Lateral derecho camara humos (S)		-	1								
s/n	H502601	Lateral izdo. camara humos		1	-								
s/n	H512600	Lateral izdo. camara humos (S)		-	1								
	Q419005	Remache tubular Ø 4x8		6	6								
4	H506115	Distanciador panel lateral		10	10								
	Q221343	Remache exagonal M-6		20	20								
	Q302022	Arandela plana Ø16xØ6x1,2		20	20								
	Q012042	Tornillo exagonal M-6x15		20	20								
5	H502606	Lateral interior camara humos		2	2								
6	H502607	Aislante lateral 665x300x5 (barlan)		4	4								
7	H502610	Anterior camara de humos		1	1								
	Q419005	Remache tubular Ø 4x8		9	9								
8	H502620	Chapa proteccion toberas		1	1								
	Q221342	Remache exagonal M-5		2	2								
	Q152004	Tornillo aplastado M-5x13		2	2								
9	H502603	Base camara de humos		1	1								
	Q419005	Remache tubular Ø 4x8		6	6								
10	H502608	Aislante anterior y posteri. (barlan)		4	4								(330x285x5)
11	H502609	Fijacion aislante anterior		1	1								
	Q419005	Remache tubular Ø 4x8		4	4								
12	H502611	Posterior camara de humos		1	-								
12	H512602	Posterior camara de humos (S)		-	1								
	Q419005	Remache tubular Ø 4x8		22	20								
13	H502616	Anterior de chimenea inferior		1	1								
14	H502621	Lateral izquierdo chimenea inferior		1	1								

MOD.	COCEDOR DE PASTA	ZONA	CAMARA DE HUMOS	PLANO	C-1013

ITEM	CODIGO	DENOMINACION	TEXTO	CPG9-05	CPG9-05 S								NOTAS
15	H502614	Posterior de chimenea inferior		1	1								
	Q012042	Tornillo exagonal M-6x15		3	3								
	Q302022	Arandela plana Ø16xØ6x1,2		3	3								
	Q221343	Remache exagonal M-6		3	3								
16	H502622	Lateral derecho chimenea inferior		1	1								
	Q419005	Remache tubular Ø 4x8		12	12								
17	H502617	Posterior de chimenea		1	1								
18	H502618	Anterior de chimenea		1	1								
19	H502619	Chapa interior de chimenea		1	1								
	Q419005	Remache tubular Ø 4x8		16	16								

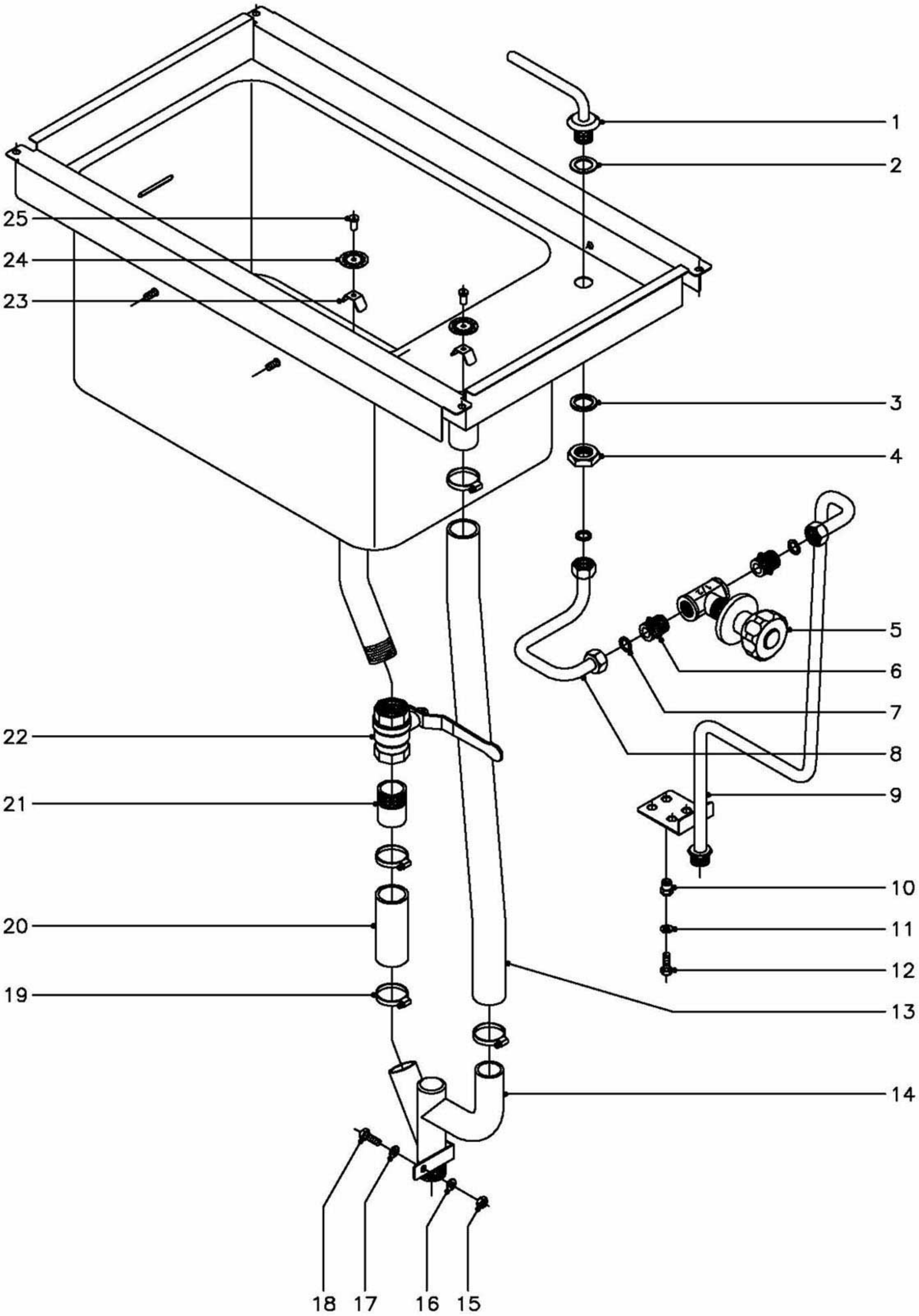

N plano	Firma	Fecha	Aparato	Lamina	
C–1014		4–2001	TOMA DE AGUA Y DESAGÜES COCEDORES DE PASTA	6	Fagor Industrial S.Coop. Oñate

MOD.	COCEDOR DE PASTA	ZONA	TOMA DE AGUA Y DESAGÜES	PLANO	C-1014

ITEM	CODIGO	DENOMINACION	TEXTO	CPG9-05	CPG9-05 S								NOTAS
1	H505014	Tubo llenado cuba		1	1								
2	Q306038	Arandela junta Ø31xØ21x1,5		1	1								
3	Q306013	Arandela junta Ø30,4xØ22,4x3		1	1								
4	Q221302	Tuerca exagonal 1/2"		1	1								
5	S112151	Llave paso con mando 1/2"		1	1								
6	S205023	Manguito doble 1/2"		2	2								
7	Q306024	Arandela junta Ø18xØ12,5x1,5		3	3								
8	H505012	Entrada agua a cuba		1	1								
9	H505010	Tubo entrada agua		1	-								
9	H515004	Tubo entrada agua (S)		-	1								
10	Q221343	Remache exagonal M-6		2	2								
11	Q302022	Arandela plana Ø16xØ6x1,2		2	2								
12	Q012042	Tornillo exagonal M-6x15		2	2								
13	3714100	Tubo de silicona Ø38xØ31x520		1	-								
13	3714100	Tubo de silicona Ø38xØ31x360		-	1								
14	H505017	Tubo desagüe completo		1	-								
14	H515006	Tubo desagüe completo (S)		-	1								
15	Q162040	Tuerca exagonal M-6		1	-								
16	Q302022	Arandela plana Ø16xØ6x1,2		1	2								
17	Q302022	Arandela plana Ø16xØ6x1,2		1	2								
18	Q012042	Tornillo exagonal M-6x15		1	4								
19	Q881305	Abrazadera 25 - 40		4	4								
20	3714100	Tubo de silicona Ø38xØ31x90		1	-								
20	3714100	Tubo de silicona Ø38xØ31x430		-	1								
21	H505025	Tubo empalme		1	1								
22	X036107	Grifo de evacuacion 1"		1	1								
23	H506112	Patilla filtro desagüe		2	2								
24	H506111	Filtro desagüe		2	2								
25	Q412000	Remache tubular Ø 4x8		2	2								

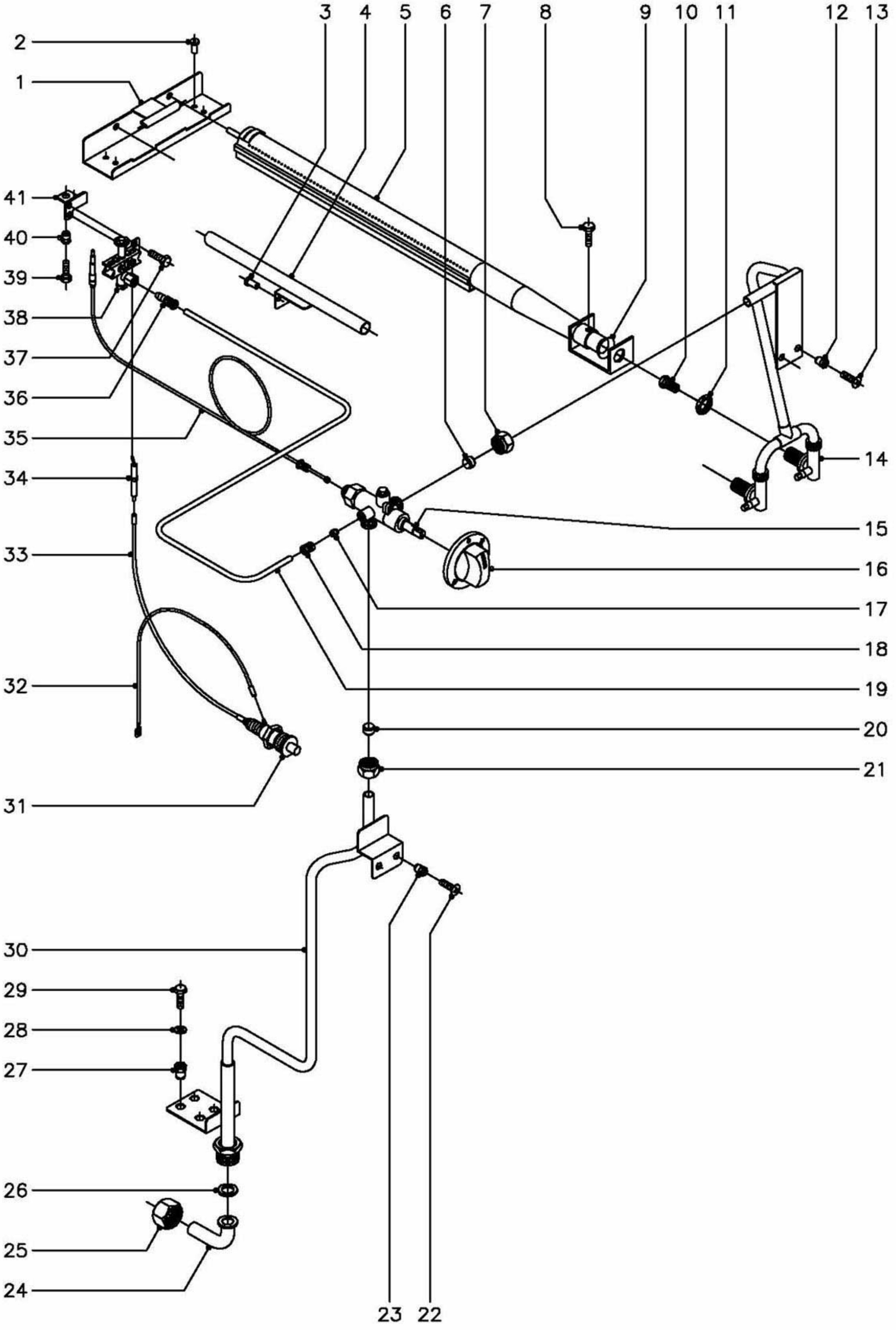

N plano	Firma	Fecha	Aparato	Lamina	
C-1015		4-2001	PARTE FUNCIONAL GAS COCEDORES DE PASTA	7	Fagor Industrial S.Coop. FAGOR Oñate

MOD.	COCEDOR DE PASTA	ZONA	PARTE FUNCIONAL GAS	PLANO	C-1015

ITEM	CODIGO	DENOMINACION	TEXTO	CPG9-05	CPG9-05 S								NOTAS
1	H505705	Soporte - encendido quemador		1	1								
2	Q419005	Remache tubular Ø 4x8		4	4								
3	Q419005	Remache tubular Ø 4x8		2	2								
4	H505708	Tubo encendido piloto		1	1								
5	H505700	Quemador		2	2								
6	U055043	Bicono Ø12		1	1								
7	Q221336	Tuerca M-18x1,5 (para tubo Ø12)		1	1								
8	Q012032	Tornillo exagonal M-5x15		2	2								
9	U325707	Regulador de aire		2	2								
10	U052401	Tobera Ø 1,45 (butano-propano)		2	2								
10	1011600	Tobera Ø 2,25 (gas natural)		2	2								
10	X102403	Tobera Ø 4,58 (gas villa)		2	2								
11	Q223019	Tuerca exagonal 3/8"		2	2								
12	Q221342	Remache exagonal M-5		2	2								
13	Q152004	Tornillo aplastado M-5x13		2	2								
14	H505005	Tubo salida grifo a quemadores		1	1								
	Q153002	Tornillo tapon (toma presion)		2	2								
15	U249402	Grifo CAL-3200 (min.-0,90)		1	1								
16	U542101	Boton de mando Ø 10		1	1								
17	X205028	Bicono Ø 6		1	1								
18	U195009	Manguito empalme		1	1								
19	H505009	Tubo piloto		1	1								
20	U055043	Bicono Ø 12		1	1								
21	Q221336	Tuerca M-18x1,5 (para tubo Ø12)		1	1								
22	Q152004	Tornillo aplastado M-5x13		2	2								
23	Q221342	Remache exagonal M-5		2	2								
24	U565007	Codo entrada gas		1	-								
25	U725006	Tuerca 3/4"		1	-								
26	Q306052	Arandela junta Ø23,5xØ15,5x3		1	-								

MOD.	COCEDOR DE PASTA	ZONA	PARTE FUNCIONAL GAS	PLANO	C-1015

ITEM	CODIGO	DENOMINACION	TEXTO	CPG9-05	CPG9-05 S								NOTAS
27	Q221343	Remache exagonal M-6		2	2								
28	Q302022	Arandela plana Ø16xØ6x1,2		2	2								
29	Q012042	Tornillo exagonal M-6x15		2	2								
30	H505000	Conduccion gas a grifo		1	-								
30	H515000	Conduccion gas a grifo (S)		-	1								
31	S113034	Piezoelectrico		1	1								
32	U333003	Cable masa a piezoelectrico		1	1								
33	U323030	Cable bujia a piezoelectrico		1	1								
34	X012101	Bujia de encendido		1	1								
35	U562130	Termopar L=850		1	1								
36	U134323	Racord con bicono Ø 6		1	1								
37	Q012031	Tornillo exagonal M-5x10		2	2								
38	U322118	Piloto completo		1	1								
	U442138	Inyector piloto Ø 0,25 (B.P. y G.V.)		1	1								Regular para G.V.
	U442137	Inyector piloto Ø 0,40 (Gas Natural)		1	1								
39	Q012031	Tornillo exagonal M-5x10		2	2								
40	Q221342	Remache exagonal M-5		2	2								
41	H502604	Escuadra amarre piloto		1	1								

MOD.	COCEDOR DE PASTA	ZONA	VARIOS	PLANO	

ITEM	CODIGO	DENOMINACION	TEXTO	CPG9-05	CPG9-05 S								NOTAS
	H506501	Folleto de instrucciones		1	1								

MOD.	COCEDOR DE PASTA	ZONA	PIEZAS ESPECIFICAS PARA LOS DISTINTOS GASES	PLANO	C-1015

ITEM	CODIGO	DENOMINACION	TEXTO	CPG9-05	CPG9-05 S								NOTAS
		BUTANO - PROPANO											
10	U052401	Tobera Ø 1,45		2	2								
38	U442138	Inyector piloto Ø 0,25		1	1								
s/n	U136501	Indicador (Butano - Propano)		1	1								
		GAS NATURAL											
10	1011600	Tobera Ø 2,25		2	2								
38	U442137	Inyector piloto Ø 0,40		1	1								
s/n	U134402	Indicador (Gas Natural)		1	1								
		GAS VILLA											
10	X102403	Tobera Ø 4,58		2	2								
38	U442138	Inyector piloto Ø 0,25		1	1								REGULAR
s/n	U134310	Indicador (Gas Villa)		1	1								