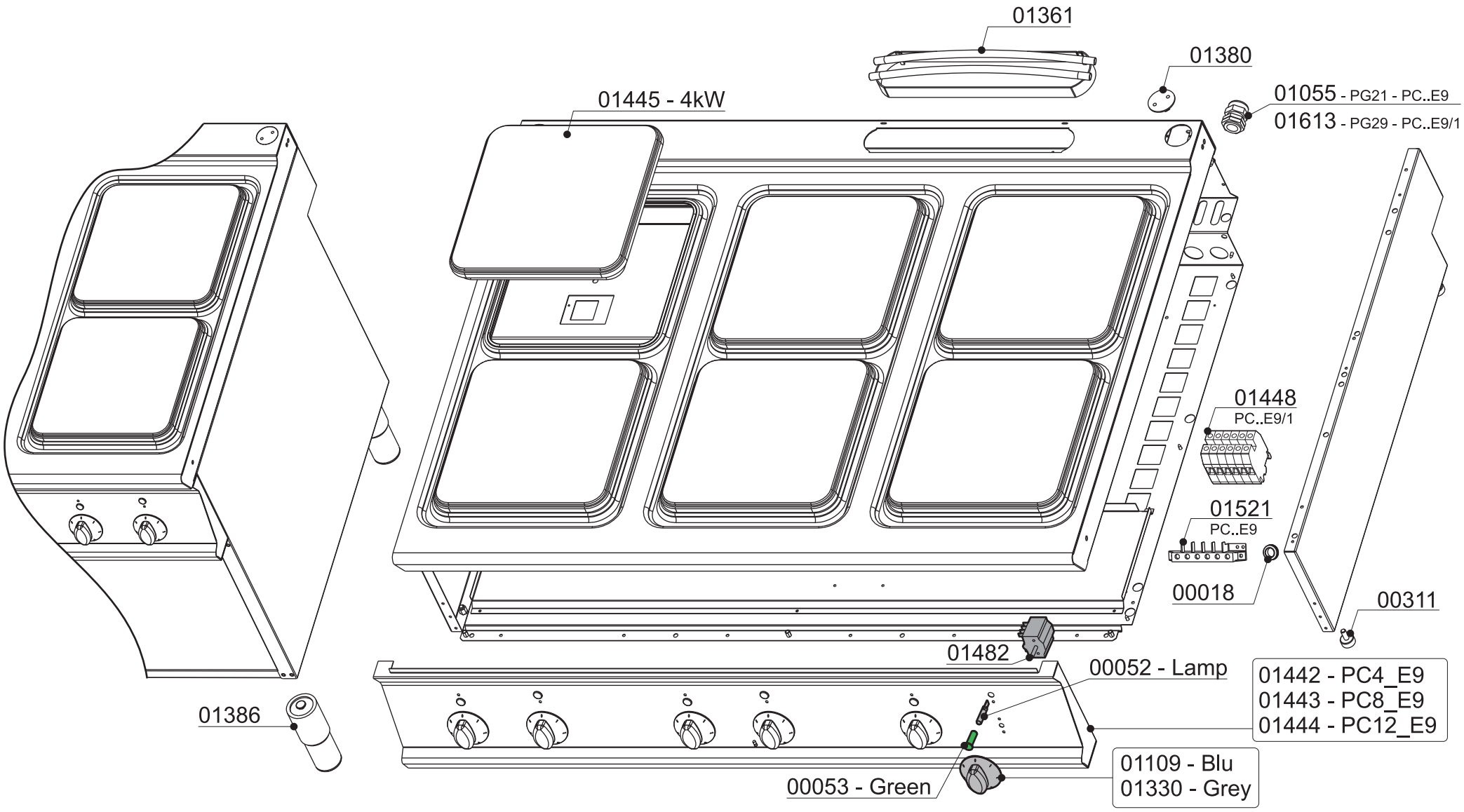
01361
01380
01445 - 4kW
01055 - PG21 - PC..E9
01613 - PG29 - PC..E9/1
01448
PC..E9/1
01521
PC..E9
00018
00311
01482
00052 - Lamp
01442 - PC4_E9
01443 - PC8_E9
01444 - PC12_E9
01386
01109 - Blu
01330 - Grey
00053 - Green

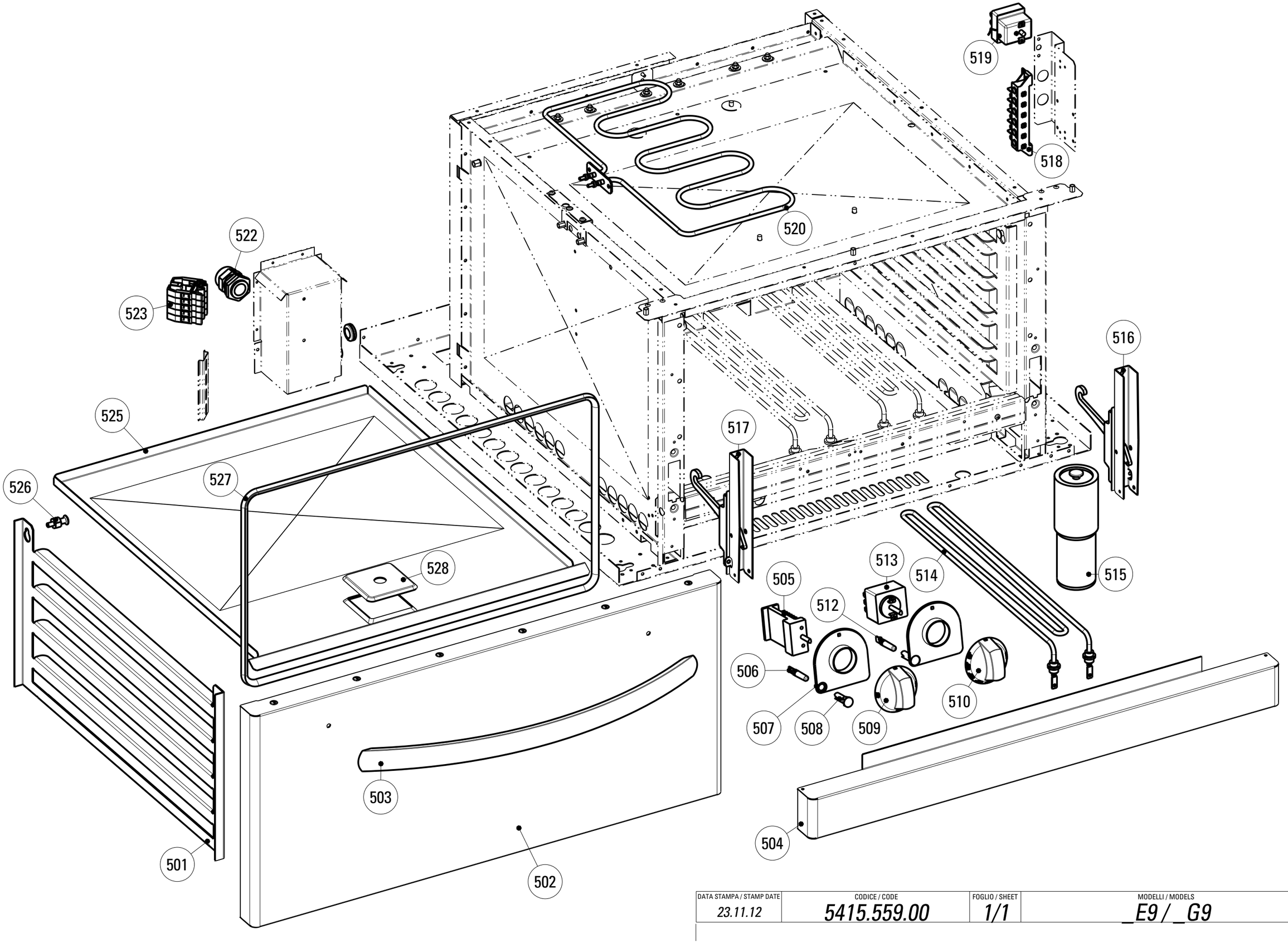

DATA STAMPA / STAMP DATE	CODICE / CODE	FOGLIO / SHEET	MODELLI / MODELS
23.11.12	*5415.559.00*	*1/1*	*_E9 / _G9*

CODICI RICAMBIO PER FINITO / SPARE PARTS FOR THE FINISHED PRODUCT

Aggiornato al/Updated to 27/11/17

Artic./Item	Descrizione/Description	Modello/Model
316037	**CUCINA ELETTRICA 4 PIASTRE QUADRE CON FORNO ELETTRICO GN2/1** **4 SQUARE HOT PLATES ELECTRIC RANGE WITH GN2/1 ELECTRIC OVEN**	**PF8E9**

Cons./Recom.	Pos./Posit.	Ricambio/Replacement			Prezzo/Price List
	00018000	RC00018000	PASSACAVO OVA 304	CABLE GLAND OVA 304	3,97
	00304000	RC00304000	MORSETTO EQUIPOTENZIALE COMPLETO	EQUIPOTENTIAL CONNECTING BLOCK	6,62
	01361000	RC01361000	CAMINO H25 L9	FLUE H25 L9	103,39
	01380000	RC01380000	TAPPO ACCESSO FISSAGGIO	COVER FOR FASTENING SCREWS	13,57
*	01445000	RC01445000	PIASTRA 230V 4KW 300X300mm	PLATE 230V 4KW 300X300mm	556,74
*	01482000	RC01482000	COMMUTATORE	SWITCH	55,94
	01521000	RC01521000	MORSETTIERA FV122 V-V	CONNECTING BLOCK	9,70
	02029000	RC02029000	MANOPOLA PCE NERA	BLACK KNOB	9,76
	02063000	RC02063000	SOTTOMANOPOLA EL 1L FRONTE NERO	UNDERKNOB RAL7021	7,18
	02064000	RC02064000	SOTTOMANOPOLA EL 1L RETRO NERO	UNDERKNOB RAL7021	7,18
	02065000	RC02065000	SOTTOMANOPOLA EL 1L FRONTE GRIGIO	UNDERKNOB RAL7001	7,18
	02066000	RC02066000	SOTTOMANOPOLA EL 1L RETRO GRIGIO	UNDERKNOB RAL7001	7,18
	02071000	RC02071000	MANOPOLA PCE GRIGIA	GREY KNOB	9,05
	501	RC01057000	SUPPORTO GRIGLIA FORNO EL.STATICO	OVEN TRAY RUNNER	18,65
	502	RC02043000	PORTA FORNO GN2/1 TECNO74/90	GN2/1 OVEN DOOR	284,94
	503	RC02082000	MANIGLIA FORNO	OVEN HANDLE	55,54
	504	RC01389000	ZOCCOLO FORNO TECNO74/90	OVEN SOCLE L9	68,63
*	505	RC01071000	COMMUTATORE	SWITCH	18,87
*	506	RC01782000	LAMPADA SEGN.NEON FASTON VERDE 230V	GREEN NEON LAMP 230V	6,09
	507a	RC01905000	SOTTOMANOPOLA EL 1L NERO	BLACK UNDERKNOB	7,70
	507b	RC02024000	SOTTOMANOPOLA EL 1L GRIGIO	GREY UNDERKNOB	7,18
*	508	RC01783000	PORTALAMPADA TRASPARENTE D10	TRANSPARENT LAMP HOLDER D10	5,30
	509a	RC02052000	MANOPOLA SELETTORE RES.PFE NERA	BLACK KNOB	9,76

L'azienda si riserva il diritto di apportare ulteriori aggiornamenti senza preavviso. / The data may be updated without prior warning

Artic./Item	Descrizione/Description	Modello/Model
316037	**CUCINA ELETTRICA 4 PIASTRE QUADRE CON FORNO ELETTRICO GN2/1** **4 SQUARE HOT PLATES ELECTRIC RANGE WITH GN2/1 ELECTRIC OVEN**	**PF8E9**

Cons./Recom.	Pos./Posit.	Ricambio/Replacement			Prezzo/Price List
	509b	RC02053000	MANOPOLA SELETTORE RES.PFE GRIGIA	GREY KNOB	9,05
	510a	RC01835000	MANOPOLA PF NERA	BLACK KNOB	9,76
	510b	RC02054000	MANOPOLA PF GRIGIA	GREY KNOB	9,05
*	512	RC00052000	LAMPADA SEGN.NEON FASTON ARANCIO 230V	SIGNAL LAMP	5,19
*	513	RC01610000	TERMOSTATO DI LAVORO FORNO	WORKING THERMOSTAT OVEN L9	82,86
*	514	RC00775000	RESISTENZA ELETTRICA 1KW 230V	HEATING ELEMENT	43,04
	515	RC01386000	PIEDE 2" C/VITE	FOOT WITH SCREW	20,63
	516	RC01067000	CERNIERA DX PORTA FORNO GN C/P.RULLINO	RIGHT HINGE	37,51
	517	RC01068000	CERNIERA SX PORTA FORNO GN C/P.RULLINO	LEFT HINGE	37,51
	519	RC00305000	TERMOSTATO DI SICUREZZA	SAFETY THERMOSTAT	85,19
*	520	RC00000613	RESISTENZA ELETT. 1.5KW 230V	HEATING ELEMENT	49,65
	522	RC01055000	PRESSACAVO PG21 CON DADO	CABLE GLAND WITH NUT	9,16
	523	RC01448000	MORSETTIERA INDUSTRIALE TRIFASE	CONNECTING BLOCK	31,00
	525	RC01136000	FONDO FORNO ESTRAIBILE SMALTATO	EXTRACTABLE OVEN BOTTOM	20,97
	526	RC01056000	PIOLINO SUPP.GRIGLIA FORNO EL.STATICO	HOOK	6,51
	527	RC01826000	GUARNIZIONE TESSILE PER FORNO GN	TEXTILE GASKET FOR OVEN	52,43
	528	RC01069000	COPERCHIETTO D'ISPEZIONE FORNO L7	COVER	21,63

L'azienda si riserva il diritto di apportare ulteriori aggiornamenti senza preavviso. / The data may be updated without prior warning