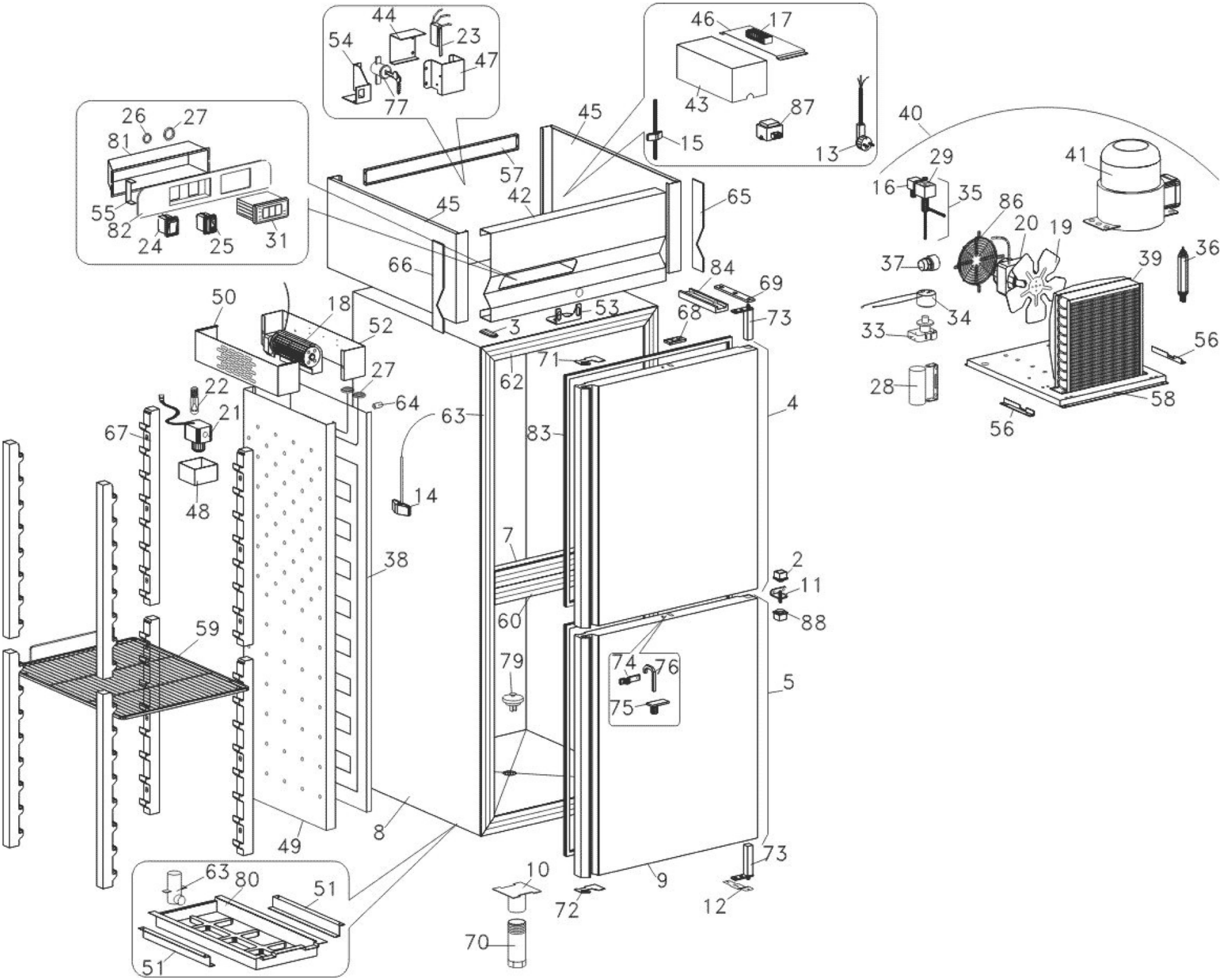
44
23
54
47
77
46
17
43
87
15
13
26
27
81
55
82
24
25
31
45
57
42
65
40
29
16
35
41
86
20
19
37
39
36
66
84
69
50
18
52
53
68
73
34
33
56
3
71
62
27
22
64
63
83
4
28
58
21
67
48
14
7
38
2
11
88
60
59
79
74
76
75
5
49
8
10
9
73
63
80
51
72
12
70
51