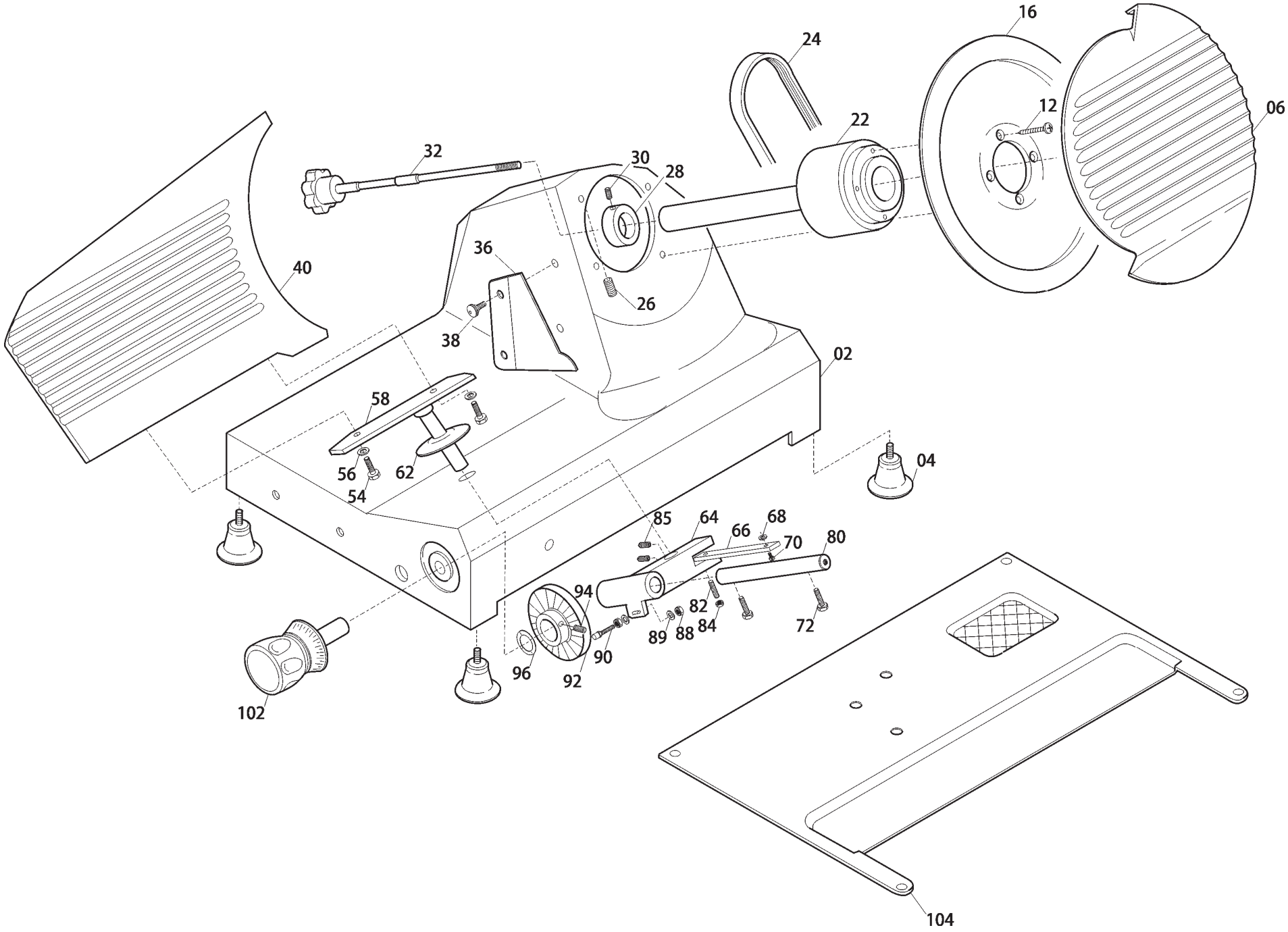
16
24
12
06
22
32
30
28
40
36
26
38
02
58
56
54
62
04
85
64
66
68
70
80
94
82
84
72
89
88
90
92
96
102
104

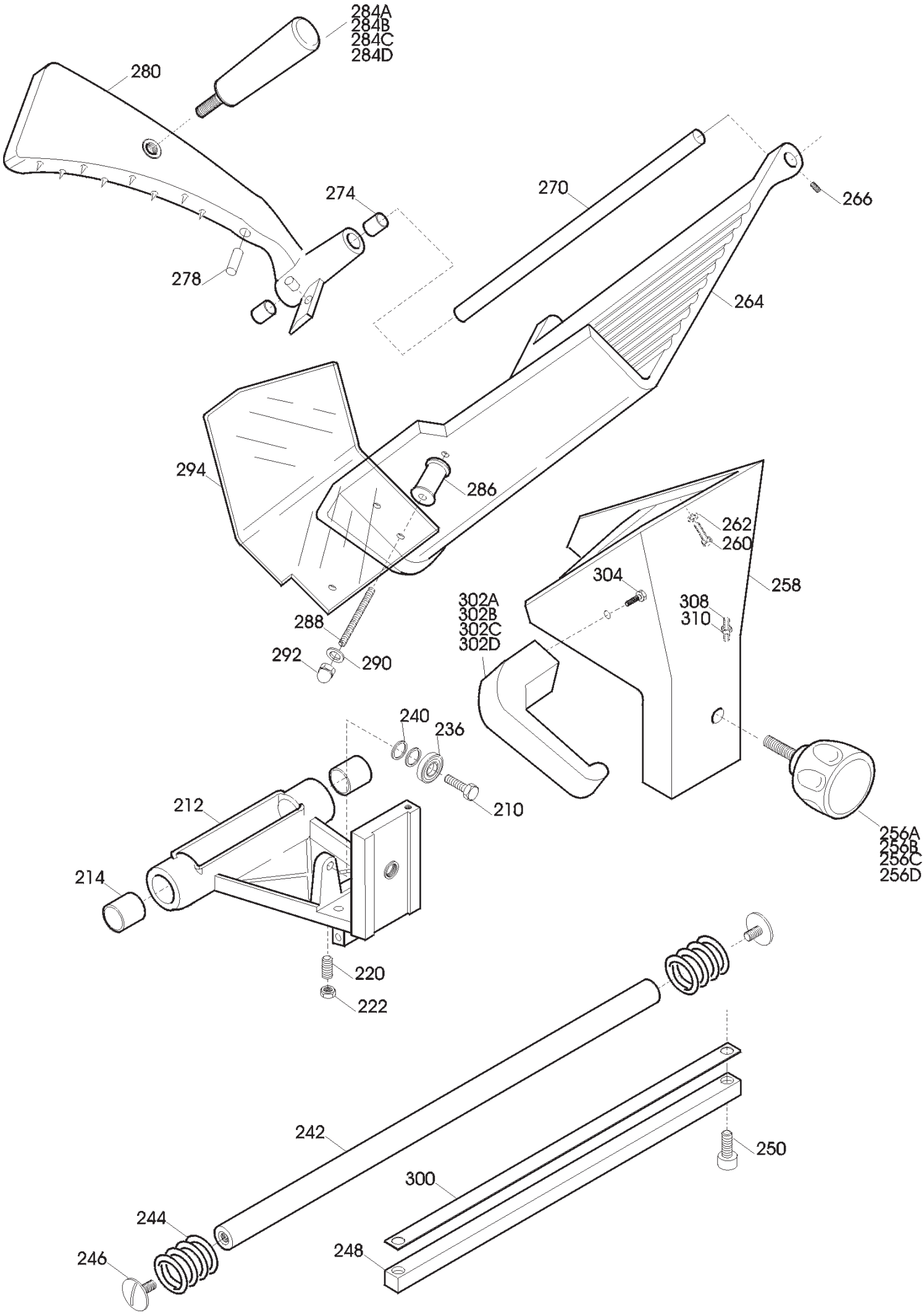
284A
284B
284C
284D
280
274
278
270
266
264
294
286
288
292
290
262
260
304
258
302A
302B
302C
302D
308
310
240
236
210
212
214
220
222
256A
256B
256C
256D
242
244
246
300
248
250

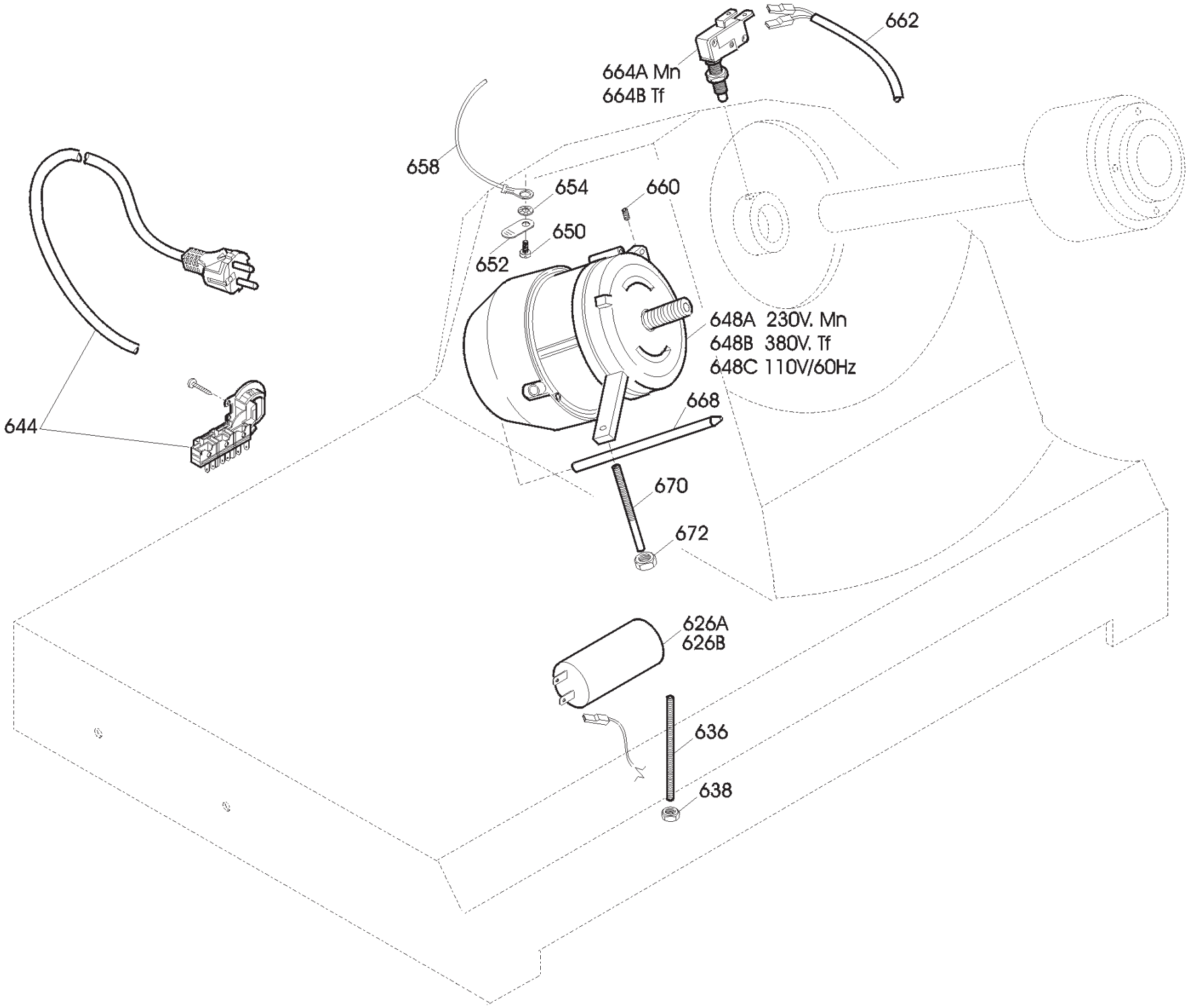
662
664A Mn
664B Tf
658
654
660
650
652
644
648A 230V. Mn
648B 380V. Tf
648C 110V/60Hz
668
670
672
626A
626B
636
638

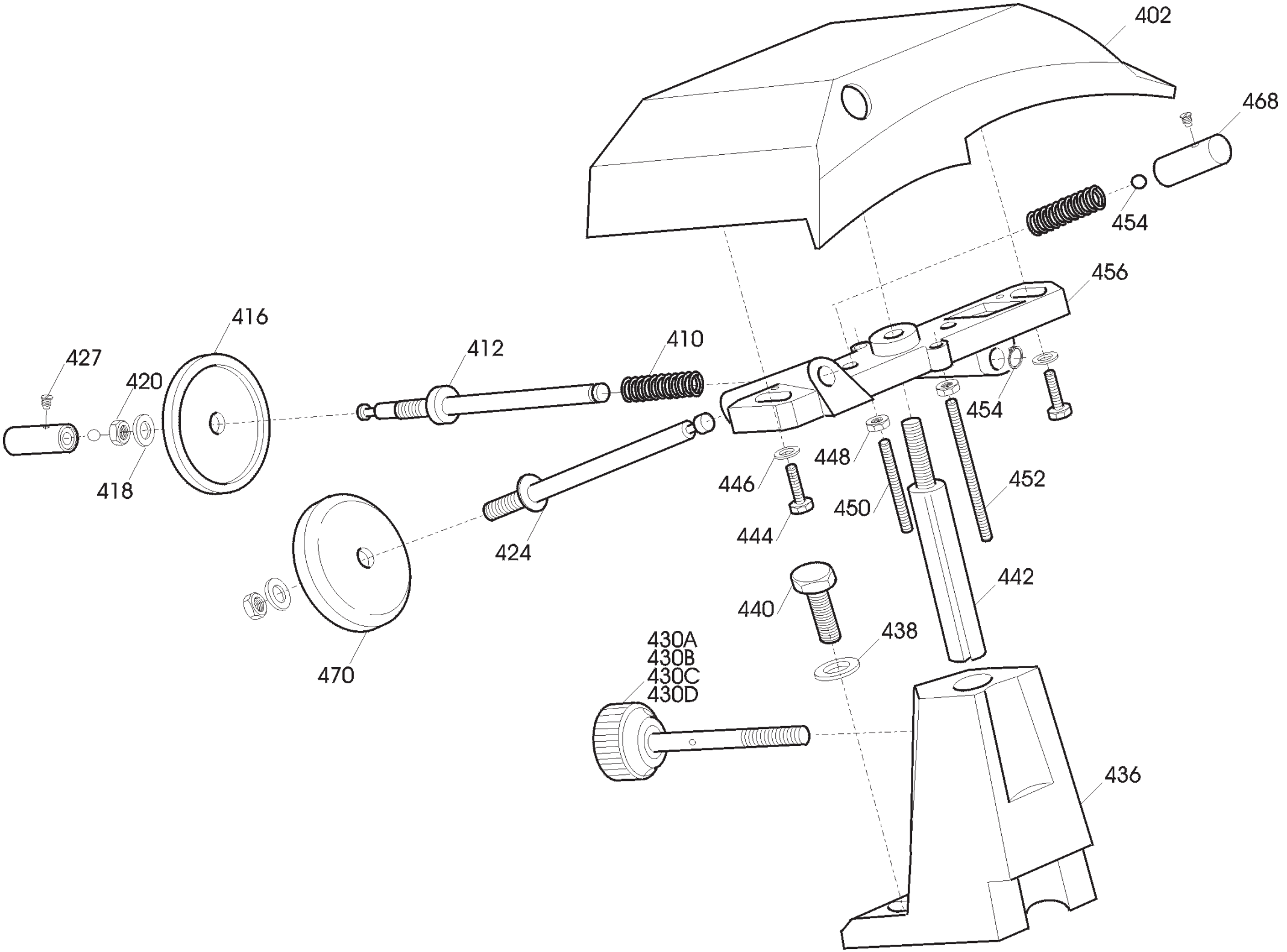
402
468
454
456
416
412
410
427
420
418
454
448
446
452
450
444
424
442
440
438
430A
430B
430C
430D
470
436

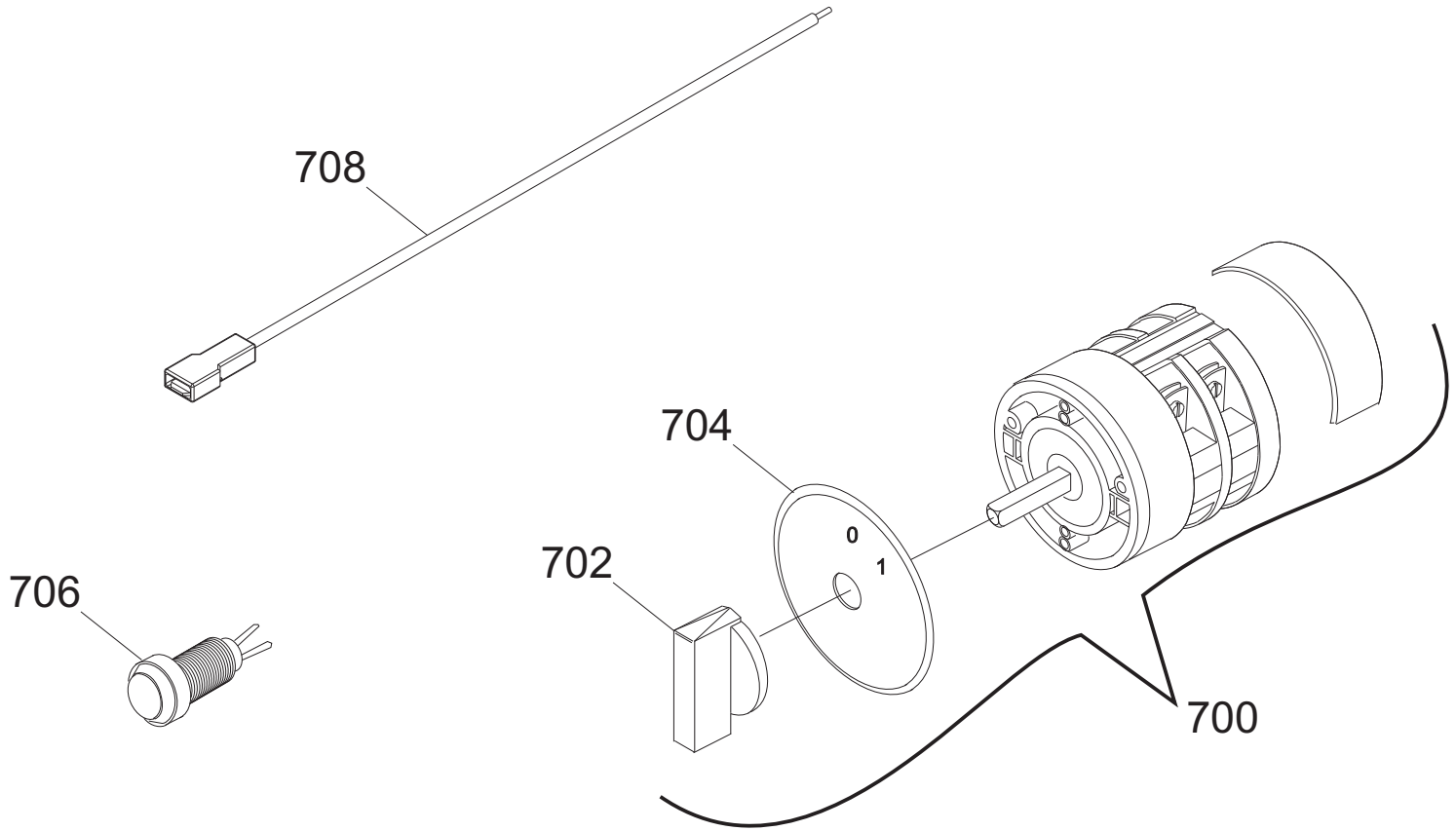
708
704
0
1
702
706
700

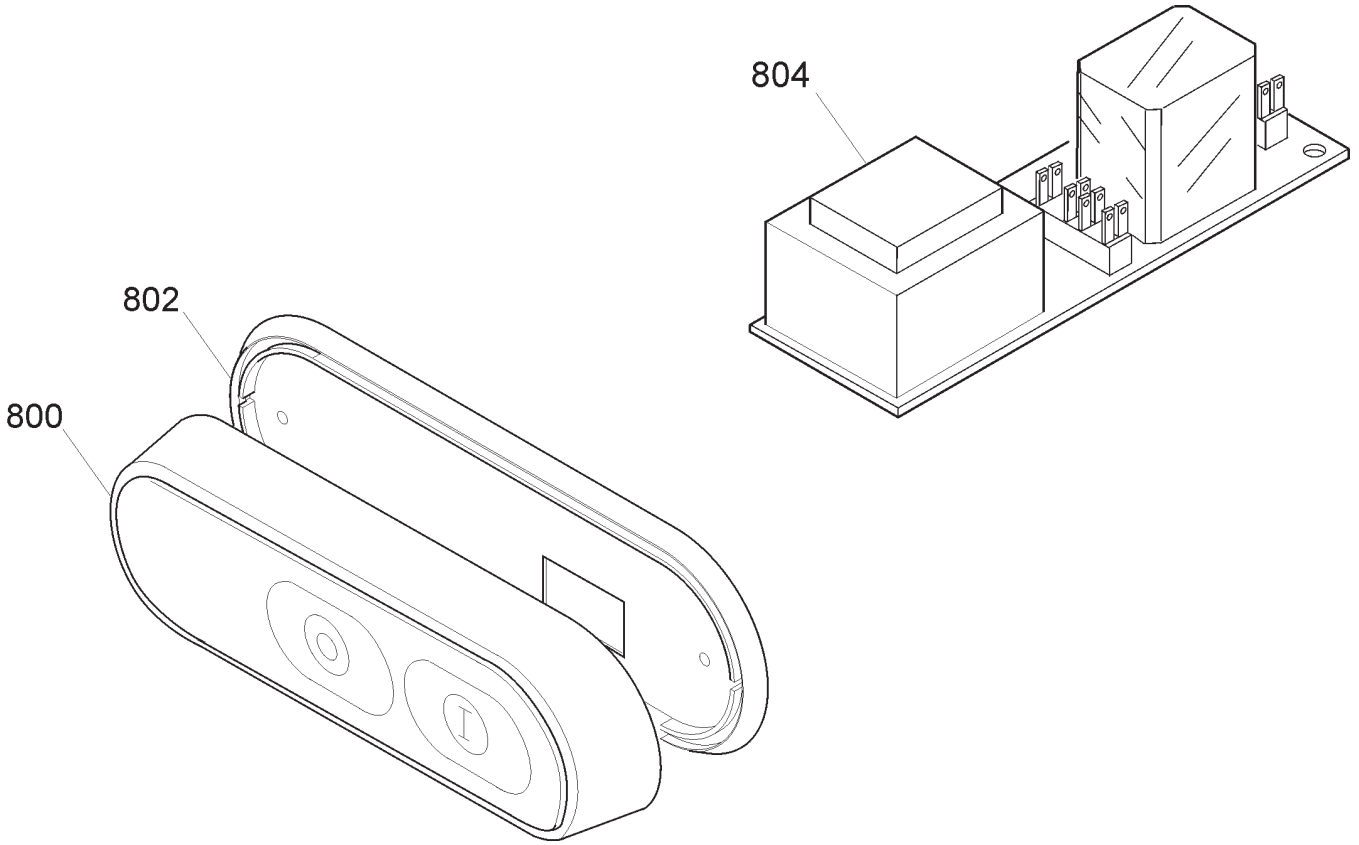
804
802
800

AGATA 250 TAV. UNICA

Riferimen	Nome prodotto	Codice
700MN	INTERR. MN BREMAS. ROTATIVO	19410160
700TF	INTERR. TF BREMAS. ROTATIVO	19410161
702	MANOPOLA INTERRUTTORE BREMAS	19410163
704	GHIERA ON OF X INT. BREMAS	19410162
706	SPIA UNIFICATA 220-380 VOLT	19410406
708	CAVETTO PROLUNGA LAMPADA SPIA	19410750
800C	CORPO PUL.BIANCA NEUTRA MONTATA	19702022
800B	CORPO PUL.BLU NEUT.MONT.NO GUAR	19702021
800A	CORPO PUL.NEUTRA MONT.NO GUARNIZIO	19702004
802	GUARNIZIONE PULSANT.NEUTRA TONDA	19563034
804B	CIRCUITO DI POT.RIP.220-380 TF	19411008
804A	CIRCUITO DI POTENZA TUV 220 MN	19411007
2	BASAMENTO 250-275-300 CE	AVA002
4	PIEDINO 275:370 M8	19560202
6	PARALAMA GTA 250	AVA006N
12	VITE FISS. LAMA GTA	AVA012
16	LAMA 250 - 40/3/210 NAZ.	18250403210
16T	LAMA 250 - 40/3/210 NAZ.TEFLONATA	18250403210T
22	PULEGG. PIAT. CE GTA 250-275	AVA022
24	CINGH.PIAT.M300 G TB2 360 X 8	19310206
26	GRANO GTA	AVA026
28	ANELLO PORTAMICRO GTA 250-275	AVA028
30	GRANO ANELLO PORTA MICRO GTA	AVA030
32A	TIRANTE PARALAMA GTA 250 - 300	AVA032
32B	TIRANTE PARALAMA BLU GTA	AVA032B
32D	TIRANTE PARALAMA GRIGIO GTA	AVA032G
32C	TIRANTE PARALAMA ROSSO GTA	AVA032R
36	PARAFETTA MRR PLEX MRR 250	19562202
38	VITE FISS. PARAFETTA GTA	AVA038
40	VELA GTA 250	AVA040N
54	VITE FISS. SUPP. VELA GTA	AVA054
56	ROND. FISS. SUPP. VELA GTA	AVA056
58	SUPP. VELA GTA	AVA058
62	PARA ACQUA GTA 250-275-300	AVA062
64	MOVIMENTO GTA 250-275-300 CE	AVA064
66	PIASTR. MOV. GTA 250-275-300	AVA066
68	ROND. FISS. PIASTR. GTA	AVA068
70	VITE FISS. PIASTR. GTA	AVA070
72	VITE PERNO MOVIMENTO GTA	AVA072
80	PERNO MOVIMENTO GTA	AVA080
82	GRANO GTA	AVA082
84	DADO FISS.PIASTR. GTA	AVA084
85	GRANO GTA	AVA085
88	DADO FISS.RULL. MOV. GTA	AVA088
89	RONDELLA FISS.RULL. MOV. GTA	AVA089
90	RULLINO MOVIMENTO GTA	AVA090
92	CAMMA CE GTA	AVA092

94	GRANO CAMMA GTA	AVA094
96	RONDELLA ONDULATA 19	19342006
102B	MANOPOLA NUMERATA BLU GTA	AVA102B
102A	MANOPOLA NUMERATA CE GTA	AVA102
102D	MANOPOLA NUMERATA GRIGIA GTA	AVA102G
102C	MANOPOLA NUMERATA ROSSO GTA	AVA102R
104	PROT. INF. GTA CE 250-275-300	AVA104
120	DISCO ESTRATTORE LAMA AFF. 250	19702504
1E+08	PARAGRASSO PLD 330 USA DAL 10	19531071U.10
210	VITE FISS. GTA	AVA210
212	CARRELLO CE GTA 250-275-300	AVA212
214	BRONZINE GTA	AVA214
220	GRANO GTA	AVA220
222	DADO GTA	AVA222
236	CUSCINETTO CARRELLO GTA	AVA236
240	RONDELLA GTA	AVA240
242	BARRA TONDA CARRELLO GTA	AVA242
244	MOLLA B. TONDA GTA	AVA244
246	VITE CROMATA GTA	AVA246
248	BARRA QUADRA GTA	AVA248
250	VITE FIS.BARRA QUADRA GTA	AVA250
256A	MANOPOLA GAMBO GTA 250-300	AVA256
256B	MANOPOLA GAMBO BLU GTA 250-300	AVA256B
256D	MANOPOLA GAMBO GRIG. GTA 250-300	AVA256G
256C	MANOPOLA GAMBO ROSSO GTA 250-300	AVA256R
258	GAMBO GTA	AVA258
260	VITE GTA	AVA260
262	RONDELLA GTA	AVA262
264	PIATTO CE GTA 250-275	AVA264
266	GRANO GTA	AVA266
270	ASTINA PRESSAMERCE GTA 250-275	AVA270
274	BOCCOLE AUTOLUBR. GTA 250-275	AVA274
278	PARACOL. P.MERCE GTA 250-275-300	AVA278
280	PRESSAMERCE CE GTA 250-275	AVA280
281	PRIG.MAN.P.MERCE CE GTA 250/350	AVA281
283	BUSS.MAN.P.MERCE CE C40/3 250/350	AVA283
284A	MAN. P.MERCE GTA 250-300	AVA284
284B	MAN. P.MERCE BLU GTA 250-300	AVA284B
284D	MAN. P.MERCE GRIGIO GTA 250-300	AVA284G
284C	MAN. P.MERCE ROSSO GTA 250-300	AVA284R
286A	DISTANZIALI PARAMANO D.20X31MM	19521603
288	PRIG.MED.AFFIL.PARAMAN.M5 X 47	19336006
290	RONDELLA 5 X 20 GTA	AVA290
292	DADO CIECO M5 PARAMANO GTA	AVA292
294	P.MANO PIATTO AF.A-Q-M 275-300	19562324
300	PIASTR. TEMPR. GTA	AVA300
302A	MANIGLIA X GAMBO SAG. GTA	AVA302
302B	MANIGLIA X GAMBO SAG. BLU GTA	AVA302B
302D	MANIGLIA X GAMBO SAG. GRIGIO GTA	AVA302G
302C	MANIGLIA X GAMBO SAG. ROSSO GTA	AVA302R

304	VITE MANIG.GAMBO GTA	AVA304
308	PERNO FILETT. GTA	AVA308
310	DADO GTA	AVA310
402	CAPPOTTINA CE GTA 250:300	AVA402
410	MOLLA P.SBAV. GTA 250:300	AVA410
412	PERNO SBAVATURA GTA 250:300	AVA412
416	MOLA SB GTA 250:300	AVA416
418	RONDELLA GTA	AVA418
420	DADO GTA	AVA420
424	PERNO AFFILATOIO GTA 250:300	AVA424
427	GRANO GTA	AVA427
430A	VOLANTINO AFFILATOIO GTA	AVA430
430B	VOLANTINO AFFILATOIO BLU GTA	AVA430B
430D	VOLANTINO AFFILATOIO GRIGIA GTA	AVA430G
430C	VOLANTINO AFFILATOIO ROSSO GTA	AVA430R
436	COLONNA GTA 250-275	AVA436
438	RONDELLA GTA	AVA438
440	VITE FISS. COLONNINA GTA	AVA440
442	COLONNINA FRESATA GTA 250-275	AVA442
444	VITE GTA	AVA444
446	RONDELLA GTA	AVA446
448	DADO GTA	AVA448
450	PRIGI. CORTO GTA 250-275	AVA450
452	PRIG. LUNGO GTA 250-275	AVA452
454	SEGER GTA	AVA454
456	CORPO AFF. GTA 250-275	AVA456
464	SFERA GTA	AVA464
468	PULSANTE AFFIL. GTA 250:300	AVA468
468A	PULSANTE SBAV. GTA 250:300	AVA468A
470	MOLA AF.300 D.45 H.8 F.6	19300107
626A	CONDENSATORE SG300 10UF CODOLO M8	19410307
636	PERNO FILETT. GTA	AVA636
638	DADO GTA	AVA638
642	CAVETTO ALIM. PULS. GTA	AVA642
644A	CAVO ALIM.COMP. SUKO CON PA 205	19410530
644B	CAVO ALIM.COMP. TF ITALIANA PA 205	19410536
648A	MOTORE MN CE GTA 250	AVB648A
648B	MOTORE TF CE GTA 250	AVB648B
650	VITE FISS. PIASTR. GTA	AVA650
652	PIASTRINA MASSA TERRA GTA	AVA652
654	RONDELLA GTA	AVA654
658	CAVETTO MASSA TERRA GTA	AVA658
660	GRANO MOTORE GTA	AVA660
662	CAVETTO MICRO GTA	AVA662
664B	MICRO INTERRUT.MONOFASE DOPPIO	19410200
664A	MICRO INTERRUTT.MN X AFFETTATR	19410201
668	PERNO MOTORE GTA	AVA668
670	TIRANTE MOTORE GTA	AVA670
672	DADO TIRANTE MOTORE GTA	AVA672