РПШ-18-8-6МР.000 РС
Шкаф ротационный пекарский
РПШ-18-8-6МР (в компл.
тележка-шпилька ТШГ-18 на 18
уровн.)модернизир
РПШ-18-8-6МР.00.00.000СБ

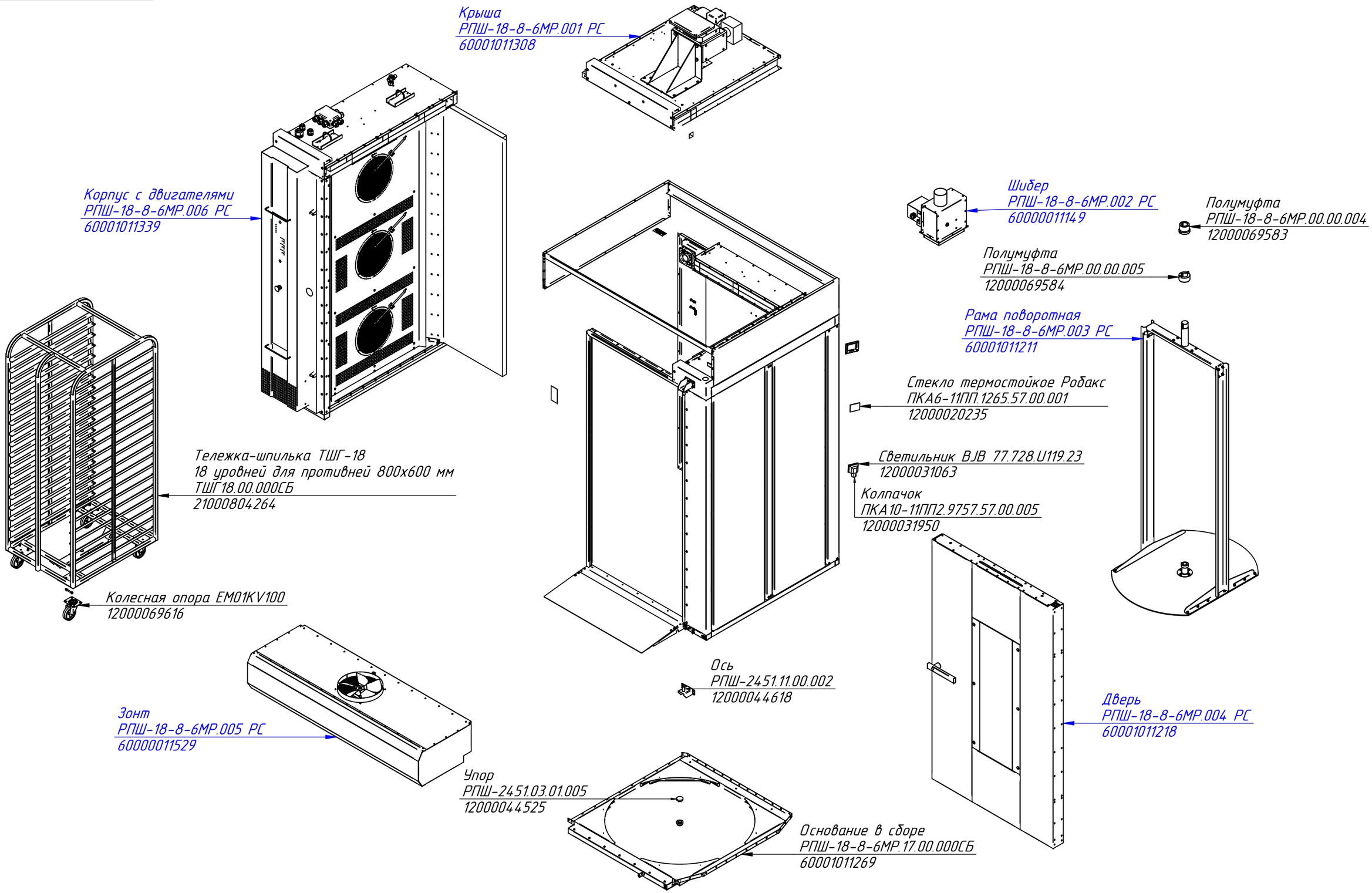

РПШ-18-8-6МР.001 РС
Крыша
РПШ-18-8-6МР.19.00.000СБ

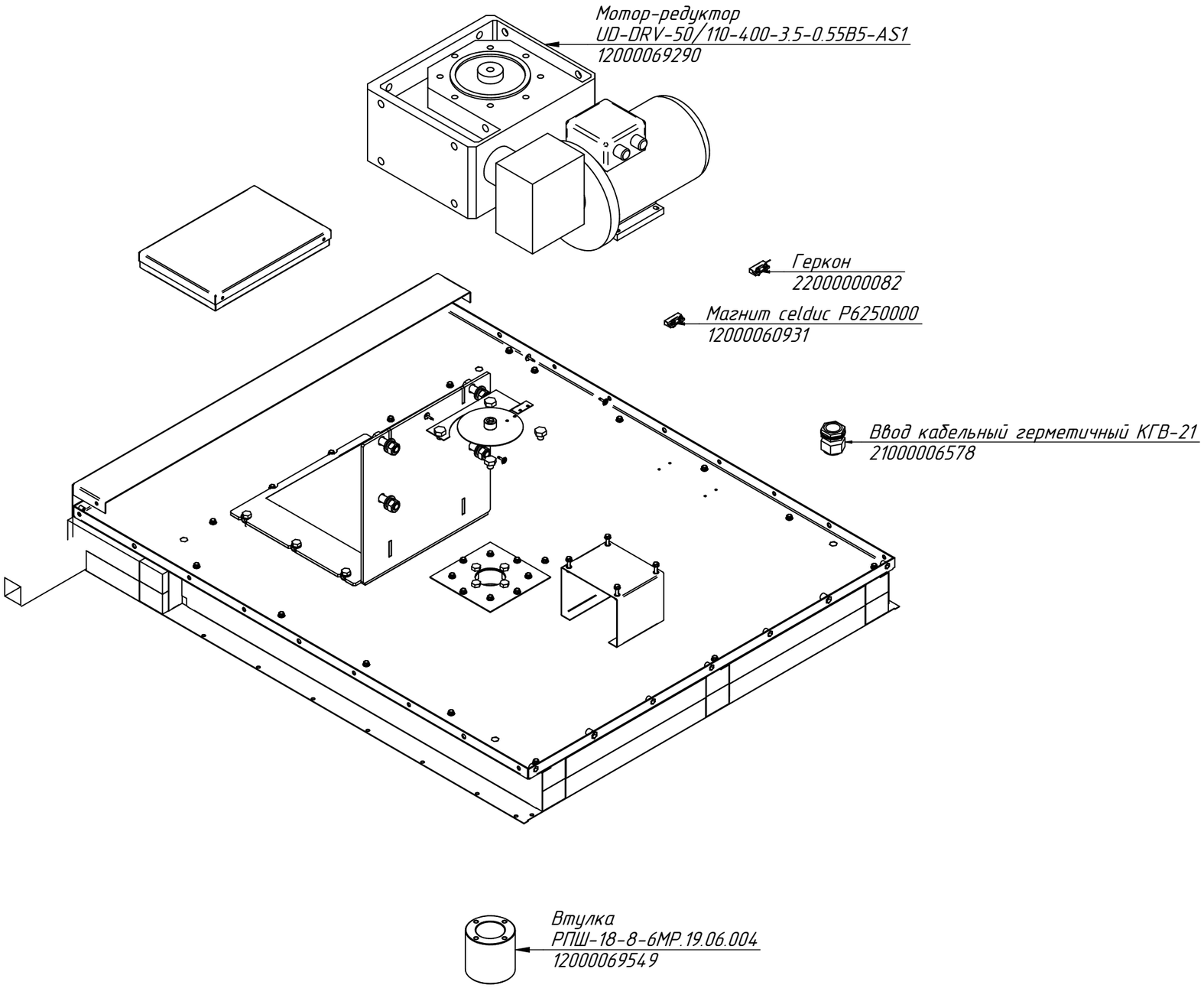

РПШ-18-8-6МР.002 РС
Шибер
РПШ-16-21Ш.05.00.000 СБ

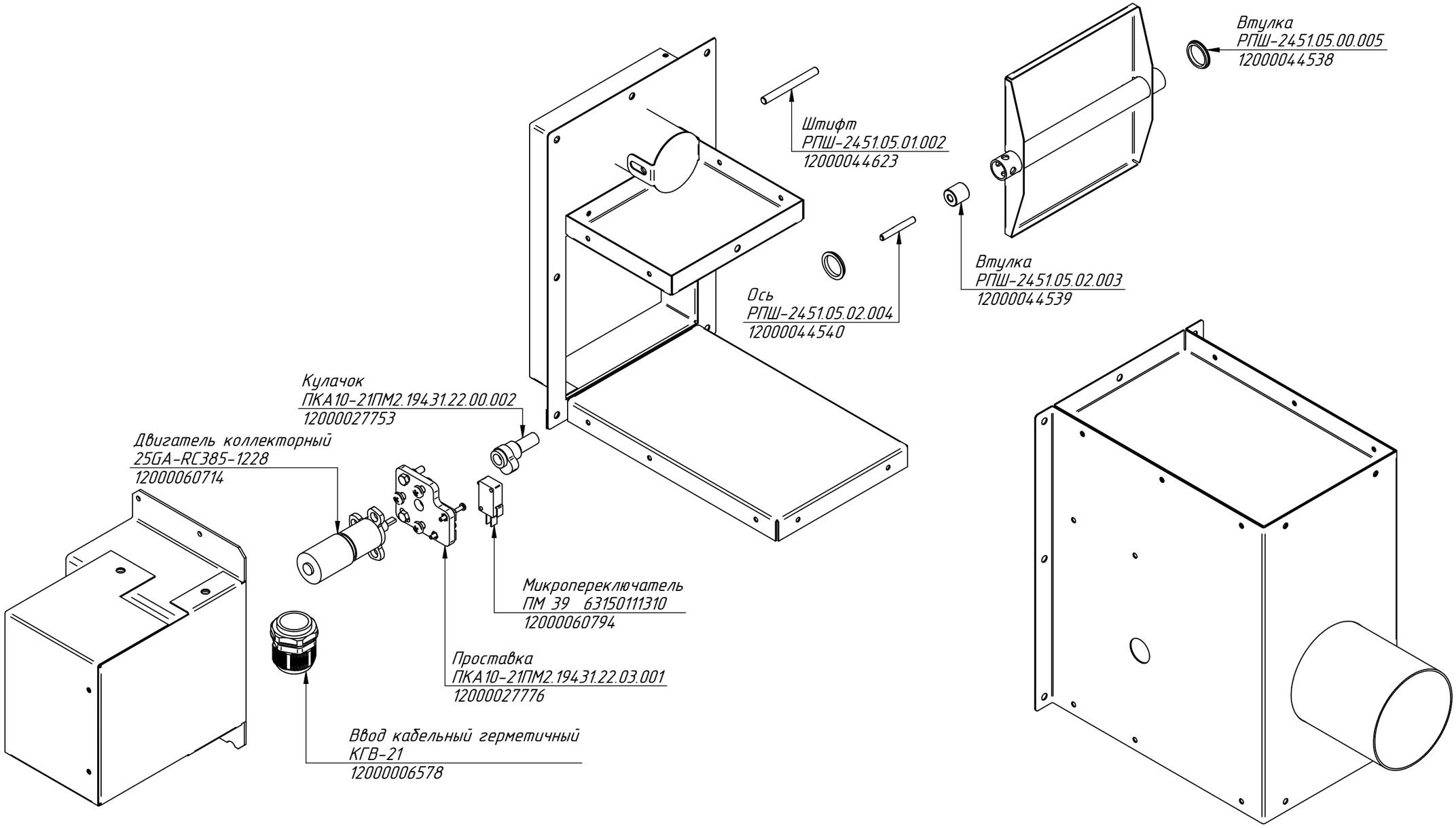

РПШ-18-8-6МР.003 РС
Рама поворотная
РПШ-18-8-6МР.06.00.000СБ

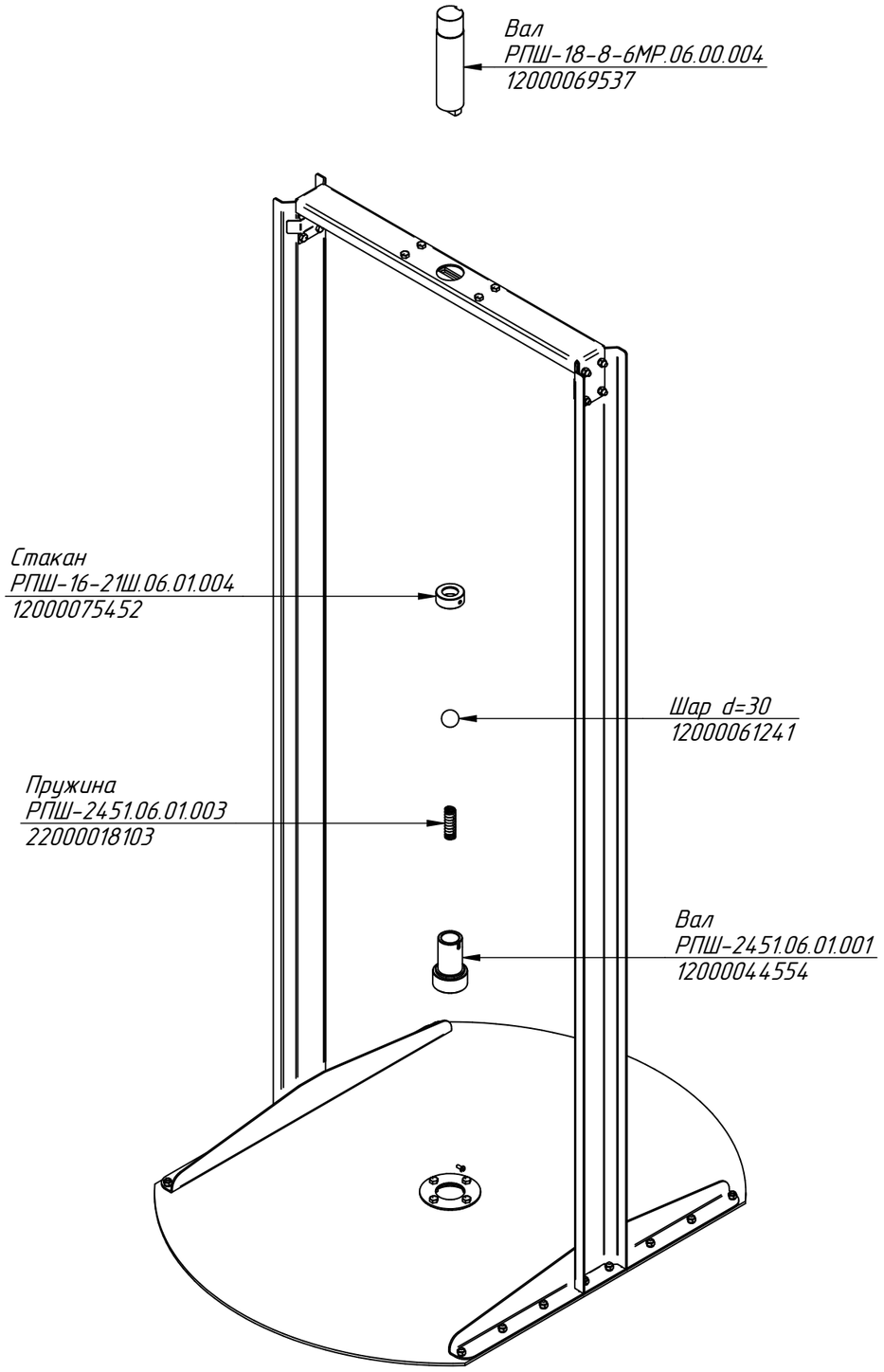

РПШ-18-8-6МР.004 РС
Дверь
РПШ-18-8-6МР.07.00.000СБ

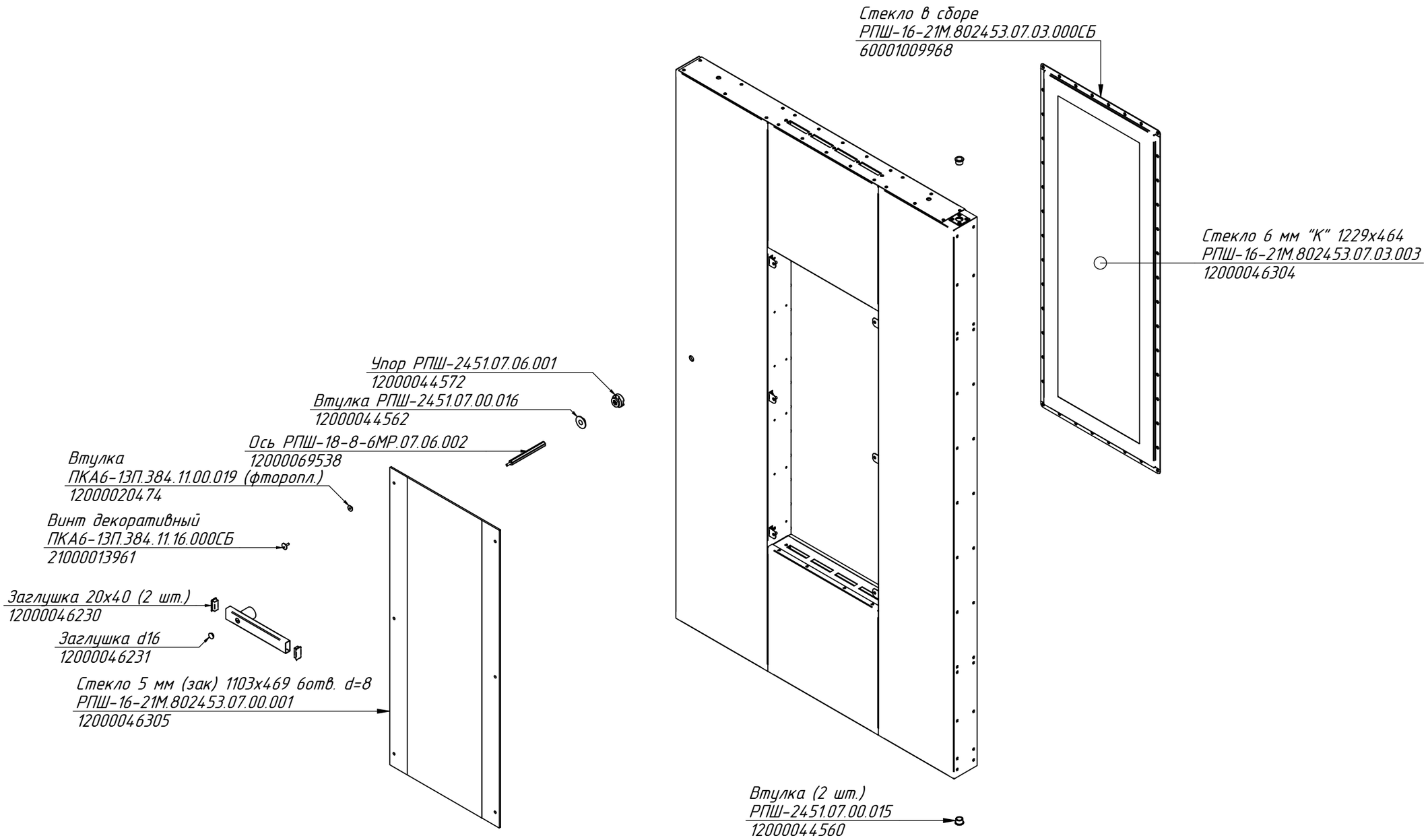

РПШ-18-8-6МР.005 РС
Зонт
РПШ-18-8-6ШР.04.00.000
СБ

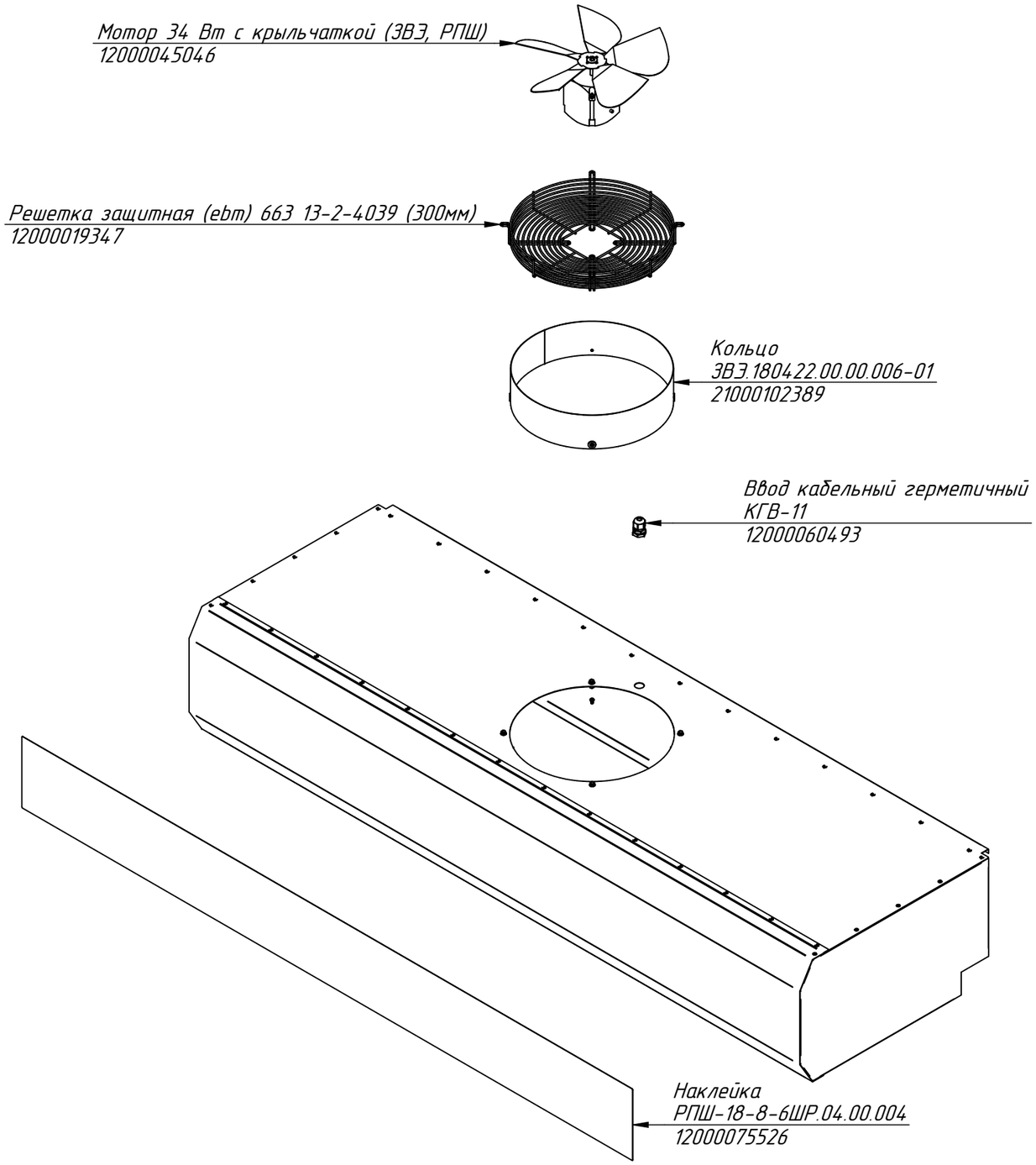

РПШ-18-8-6МР.006 РС
Корпус с двигателями
РПШ-18-8-6МР.16.00.000СБ

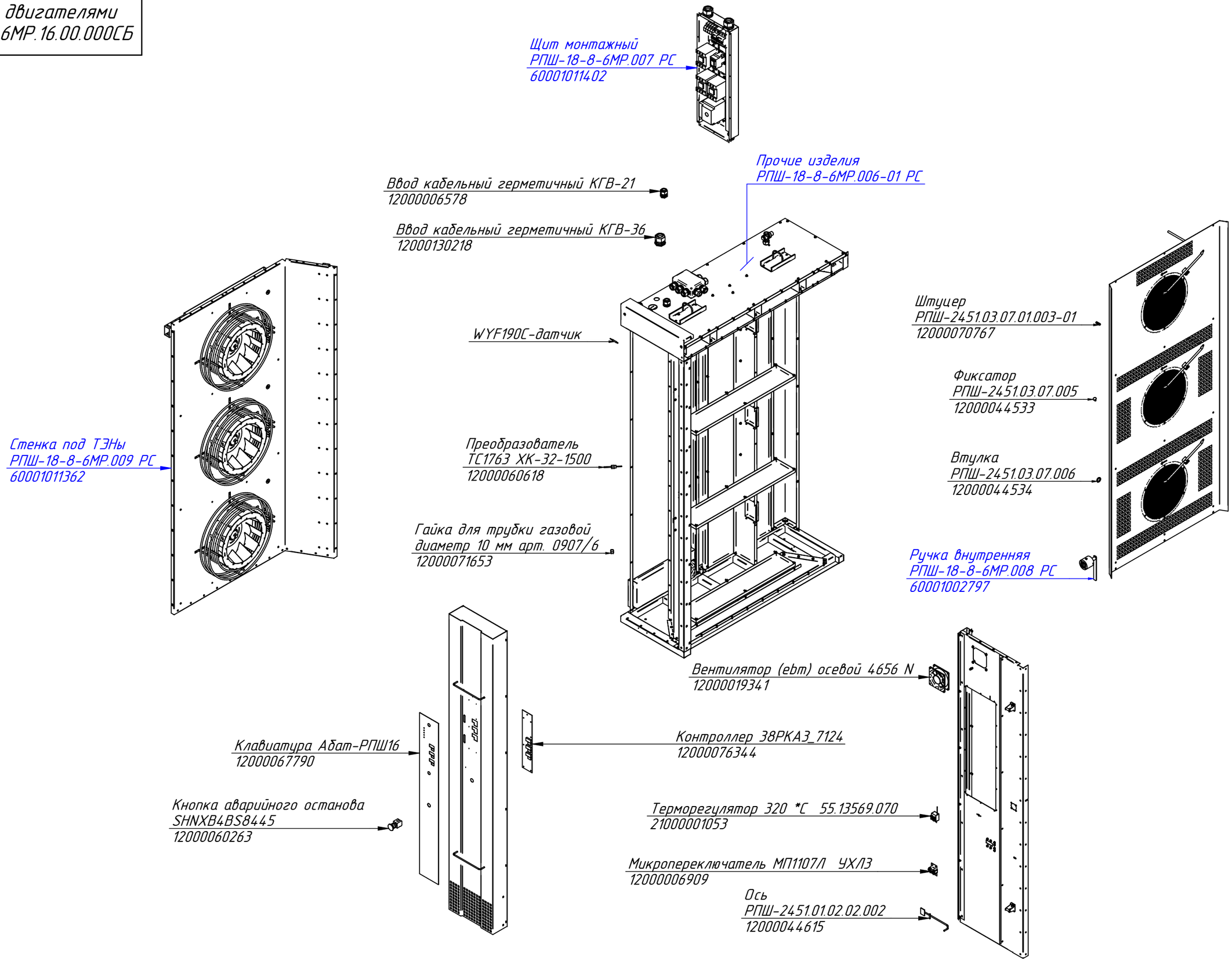

РПШ-18-8-6МР.006-01 РС
Корпус с двигателями
РПШ-18-8-6МР.16.00.000СБ

Редуктор давления
от 1 до 5,5 бар 1/2"
12000070617

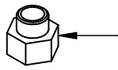

Переходник 1/2-3/4
12000002231

Коробка распределительная 150x110x70 мм (IP55, 10 вводов)
12000054893

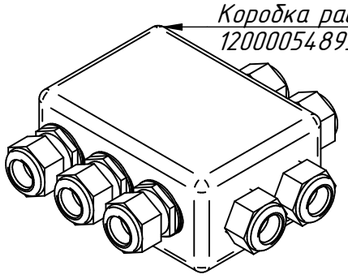

Клапан 3Wx90 K031
12000069903

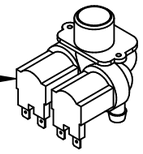

Заглушка боковая к ЗНИ-4
12000078544

Хомут 12-22 KOVOPOL
12000070052

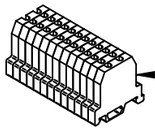

Зажим наборный ЗНИ-4 (13 шт.)
12000078542

Ограничитель ОПН-113 УХЛ4
с наконечниками РПИ-0
12000061970

Втулка проходная
ЭП-2-44
12000002230

Вентилятор (ebm) осевой 4656 N
12000019341

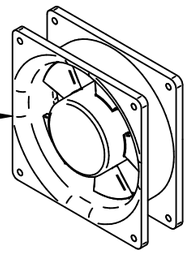

РПШ-18-8-6МР.007 РС
Щит монтажный
РПШ-18-8-6МР.16.14.000СБ

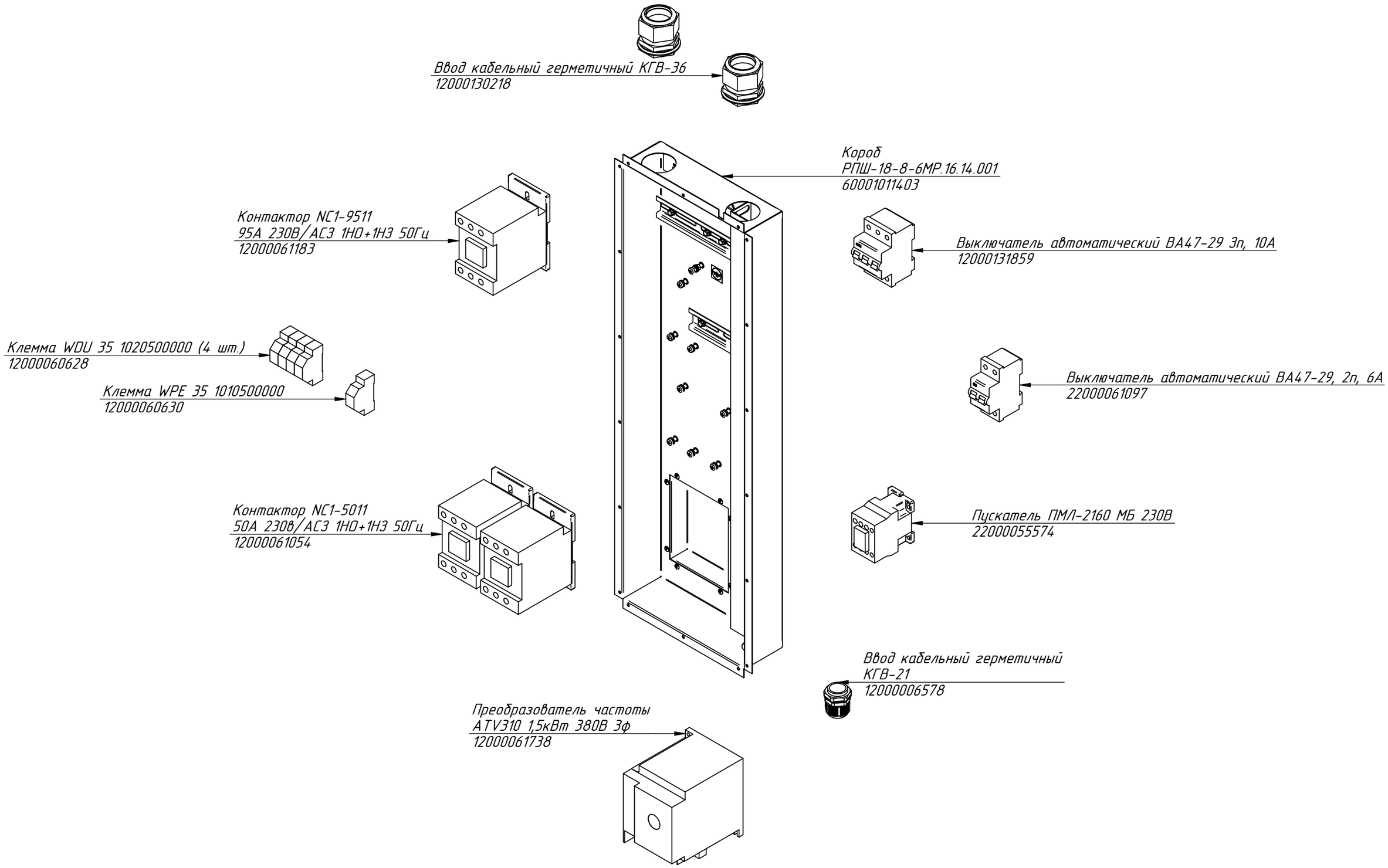

РПШ-18-8-6МР.008 РС
Ручка внутренняя
РПШ-2451.12.00.000СБ

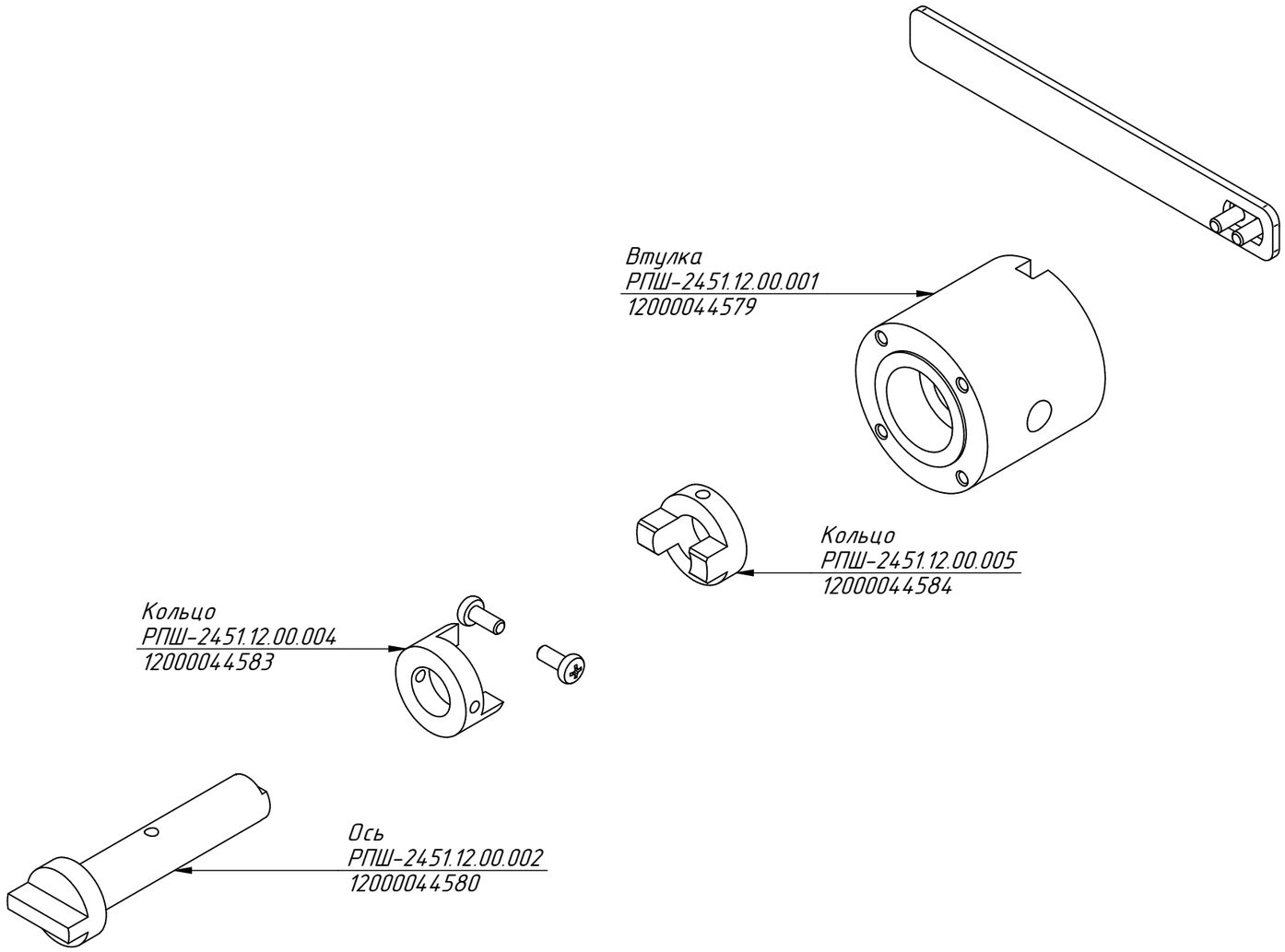
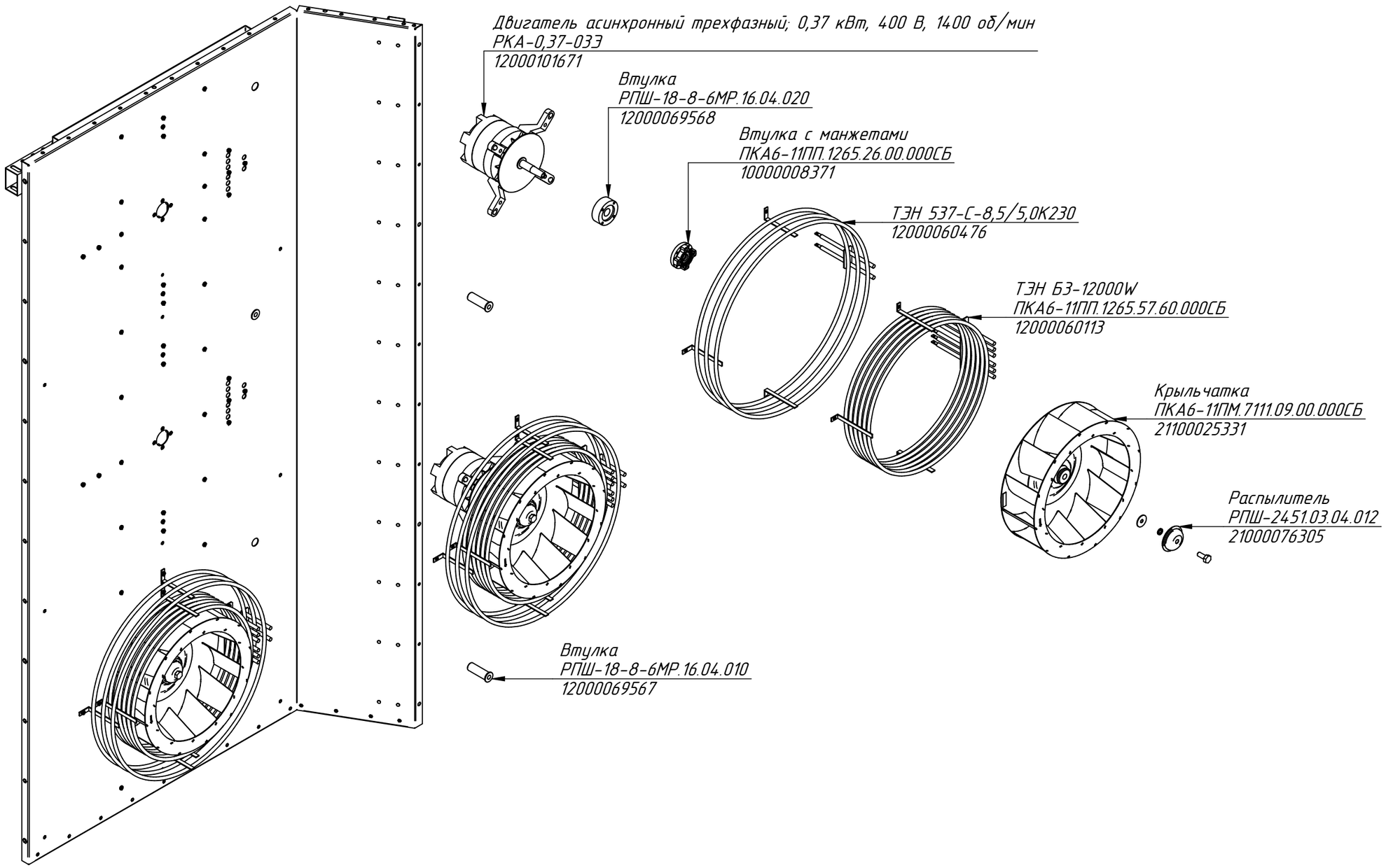
РПШ-18-8-6МР.009 РС
Стенка под ТЭНы
РПШ-18-8-6МР.16.04.000СБ