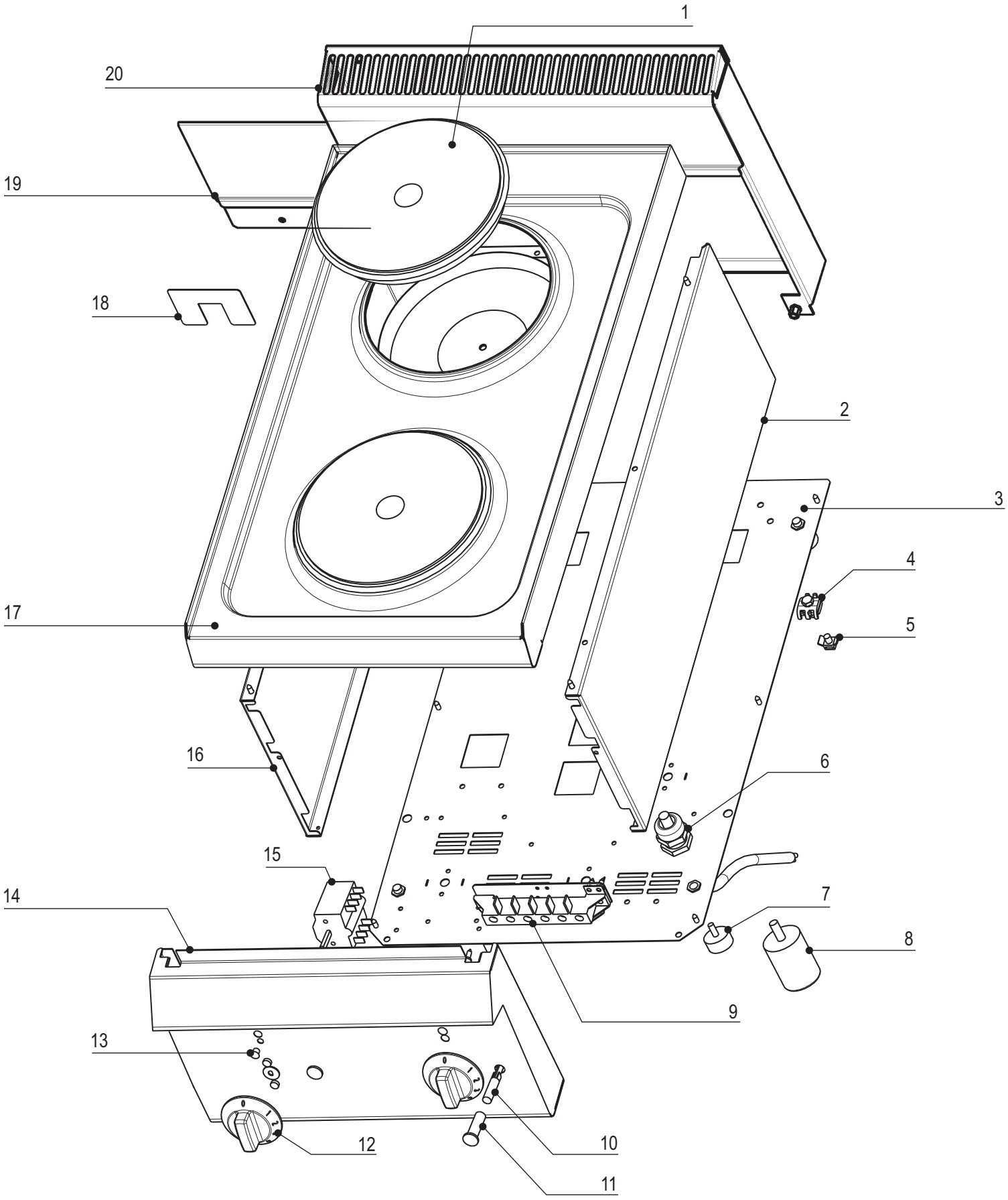
1
20
19
18
2
3
4
5
17
16
6
15
14
7
8
9
13
12
10
11

Artic./Item	Descrizione/Description	Modello/Model
126003	**PIANO COTTURA ELETTRICO 2 PIASTRE** **2 HOT PLATES ELECTRIC BOILING TOP**	**PC35E/2**

Cons./Recom.	Pos./Posit.	Ricambio/Replacement			Prezzo/Price List
	01	RC00764000	PIASTRA ELETTRICA 230V 1.5KW	HOT PLATE	46,89
	02	RC01251000	FIANCO DX SNACK	RIGHT SIDE SNACK	32,77
	03	RC00790000	FONDO ELETTRICO 350	BASE EL. 350	23,94
	04	RC00304000	MORSETTO EQUIPOTENZIALE COMPLETO	EQUIPOTENTIAL CONNECTING BLOCK	6,62
	05	RC00303000	REGGIFASCETTA	CLAMP SUPPORT	3,97
	06	RC00241000	PRESSACAVO PG16 CON DADO	CABLE GLAND AND NUT	7,18
	07	RC00311000	PIEDINO H=25 MM	FOOT	4,74
	09	RC00296000	MORSETTIERA MONOFASE	CONNECTING BLOCK	6,62
*	10	RC01782000	LAMPADA SEGN.NEON FASTON VERDE 230V	GREEN NEON LAMP 230V	6,09
*	11	RC01783000	PORTALAMPADA TRASPARENTE D10	TRANSPARENT LAMP HOLDER D10	5,30
	12	RC02029000	MANOPOLA PCE NERA	BLACK KNOB	9,76
	12	RC02071000	MANOPOLA PCE GRIGIA	GREY KNOB	9,05
	14	RC00647000	CRUSCOTTO PC35E	CONTROL PANEL PC35E	54,17
*	15	RC00291000	COMMUTATORE	SWITCH	19,97
	16	RC01252000	FIANCO SX SNACK	LEFT SIDE SNACK	32,77
	17	RC00612000	RIPIANO PC35E	SHELF PC35E	113,54
	20	RC00418000	ASSIEME CAMINO 350	FLUE ASSEMBLY 350	58,15

L'azienda si riserva il diritto di apportare ulteriori aggiornamenti senza preavviso. / The data may be updated without prior warning