MODULAR

MOD. 90/80 FTG
MOD. 90/80 FTRG
MOD. 90/80 FTRRG

ED. 01-07
TAV. 253.163.01

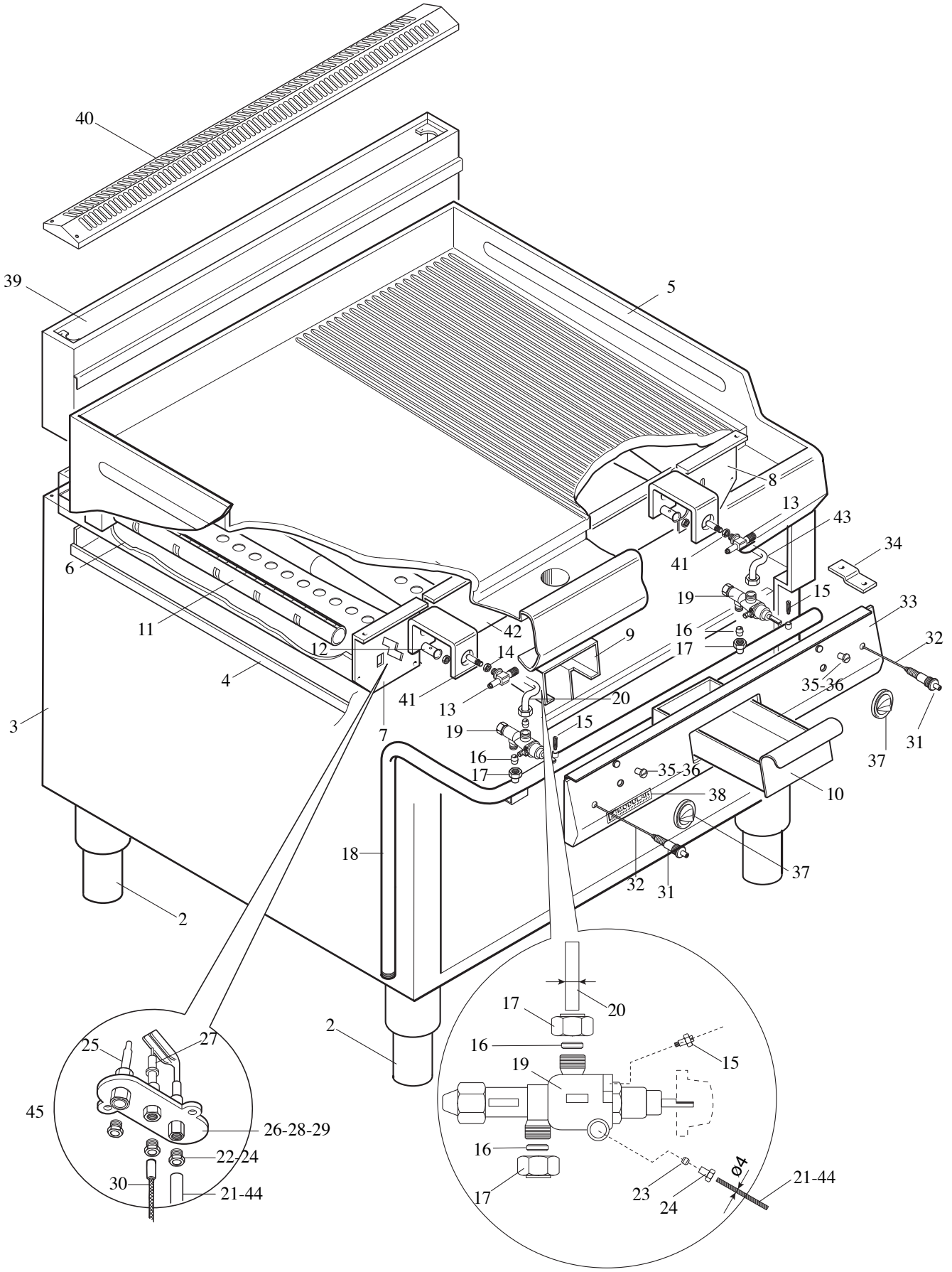

MODULAR
LISTA RICAMBI
cod. 253.164.01

FRY-TOP GAS
MOD. 90/80 FTG
MOD. 90/80 FTRG
MOD. 90/80 FTRRG

ED. 01-07

POS.	CODICE	RIF. MODIFICHE	DENOMINAZIONE	PREZZO
2	912.033.00		Piede 2" vite M10	
3	921.001.00		Involucro esterno 90/80	
4	922.010.00		Fondo top vano 90/80	
5	911.978.00	sost.il 911.029.00dal01/07/07	Ass. piano piastra 90/80 FTG	
5	911.982.00	sost.il 911.030.00dal01/07/07	Ass. piano piastra 90/80 FTRG	
5	911.986.00	sost.il 911.302.00dal01/07/07	Ass. piano piasrta 90/80 FTRRG	
6	911.039.00		Ass. camera combustione 90/80 FTG	
7	922.030.00		Parete ant. Sx camera comb. FTG	
8	622.097.00		Parete ant. Dx camera comb. FTG	
9	922.041.15	sost.il 922.041.00dal01/07/07	Supporto cassetto 90 FT	
10	911.040.00		Ass. cassetto 90 FT	
11	972.000.00		Bruciatore 90 FTG	
12	672.023.00		Boccola regolazione aria D.14x1	
13	673.023.00		Portaugello per tubo D.10	
14	673.024.00		Dado per portaugello M14x1	
15	641.012.00		Vite per presa di pressione	
16	673.001.00		Bicono D.10	
17	673.011.00		Dado per bicono D.10-M6x1,5	
18	975.031.00		Ass. rampa 90/80 FTG	
19	671.001.00		Rubinetto in sic. SC. PEL 21S	
20	975.038.00		Collegamento Sx rubinetto bruc.FTG	
21*	975.042.00		Collegamento pilota Sx FTG	
22	673.003.00		Bicono D.4 Target-0957009	
23*	673.004.00		Bicono pilota D.4	
24	673.013.00		Raccordo bicono D.4-M10 - 0958013	
25*	672.001.00		Termocoppia Target M9x1xL.500	
26*	672.014.00		Pilota Target 2 fiamme-0140011 Sit	
27*	672.015.00		Candela M4 Target nuovo-0915024	
28*	674.000.00		Ugello Target Metano D.36	
29*	674.001.00		Ugello Target GPL D.19	
30	673.014.00		Raccordo fissaggio candela 0974037	
31	672.006.00		Accenditore piezoelettrico	
32	666.001.00		Cavo accensione L.500	
33	921.693.00	sost.il 921.045.00dal01/07/07	Cruscotto 90/80 FTG	
34	623.002.15		Squadretta fissaggio cruscotto	
35	682.003.00		Placchetta per indice	
37	912.042.00	sost.il 912.003.00dal01/07/07	Ass. manopola gas pilota DE 82	
38	250.389.00		Marchio " MODULAR"	
39	9111042.00	sost.il911.042.00dal01/07/07	Ass. alzatina post. 90/80 FT	
40	9211091.00	sost.il 911.018.00dal01/07/07	Griglia alzatina 90/80	
41	674.017.00		Ugello corto D.110-M10x1-G30/50 mbar.	

MODULAR
LISTA RICAMBI
cod. 253.164.01

FRY-TOP GAS
MOD. 90/80 FTG
MOD. 90/80 FTRG
MOD. 90/80 FTRRG

ED. 01-07

POS.	CODICE	RIF. MODIFICHE	DENOMINAZIONE	PREZZO
42	922.031.00		Parete ant. centrale camera FTG	
43	975.037.00		Collegamento Dx rubinetti bruc. FTG	
44	975.041.00		Collegamento pilota Dx -FTG	
* 45	672.142.00		Ass.pilota TARGET SIT metano	
* 45	672.017.00		Ass.pilota TARGET SIT GPL	