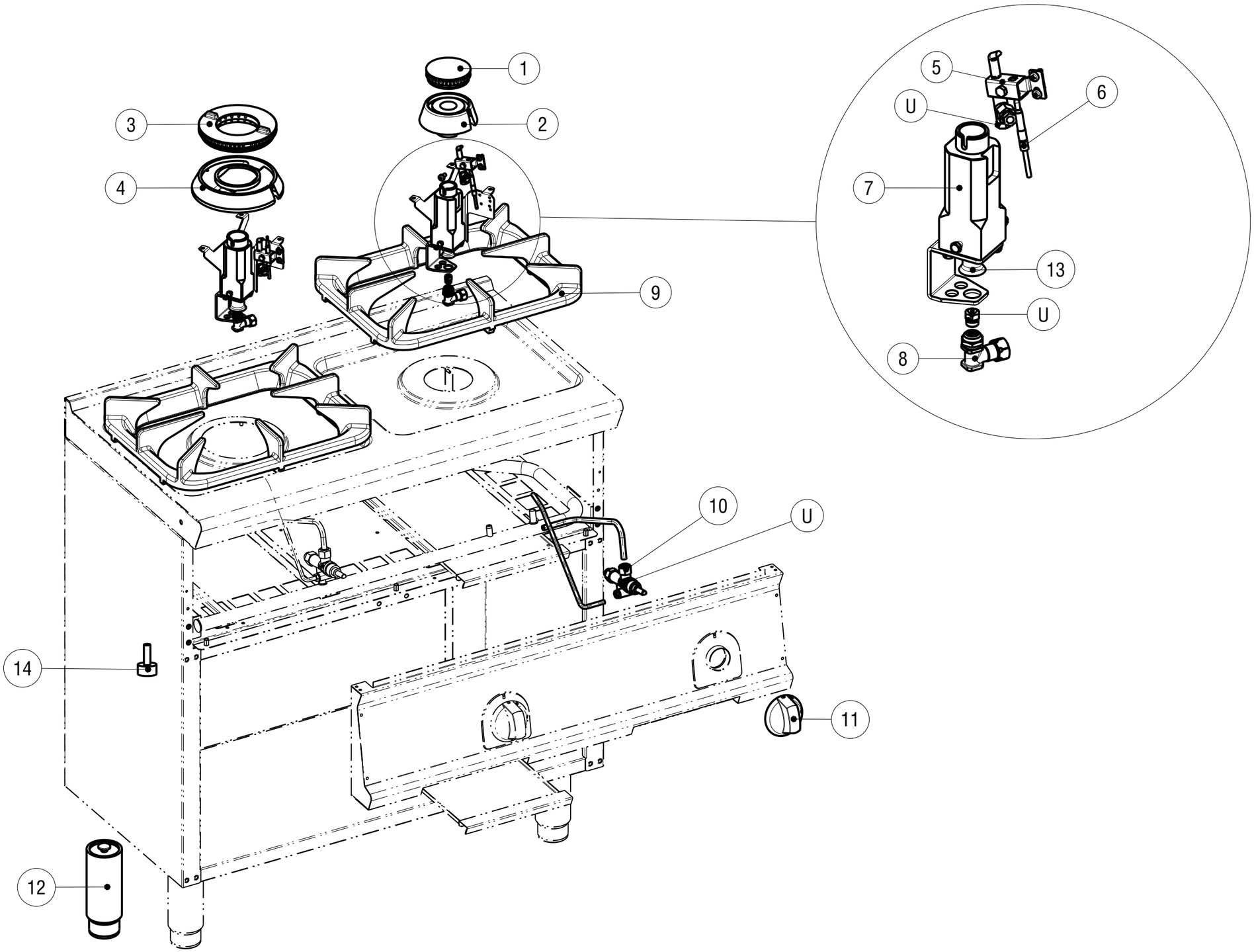

Data stampa | Print date	Foglio | Sheet	Formato | Format	Scala | Scale	Modelli | Models	Codice | Code
06.10.16	1/1	A3	0.150	PCGM_G7	5415.877.00

Artic./Item	Descrizione/Description	Modello/Model
713095	**PIANO COTTURA GAS 2 FUOCHI SU VANO APERTO** **2 BURNERS FREESTANDING GAS BOILING TOP**	**PCGM8FG7/3**

Cons./Recom.	Pos./Posit.	Ricambio/Replacement			Prezzo/Price List
	01	RC01151000	SPARTIFIAMMA BRUCIATORE 3,3KW	BURNER COVER	38,51
	02	RC01148000	CORPO BRUCIATORE 3,3KW	BURNER 3.3KW	63,77
	03	RC01404000	SPARTIFIAMMA BRUCIATORE 7,2KW	COVER FOR BURNER	65,09
	04	RC01146000	CORPO BRUCIATORE 7,2KW	BURNER 7.2 KW	72,16
	05	RC01866000	GRUPPO PILOTA 2VIE	TWO-WAY PILOT GROUP FOR FRV G7	37,22
	06	RC00118000	TERMOCOPPIA M9X1 L600	TERMOCOUPLE	15,56
	07	RC01137000	VENTURI BRUCIATORE 7.2KW	VENTURI BURNER 7.2KW	46,45
	07	RC01138000	VENTURI BRUCIATORE 3.3KW	VENTURI BURNER 3.3KW	51,75
	08	RC00423000	PORTAUGELLO	NOZZLE HOLDER	8,06
	09	RC01701000	SUPPORTO PENTOLA GHISA L74	CAST IRON PAN HOLDER TECNO74	120,04
	10	RC05001400	RUBINETTO GAS	GAS COCK	79,66
	11	RC01887000	MANOPOLA GAS NERA	GAS BLACK KNOB	8,15
	12	RC01602000	PIEDE 1"3/4 H250	FOOT	18,98
	13	RC01141000	BOCCOLA REGOLAZIONE ARIA D16	AIR REGULATION BUSHING D16	6,62
	13	RC01143000	BOCCOLA REGOLAZIONE ARIA D22	AIR REGULATION BUSHING D22	7,18

L'azienda si riserva il diritto di apportare ulteriori aggiornamenti senza preavviso. / The data may be updated without prior warning