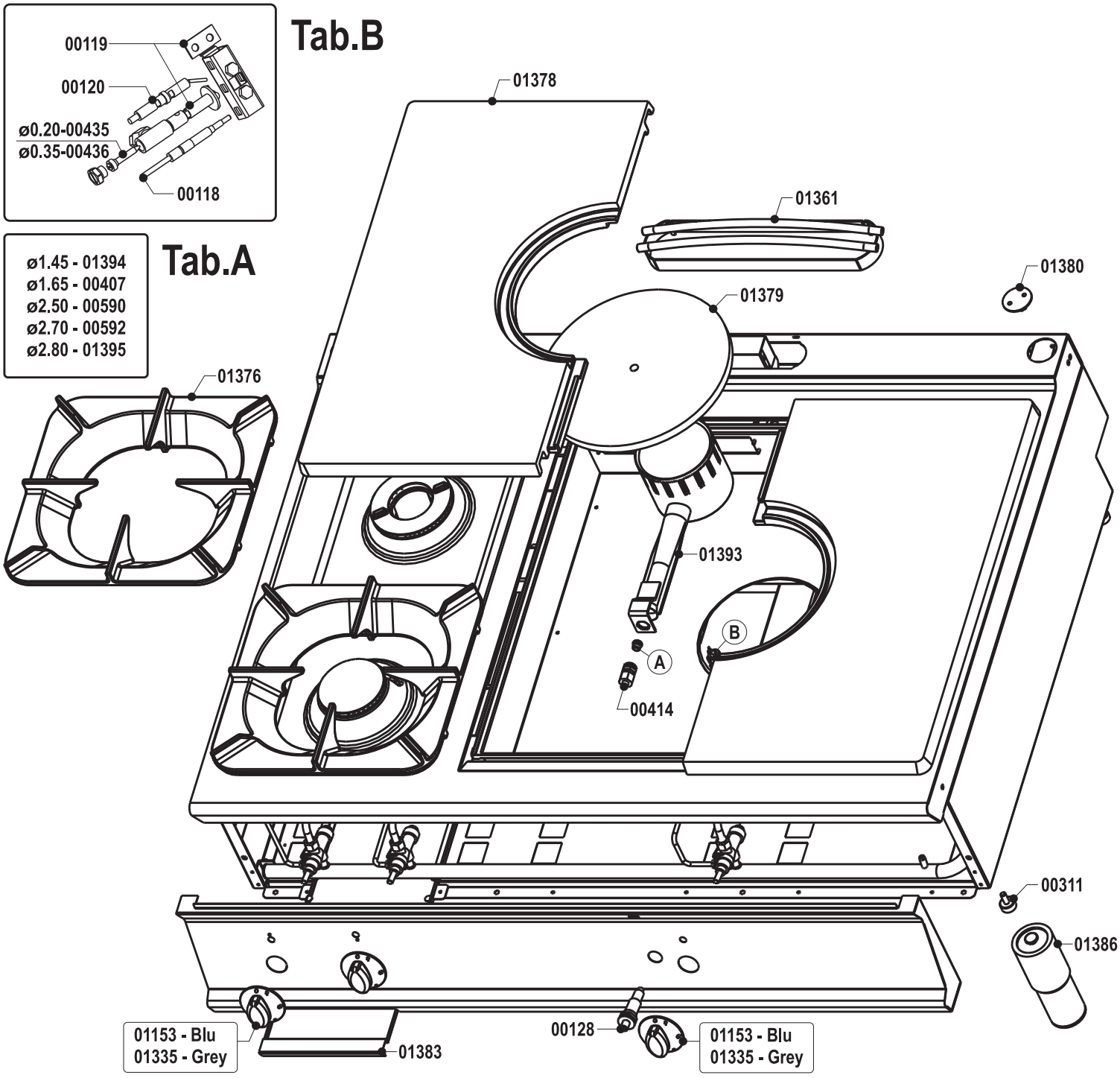
00119
00120
ø0.20-00435
ø0.35-00436
00118
Tab.B
ø1.45 - 01394
ø1.65 - 00407
ø2.50 - 00590
ø2.70 - 00592
ø2.80 - 01395
Tab.A
01378
01361
01380
01379
01376
01393
B
A
00414
00311
01386
01153 - Blu
01335 - Grey
01383
00128
01153 - Blu
01335 - Grey

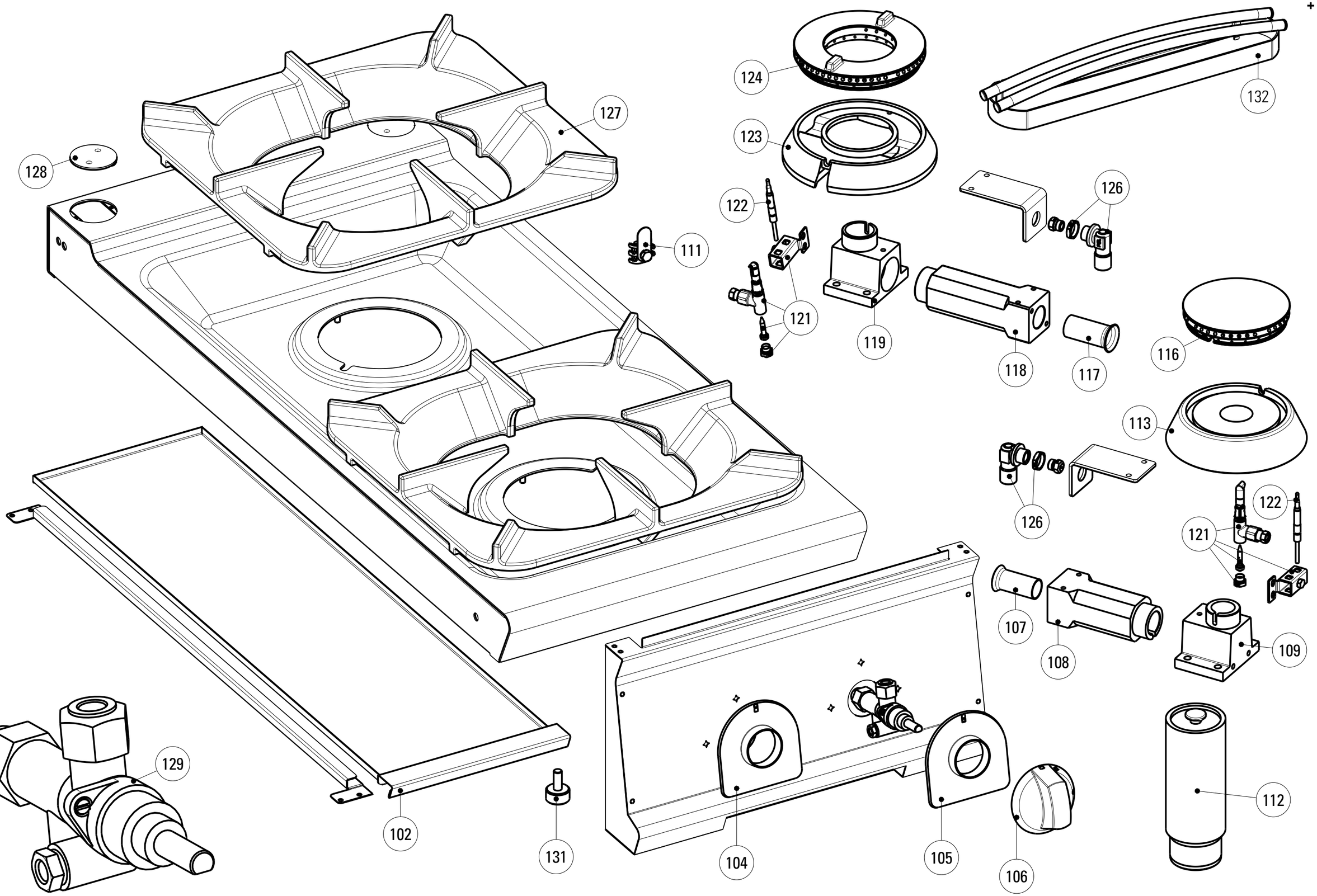

DATA STAMPA / STAMP DATE	CODICE / CODE	FOGLIO / SHEET	MODELLI / MODELS
29.11.12	5415.216.01	1/1	PC_G9

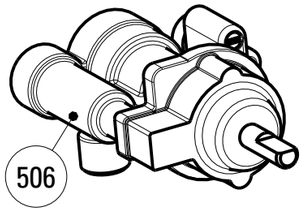

DET. B
SC:0.500

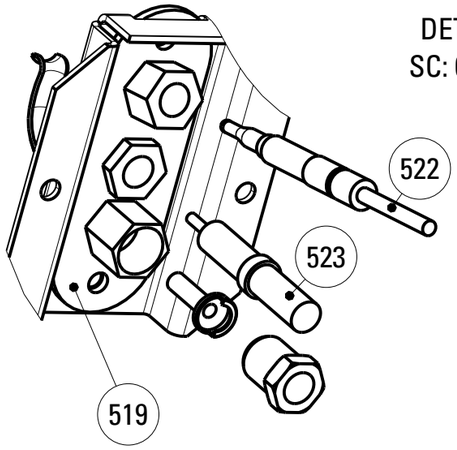

DET A
SC: 0.800

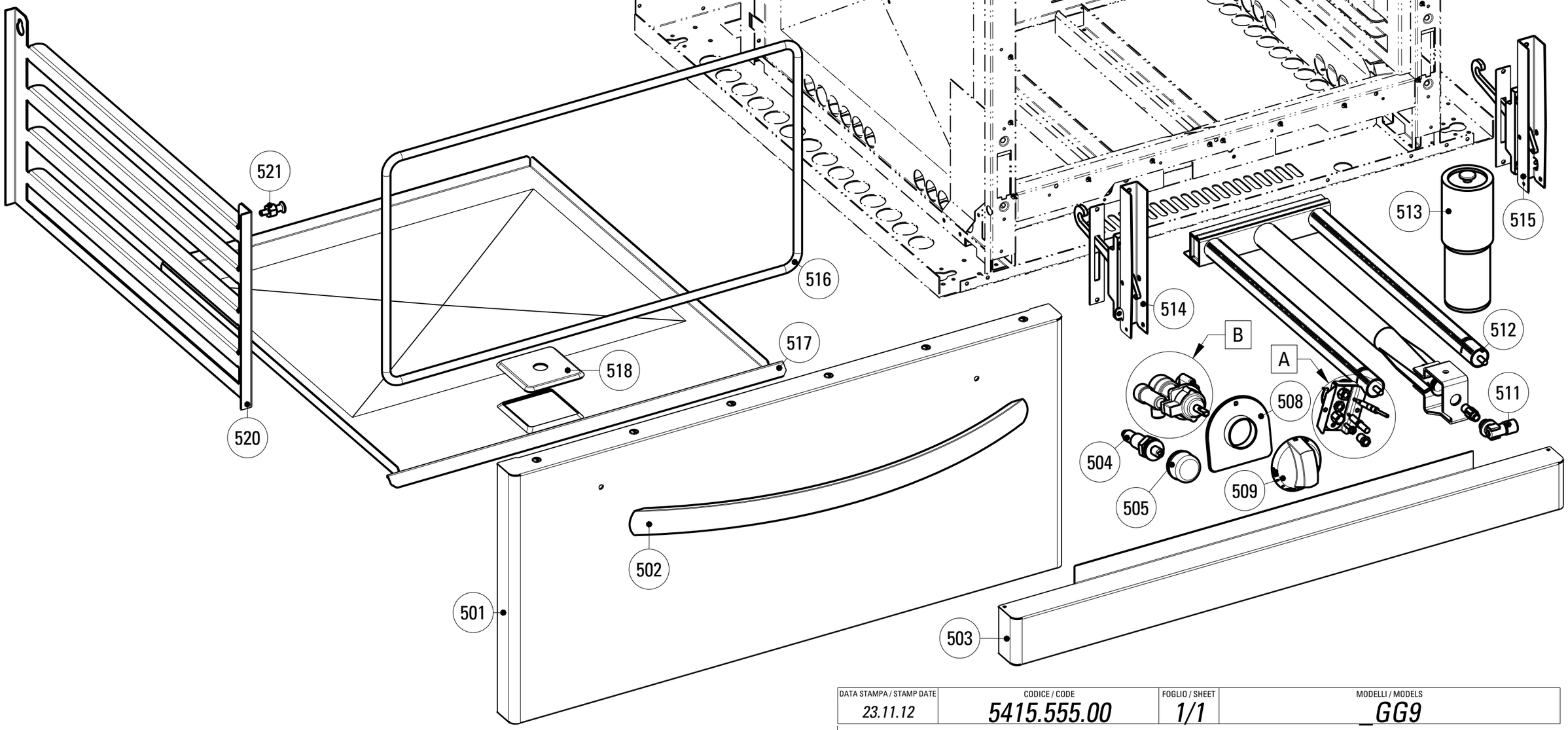

DATA STAMPA / STAMP DATE	CODICE / CODE	FOGLIO / SHEET	MODELLI / MODELS
23.11.12	*5415.555.00*	*1/1*	*_GG9*

CODICI RICAMBIO PER FINITO / SPARE PARTS FOR THE FINISHED PRODUCT

Aggiornato al/Updated to 27/11/17

Artic./Item	Descrizione/Description	Modello/Model
313032	**CUCINA GAS 2 FUOCHI CON "TUTTA PIASTRA" E FORNO GAS GN2/1** **GAS SOLID TOP RANGE WITH 2 BURNERS AND GN2/1 GAS OVEN**	**PFPG12GG9**

Cons./Recom.	Pos./Posit.	Ricambio/Replacement			Prezzo/Price List
*	00119000	RC00119000	PILOTA ACCENDITORE 3 VIE	PILOT IGNITER	23,17
*	00120000	RC00120000	CANDELETTA D'ACCENSIONE	SPARK PLUG	13,47
	00414000	RC00414000	PORTAUGELLO	NOZZLE HOLDER	9,50
*	01072000	RC01072000	CAVETTO PER ACCENDITORE FORNO L7	OVEN LIGHTER CABLE L7	22,29
	01378000	RC01378000	COPPIA SEMIPIASTRE L9	PAIR OF HEATING PLATES FOR SOLID TOP L9	697,86
	01379000	RC01379000	COPERCHIO GHISA PIASTRA CENTRALE	COVER FOR CENTRAL HEATING PLATE	95,76
	01393000	RC01393000	BRUCIATORE TUTTAPIASTRA 11 KW	SOLID TOP BURNER	104,71
	01900000	RC01900000	ANELLO CAPPUCCIO PIEZO	PIEZO IGNITER NIPPLE RING	8,99
	102	RC01383000	CASSETTO ESTRAIBILE PC9	REMOVABLE DRAWER PC9	67,41
	104a	RC02076000	SOTTOMANOPOLA GAS FRONTE NERO	BLACK UNDERKNOB	7,70
	104b	RC02079000	SOTTOMANOPOLA GAS FRONTE GRIGIO	GREY UNDERKNOB	7,18
	105a	RC02077000	SOTTOMANOPOLA GAS RETRO NERO	BLACK UNDERKNOB	7,70
	105b	RC02080000	SOTTOMANOPOLA GAS RETRO GRIGIO	GREY UNDERKNOB	7,18
	106a	RC01887000	MANOPOLA GAS NERA	GAS BLACK KNOB	8,15
	106b	RC02074000	MANOPOLA GAS GRIGIA	GREY KNOB	8,79
	107	RC01142000	BOCCOLA REGOLAZIONE ARIA D20	AIR REGULATION BUSHING D20	6,84
	108	RC01399000	VENTURI BRUCIATORE 5,5KW	VENTURI BURNER	42,37
	109	RC01398000	GOMITO BRUCIATORE 5,5KW	ELBOW FOR BURNER	58,15
	111	RC00304000	MORSETTO EQUIPOTENZIALE COMPLETO	EQUIPOTENTIAL CONNECTING BLOCK	6,62
	113	RC01397000	CORPO BRUCIATORE 5,5KW	BURNER	64,88
	116	RC01150000	SPARTIFIAMMA BRUCIATORE 5,5KW	BURNER COVER	42,48
	117	RC01143000	BOCCOLA REGOLAZIONE ARIA D22	AIR REGULATION BUSHING D22	7,18
	118	RC01401000	VENTURI BRUCIATORE 9KW	VENTURI BURNER	48,11

L'azienda si riserva il diritto di apportare ulteriori aggiornamenti senza preavviso. / The data may be updated without prior warning

Artic./Item	Descrizione/Description	Modello/Model
313032	**CUCINA GAS 2 FUOCHI CON "TUTTA PIASTRA" E FORNO GAS GN2/1** **GAS SOLID TOP RANGE WITH 2 BURNERS AND GN2/1 GAS OVEN**	**PFPG12GG9**

Cons./Recom.	Pos./Posit.	Ricambio/Replacement			Prezzo/Price List
	119	RC01402000	GOMITO BRUCIATORE 9KW	ELBOW FOR BURNER	58,15
	121	RC01140000	GRUPPO PILOTA	TOP BURNER PILOT GROUP	21,40
*	122	RC00118000	TERMOCOPPIA M9X1 L600	TERMOCOUPLE	15,56
	123	RC01403000	CORPO BRUCIATORE 9KW	BURNER	69,18
	124	RC01149000	SPARTIFIAMMA BRUCIATORE 9KW	BURNER COVER	65,09
	126	RC01400000	PORTAUGELLO A L BRUCIATORI TOP	NOZZLE HOLDER	15,11
	127	RC01376000	SUPPORTO PENTOLE L9	SAUCEPAN SUPPORT L9	118,28
	128	RC01380000	TAPPO ACCESSO FISSAGGIO	COVER FOR FASTENING SCREWS	13,57
*	129	RC05001400	RUBINETTO GAS	GAS COCK	79,66
	132	RC01361000	CAMINO H25 L9	FLUE H25 L9	103,39
	501	RC02043000	PORTA FORNO GN2/1 TECNO74/90	GN2/1 OVEN DOOR	284,94
	502	RC02082000	MANIGLIA FORNO	OVEN HANDLE	55,54
	503	RC01389000	ZOCCOLO FORNO TECNO74/90	OVEN SOCLE L9	68,63
*	504	RC00128000	ACCENDITORE PIEZO CON DADO	PIEZO IGNITER	16,99
	505	RC01685000	CAPPUCCIO IN GOMMA PER PIEZO	GUMMY CAP FOR PIEZO IGNITER	9,71
	506	RC01133000	RUBINETTO FORNO GAS	OVEN THERMOSTATIC GAS COCK	167,04
	508a	RC02078000	SOTTOMANOPOLA GAS NEUTRO NERO	BLACK UNDERKNOB	7,70
	508b	RC02081000	SOTTOMANOPOLA GAS NEUTRO GRIGIO	GREY UNDERKNOB	7,18
	509a	RC02058000	MANOPOLA FORNO GAS NERA	BLACK KNOB	8,15
	509b	RC02070000	MANOPOLA FORNO GAS GRIGIA	GREY KNOB	8,79
	511	RC01165000	PORTAUGELLO A L	NOZZLE HOLDER	15,23
	512	RC01164000	BRUCIATORE 7KW	BURNER	104,71
	513	RC01386000	PIEDE 2" C/VITE	FOOT WITH SCREW	20,63

L'azienda si riserva il diritto di apportare ulteriori aggiornamenti senza preavviso. / The data may be updated without prior warning

Artic./Item | Descrizione/Description | Modello/Model

313032 | **CUCINA GAS 2 FUOCHI CON "TUTTA PIASTRA" E FORNO GAS GN2/1**
GAS SOLID TOP RANGE WITH 2 BURNERS AND GN2/1 GAS OVEN | **PFPG12GG9**

Cons./Recom.	Pos./Posit.	Ricambio/Replacement			Prezzo/Price List
	514	RC01068000	CERNIERA SX PORTA FORNO GN C/P.RULLINO	LEFT HINGE	37,51
	515	RC01067000	CERNIERA DX PORTA FORNO GN C/P.RULLINO	RIGHT HINGE	37,51
	516	RC01826000	GUARNIZIONE TESSILE PER FORNO GN	TEXTILE GASKET FOR OVEN	52,43
	517	RC01136000	FONDO FORNO ESTRAIBILE SMALTATO	EXTRACTABLE OVEN BOTTOM	20,97
	518	RC01069000	COPERCHIETTO D'ISPEZIONE FORNO L7	COVER	21,63
	519	RC01169000	GRUPPO PILOTA	PILOT GROUP	16,44
	520	RC01057000	SUPPORTO GRIGLIA FORNO EL.STATICO	OVEN TRAY RUNNER	18,65
	521	RC01056000	PIOLINO SUPP.GRIGLIA FORNO EL.STATICO	HOOK	6,51
*	522	RC01483000	TERMOCOPPIA L=1500 M8X1L11 A1	THERMOCOUPLE L=1500 M8X1L11 A1	17,99
*	523	RC01168000	CANDELA M4X1 TARGET	SPARK PLUG	13,47

L'azienda si riserva il diritto di apportare ulteriori aggiornamenti senza preavviso. / The data may be updated without prior warning