1 GRUPPO LAVAGGIO
2 GRUPPO RISCIACQUO
3 QUADRO ELETTRICO
4 CARROZZERIA
5 DOSATORE DETERSIVO

lamber	GRUPPO LAVAGGIO - COMPOSANTS LAVAGE WASH COMPONENTS - WASCHROHR - LAVADO	MOD. DSP1	TAV. 1 E ED. 10/2010

TAV. 1 DI 5

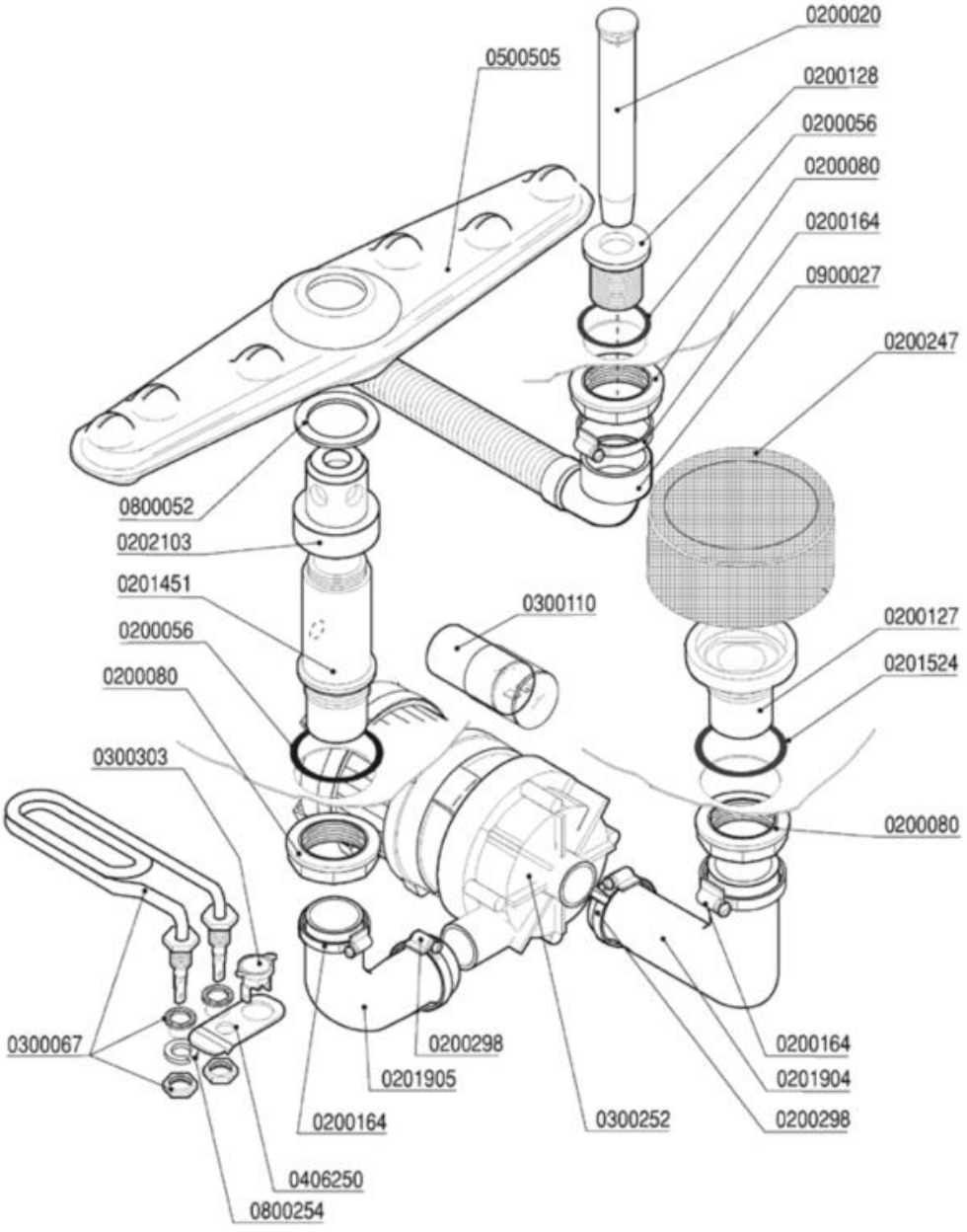

Codice	Descrizione
0200020	Troppopieno 28x105
0200056	OR 144 pilette 1" 1/4
0200080	Ghiera 1"1/42190
0200127	Flangia filtro 033 Rif.6
0200128	Piletta scarico 034 Rif.26
0200164	Fascetta 32-50
0200247	Filtro LB d.103x55 K0167 6331
0200298	Fascetta 25-40
0201451	Colonna lavaggio nylon 1"¼ d.15,5
0201524	Guarnizione gomma 68x41xsp.2 6310
0201904	Manicotto LB 38x70+29x120 686-88
0201905	Manicotto LB 38x70+29x40 2471-95
0202103	Testina lavaggio d.18 4F NSF
0300067	Resistenza vasca 2000 W 220 V
0300110	Condensatore 6,3 óf
0300252	Elettropompa Hp 0,10 2112-ZF115 230/50
0300303	Termostato unipolare fisso 55° BN0D
0406250	Squadretta termostato/contatto 50° 6428
0500505	Braccio di lavaggio 380/6F NSF
0800052	Rondella teflon 57x41x2
0800254	Rondella grower 14 zincata
0900027	Tubo scarico d.25 l.1,5 LB a gomito

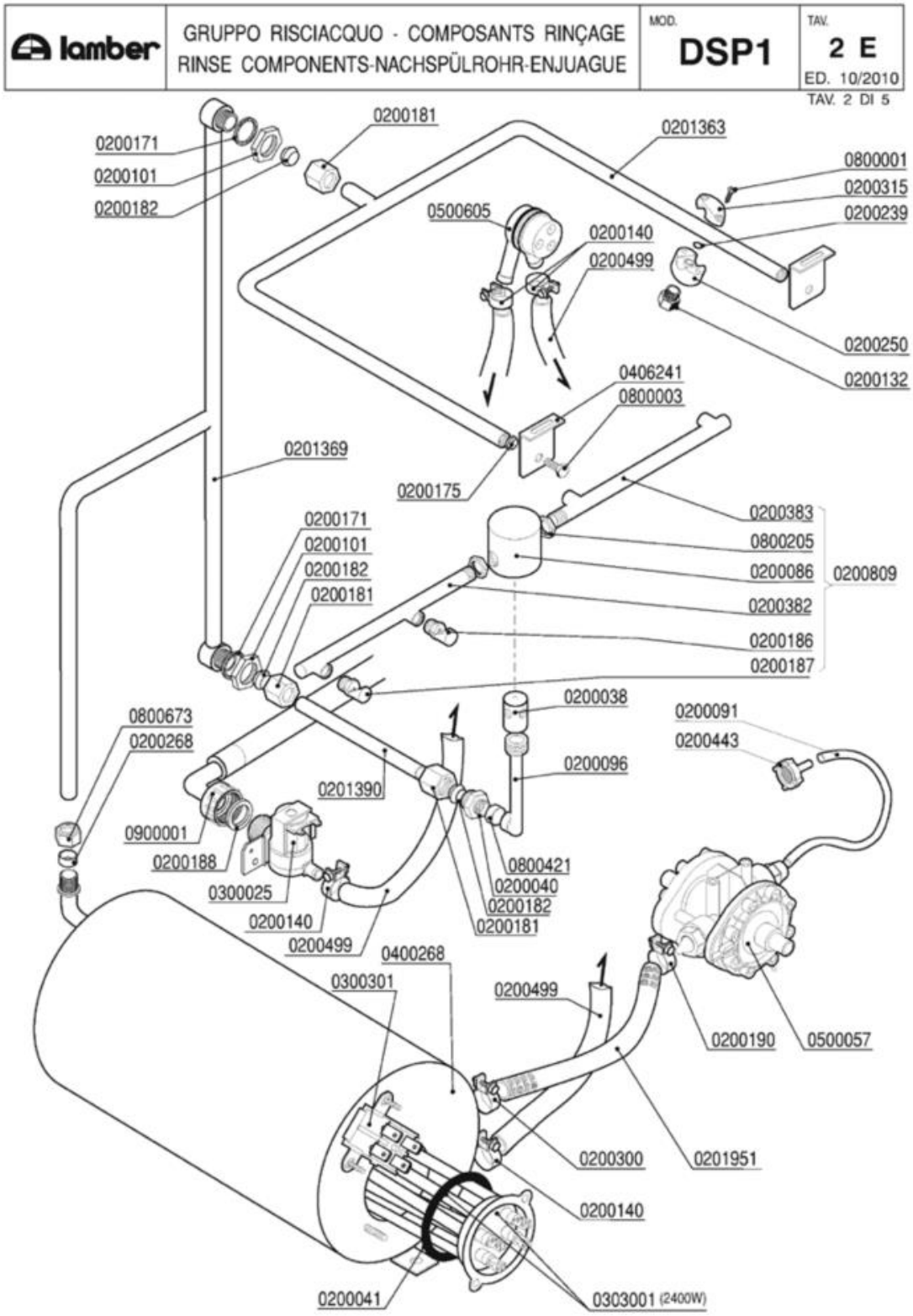
lamber
GRUPPO RISCIACQUO - COMPOSANTS RINÇAGE
RINSE COMPONENTS-NACHSPÜLROHR-ENJUAGUE
MOD. DSP1
TAV. 2 E
ED. 10/2010
TAV. 2 DI 5
0200181
0200171
0200101
0200182
0201363
0800001
0200315
0200239
0500605
0200140
0200499
0200250
0200132
0406241
0800003
0201369
0200175
0200383
0800205
0200086
0200809
0200382
0200186
0200187
0200038
0200091
0200443
0800673
0200268
0200096
0201390
0900001
0200188
0300025
0800421
0200040
0200182
0200181
0200140
0200499
0400268
0300301
0200499
0200190
0500057
0200300
0201951
0200140
0200041
0303001 (2400W)

Codice	Descrizione
0200038	Perno risciacquo inox 1205
0200040	Nipplo risciacquo inox 3/8"-1/4" 492-97
0200041	OR 6225 resistenza boiler
0200086	Testina mulinello risciacquo 1206
0200091	Tubo cristallo PP 4x6
0200096	Collettore mulinello risciacquo 793
0200101	Dado inox 3/8" Gas 55-83
0200132	Ugello OT 1/8" 1,1 l/m 120º Rif.34
0200140	Fascetta collare 17x19
0200171	Guarnizione piana 27x17x2
0200175	Guarnizione Nyltite M6
0200181	Dado bicono inox 3/8"x12 1040-91
0200182	Bicono OT 3/8"x12 1311-92
0200186	Ugello risciacquo 1/8" foro 0,9
0200187	Ugello risciacquo 1/8" foro 1,8 Rif.39
0200188	Guarnizione gomma 25x16x2
0200190	Fascetta collare benzina 13x15
0200239	OR 2031 supporto ugello risciacquo
0200250	Supporto ugello risciacquo 1/8"G
0200268	Bicono TEFLON 3/8"x12
0200300	Fascetta collare benzina 15x17
0200315	Cavallotto ugello risciacquo
0200382	Braccio risciacquo DSP1 tipo A SX 6220
0200383	Braccio risciacquo DSP1 tipo B DX 6220
0200443	Filtro fondo dos.idrico 3000
0200499	Tubo gomma 12x19,5 food quality
0200809	Mulinello risciacquo inferiore DSP1 6327
0201363	Asta risciacquo fisso interno DSP1 6219
0201951	Tubo dos./boiler silicone inox L=35cm
0300025	Elettrovalvola 1 via 329069
0300301	Termostato bipolare riarmo 105º TY 62
0303001	Resistenza 2400W/2 flangia inox
0400268	Boiler 3lt r.e.
0406241	Squadretta supp.risciacquo supe.DSP 6016
0500057	**SOSTITUITO DA 0599999**
0500605	Valvola rompivuoto DVGW GD
0800001	Vite inox ATFTCTCR 3,9x15-Supp.Ug.Risc.
0800003	Vite inox TEM6x12
0800205	Dado inox M12x1 E16S5
0800421	Distanziale colonna 031 15x6x13
0800673	Dado bicono ottone 3/8"x12
0900001	Tubo carico gomma 90ºC VDE

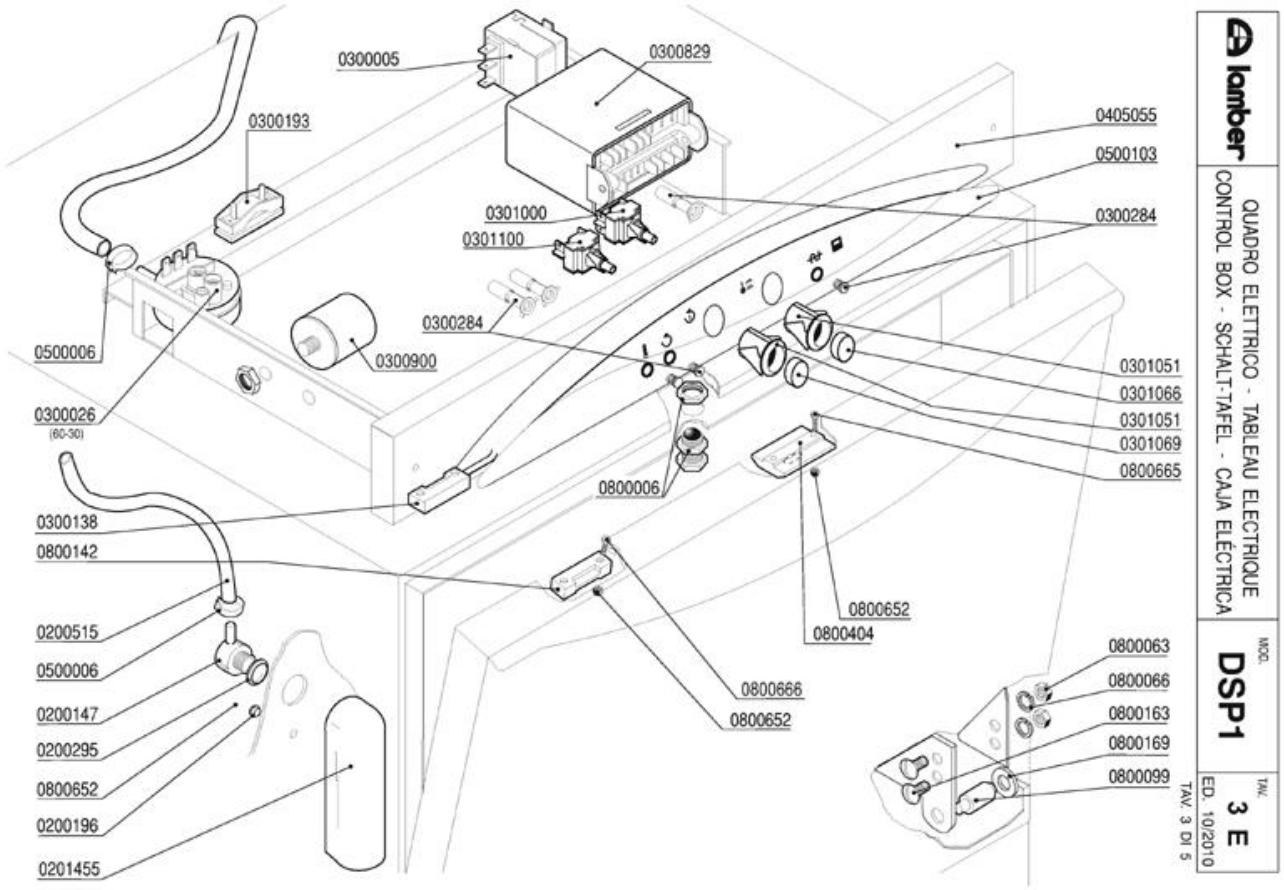
0300005
0300829
0300193
0405055
0500103
0300284
0301000
0301100
0300284
0500006
0300900
0301051
0301066
0301051
0301069
0800665
0300026
(60-30)
0800006
0300138
0800142
0800652
0800404
0200515
0500006
0800666
0800652
0200147
0200295
0800652
0200196
0201455
0800063
0800066
0800163
0800169
0800099
lamber
QUADRO ELETTRICO - TABLEAU ELECTRIQUE
CONTROL BOX - SCHALT-TAFEL - CAJA ELÉCTRICA
MOD.
DSP1
TAV.
3 E
ED. 10/2010
TAV. 3 DI 5

Codice	Descrizione
0200147	Portagomma M12x4 90º 1821-94
0200196	Guarnizione Nyltite M3
0200295	Guarnizione Nyltite M12
0200515	Tubo pressostato 4,2x10,4
0201455	Trappola d'aria anteriore L=85 mm
0300005	Termostato 90ºC c.2000 1NONC boiler IMIT
0300026	Pressostato 60/30 16A 1NONC
0300138	Micro contatto magnetico 1NO +0800142
0300193	Fissacavo PA 268 + vite 3,5X25
0300284	**SOSTITUITO DA 0301910**
0300829	Timer elettronico NDWT/30F - DSP
0300900	Filtro antidisturbo 411135001
0301000	Interruttore bip. 0V 2N0 16 amp COMPLETO
0301051	Supporto tasto ovale
0301066	Tasto verde ovale
0301069	Tasto grigio ovale
0301100	Pulsante unipol. OV 1NO 16amp COMPLETO
0500006	Fascetta SNP2/CLIC 11,5-13,5
0500103	Targa PCB LB LAMBER
0800006	Cricchetto Rif.32+33+32 con dadi 255-83
0800063	Dado inox M6
0800066	Rondella grower inox diam.6
0800099	Perno sportello 1866-94
0800142	Magnete rett. NEODIMIO M303NA "L25"
0800163	Vite inox POELIER M6X10
0800169	Boccola perno sportello
0800404	Bloccascrocchetto
0800652	Dado inox autobloccante M3
0800665	Vite inox TEM3X8
0800666	Vite inox TEM3X10

lamber	CARROZZERIA - CARROSSERIE HOOD - KARROSSERIE - CARROCERÍA	MOD. DSP1	TAV. 4 E ED. 10/2010

TAV. 4 DI 5

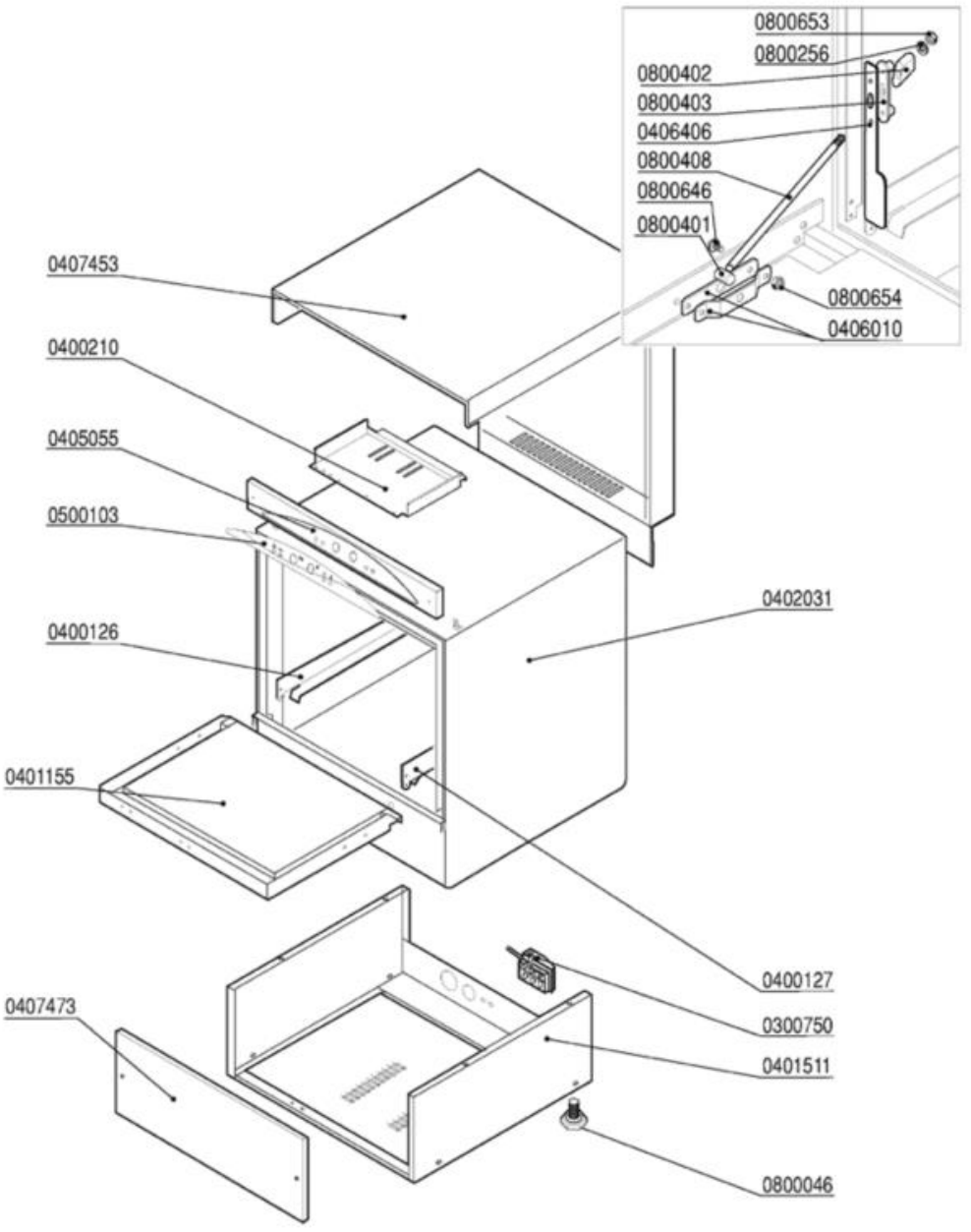

Codice	Descrizione
0300750	Fissacavo esterno PA244-C/PA244L-N4
0400126	Guida sx DSP1 965
0400127	Guida dx DSP1 965
0401155	Sportello DSP1 6149/6150/6207
0401511	Basamento DSP1 6474
0406010	Staffa tirante porta F/LB 2500-2501/95
0406406	Piastrina parasp.sportello DSP1-2-3 7463
0407453	Pannello superiore/retro DSP1 6153
0407473	Pannello anteriore DSP1 6152
0500103	Targa PCB LB LAMBER
0800046	Piedino M10
0800256	Rondella piana inox d.5
0800401	Perno tirante sportello
0800402	Fermo tirante sportello
0800403	Piastrina scorrimento sportello
0800408	Tirante sportello corto GS4-P700 2243/95
0800646	Vite inox POELIER M4X10 largh.testa 9,5
0800653	Dado inox autobloccante M5
0800654	Dado inox autobloccante M4

lamber	DOSATORE DETERSIVO - DOSEUR DE PRODUIT LESSIVIEL DETERGENT PUMP - WASCHMITTELDOSIERGERÄT DOSIFICADOR LAVADO	MOD. DSP1	TAV. 5 E ED. 10/2010

TAV. 5 DI 5

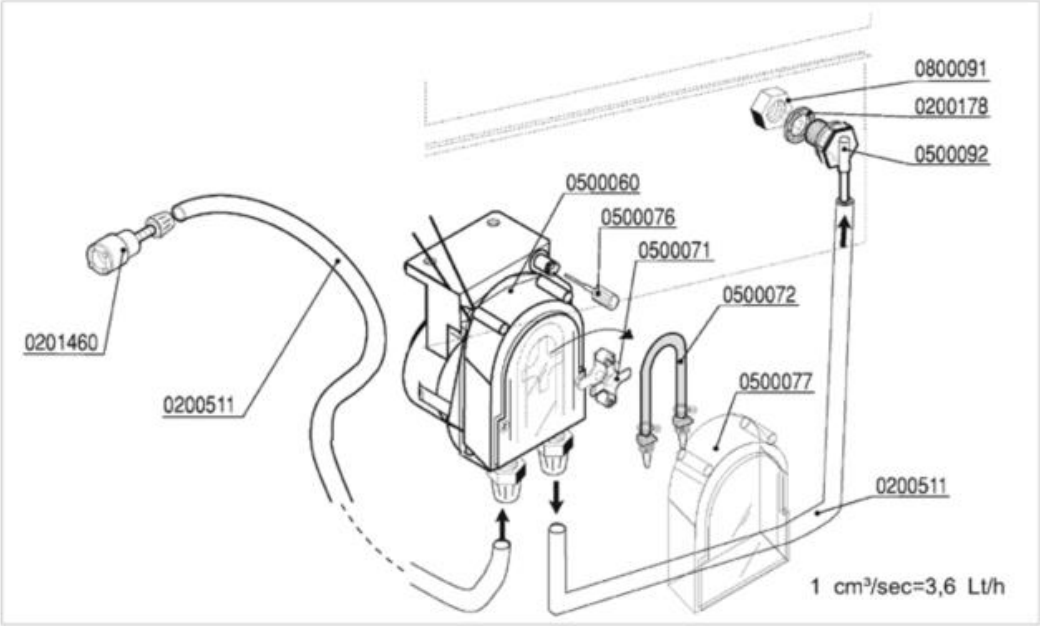

Codice	Descrizione
0200178	Guarnizione piana 19x12x2 Rif.121
0200511	Tubo PVC cristallo 4x6 rosso (detersivo)
0201460	Filtro inox di fondo dosatore lavaggio
0500060	Dosatore detersivo tempo pausa F92
0500071	Croce portarullini peristaltica 1PRL001
0500072	Tubo SANTOPRENE peris.ET. new model
0500076	Manopola trimmer dostore 403307
0500077	Coperchio peristaltica PDP F ET.
0500092	Portagomma dosatore lavaggio DSP
0800091	Dado inox M12