SAGI - ISOLA 153 CM VASCA REFRIGERATA, VETRINA CLAPPE
QI14VRV - 21-03-2005 » 30-01-2006

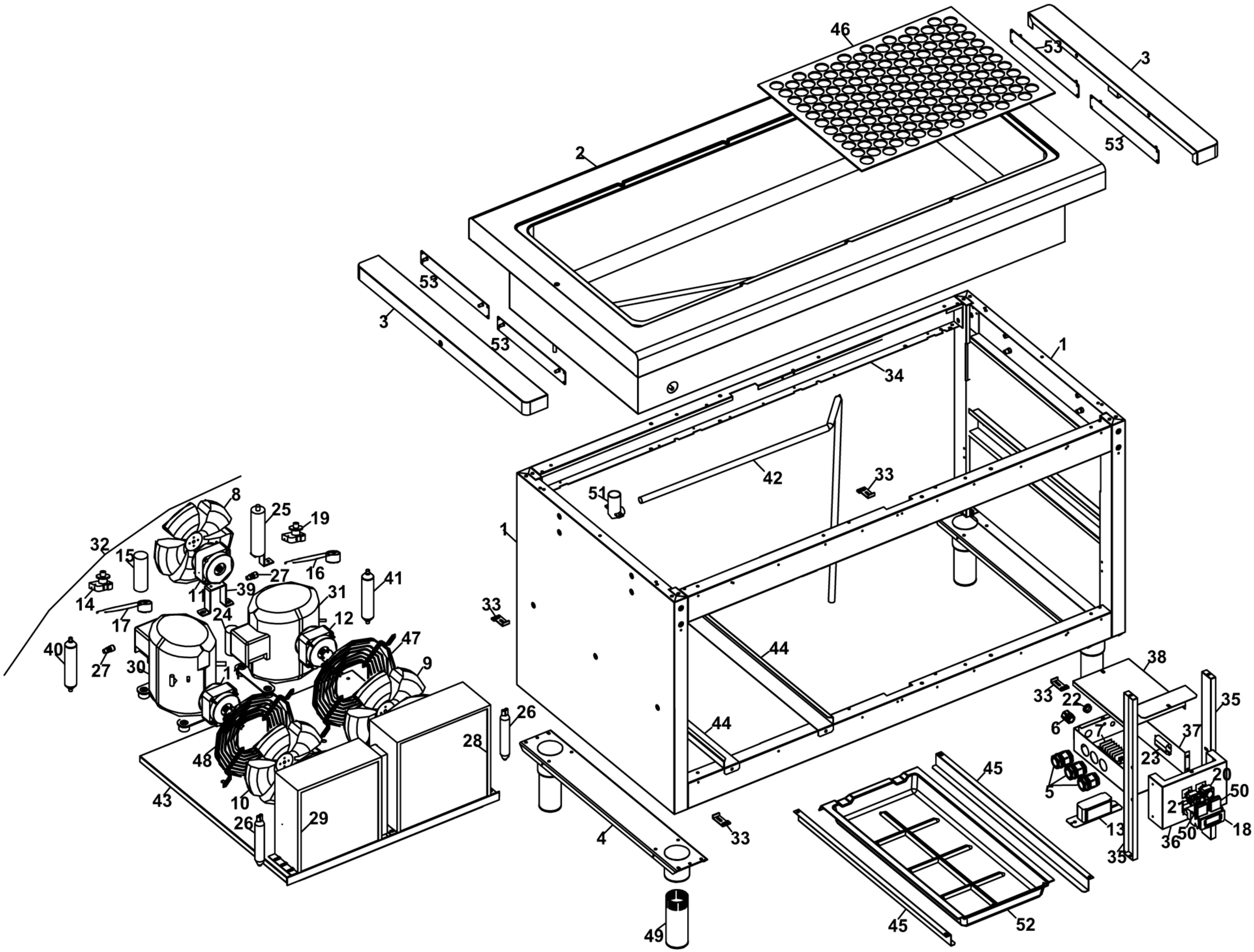

SAGI - ISOLA 153 CM VASCA REFRIGERATA, VETRINA CLAPPE
QI14VRV - A000300 - VETRINA REFRIGERATA CON CLAPPE - 21-03-2005 » 30-01-2006

