1	GRUPPOLAVAGGIO
2	GRUPPO RISCIACQUO
3	GRUPPO VASCA
4	QUADRO ELETTRICO
5	QUADRO ELETTRICO
6	GRUPPO POMPA SCARICO
7	SPORTELLO
8	CARROZZERIA
9	CARROZZERIA
10	GRUPPO DEPURATORE
11	DOSATORI

lamber	GRUPPO LAVAGGIO - COMPOSANTS LAVAGE WASH COMPONENTS - WASCHROHR - LAVADO	MOD. Super QS S280	TAV. 1 E ED. 02/2003

TAV. 1 DI 11

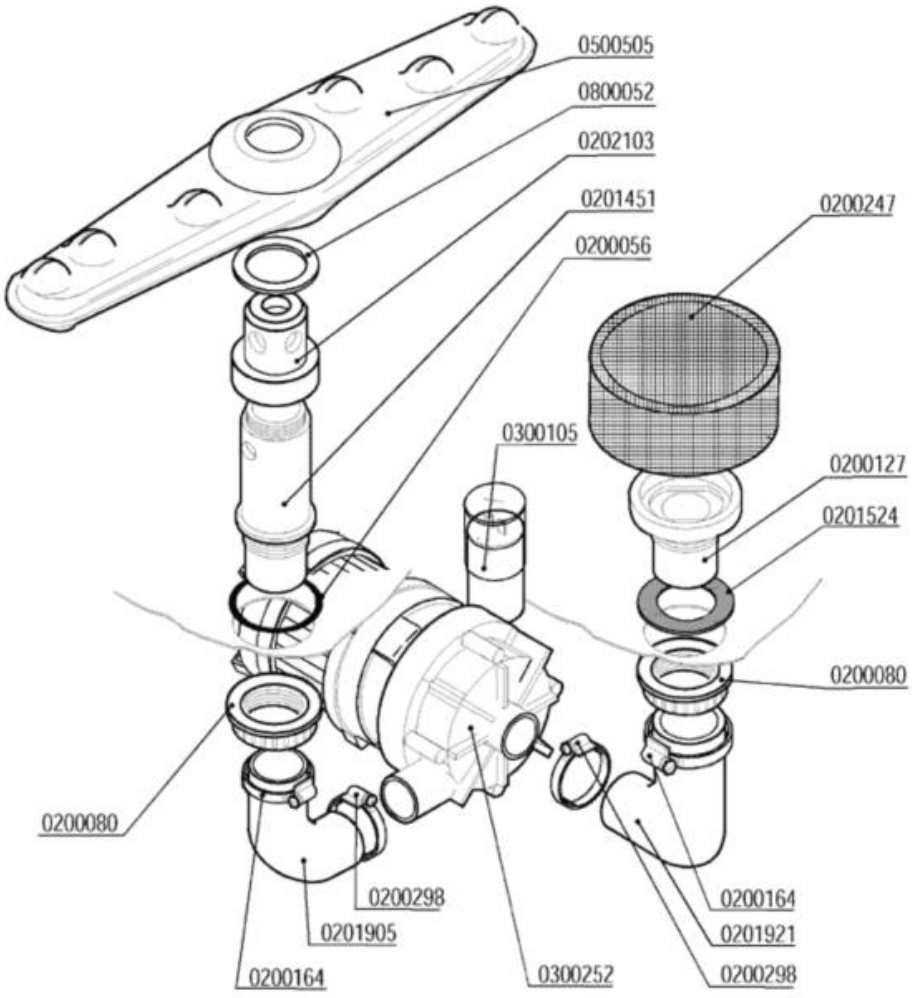

Codice	Descrizione	
0200056	OR 144 pilette 1" 1/4	
0200080	Ghiera 1"1/42190	
0200127	Flangia filtro 033 Rif.6	
0200164	Fascetta 32-50	
0200247	Filtro LB d.103x55 K0167 6331	
0200298	Fascetta 25-40	
0201451	Colonna lavaggio nylon 1"¼ d.15,5	
0201524	Guarnizione gomma 68x41xsp.2 6310	
0201905	Manicotto LB 38x70+29x40 2471-95	
0201921	Manicotto aspirante LB 38x65-29x40 5392	
0202103	Testina lavaggio d.18 4F NSF	
0300105	Condensatore 05óf	
0300252	Elettropompa Hp 0,10 2112-ZF115 230/50	
0500505	Braccio di lavaggio 380/6F NSF	
0800052	Rondella teflon 57x41x2	

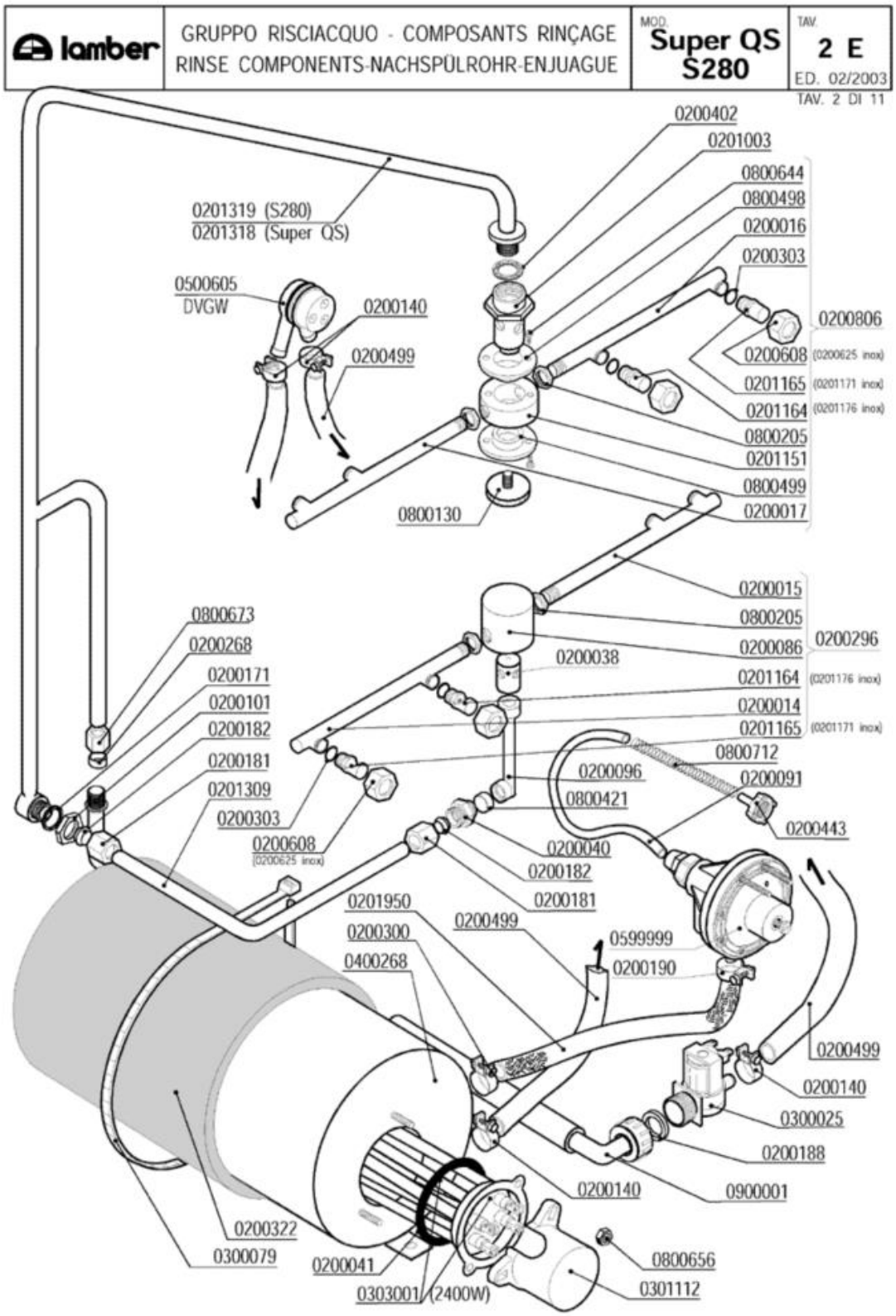
lamber
GRUPPO RISCIACQUO - COMPOSANTS RINÇAGE
RINSE COMPONENTS-NACHSPÜLROHR-ENJUAGUE
MOD. Super QS S280
TAV. 2 E
ED. 02/2003
TAV. 2 DI 11
0200402
0201003
0800644
0800498
0200016
0200303
0201319 (S280)
0201318 (Super QS)
0500605
DVGW
0200140
0200499
0200806
0200608 (0200625 inox)
0201165 (0201171 inox)
0201164 (0201176 inox)
0800205
0201151
0800499
0200017
0800130
0200015
0800205
0200086
0200296
0200038
0201164 (0201176 inox)
0200014
0201165 (0201171 inox)
0800712
0200096
0200091
0800421
0200443
0200040
0200182
0200181
0800673
0200268
0200171
0200101
0200182
0200181
0201309
0200303
0200608 (0200625 inox)
0201950
0200300
0400268
0200499
0599999
0200190
0200499
0200140
0300025
0200188
0900001
0200140
0200322
0300079
0200041
0303001 (2400W)
0800656
0301112

Codice	Descrizione	
0200014	Braccio di risciacquo 175mm DX	
0200015	Braccio di risciacquo 175mm SX cesto 40	
0200016	Braccio di risciacquo 150mm DX cesto 35	
0200017	Braccio di risciacquo 150mm SX cesto 35	
0200038	Perno risciacquo inox 1205	
0200040	Nipplo risciacquo inox 3/8"-1/4" 492-97	
0200041	OR 6225 resistenza boiler	
0200086	Testina mulinello risciacquo 1206	
0200091	Tubo cristallo PP 4x6	
0200096	Collettore mulinello risciacquo 793	
0200101	Dado inox 3/8" Gas 55-83	
0200140	Fascetta collare 17x19	
0200171	Guarnizione piana 27x17x2	
0200181	Dado bicono inox 3/8"x12 1040-91	
0200182	Bicono OT 3/8"x12 1311-92	
0200188	Guarnizione gomma 25x16x2	
0200190	Fascetta collare benzina 13x15	
0200268	Bicono TEFLON 3/8"x12	
0200296	Mulinello risciacquo inf.MB/QS 400 6322	
0200300	Fascetta collare benzina 15x17	
0200303	OR 2021 ugelli risciacquo mescola FDA	
0200322	Coibentazione boiler 3lt 2126	
0200402	Guarnizione piana 25x18,5x2 3752	
0200443	Filtro fondo dos.idrico 3000	
0200499	Tubo gomma 12x19,5 food quality	
0200608	**SOSTITUITO DA 0200625**	
0200625	Ghiera inox fissaggio ugelli 2611	
0200806	**SOSTITUITO DA 0200856**	
0201003	Perno risciacquo sup.rotante 2608/96 NSF	
0201151	Testina risciacquo rotante 2142	
0201164	Ugello risciacquo foro 1,2 D.2612 NSF	
0201165	Ugello risciacquo foro 1,5 D.2609 NSF	
0201171	Ugello risciacquo inox foro 1,5 2609	
0201176	Ugello risciacquo inox foro 1,2 2612	
0201309	Asta risciacquo int.inf.QS/MB/S280	
0201318	Asta risciacquo esterno rotante QS 2768	
0201319	Asta risciacquo est.rotante S280 2765	
0201950	Tubo dos./boiler silicone/inox L=20cm	
0300025	Elettrovalvola 1 via 329069	
0300079	Fascetta coib. boiler 5231-540-78	
0301112	Copriresistenza 1 elemento 3x6mm	
0303001	Resistenza 2400W/2 flangia inox	
0400268	Boiler 3lt r.e.	
0500605	Valvola rompivuoto DVGW GD	
0599999	Dosatore brillantante MOD.3000	

Codice	Descrizione	
0800130	Vite mulinello risc.rot.super.671/88	
0800205	Dado inox M12x1 E16S5	
0800421	Distanziale colonna 031 15x6x13	
0800498	Bussola mul.risc.PTFE/C25% d.16.2 2143	
0800499	Bussola mul.risc.PTFE/C25% d.13.3 2606	
0800644	Vite inox TPSTCR M3x8	
0800656	Dado ottone esagonale M6	
0800673	Dado bicono ottone 3/8"x12	
0800712	Molla inox 160mm per tubo brillantante	
0900001	Tubo carico gomma 90ºC VDE	

lamber	GRUPPO VASCA - COMPOSANTS CUVE TANK COMPONENTS - TANKROHR - GRUPO CUBA	MOD. Super QS S280	TAV. 3 E ED. 02/2003

TAV. 3 DI 11

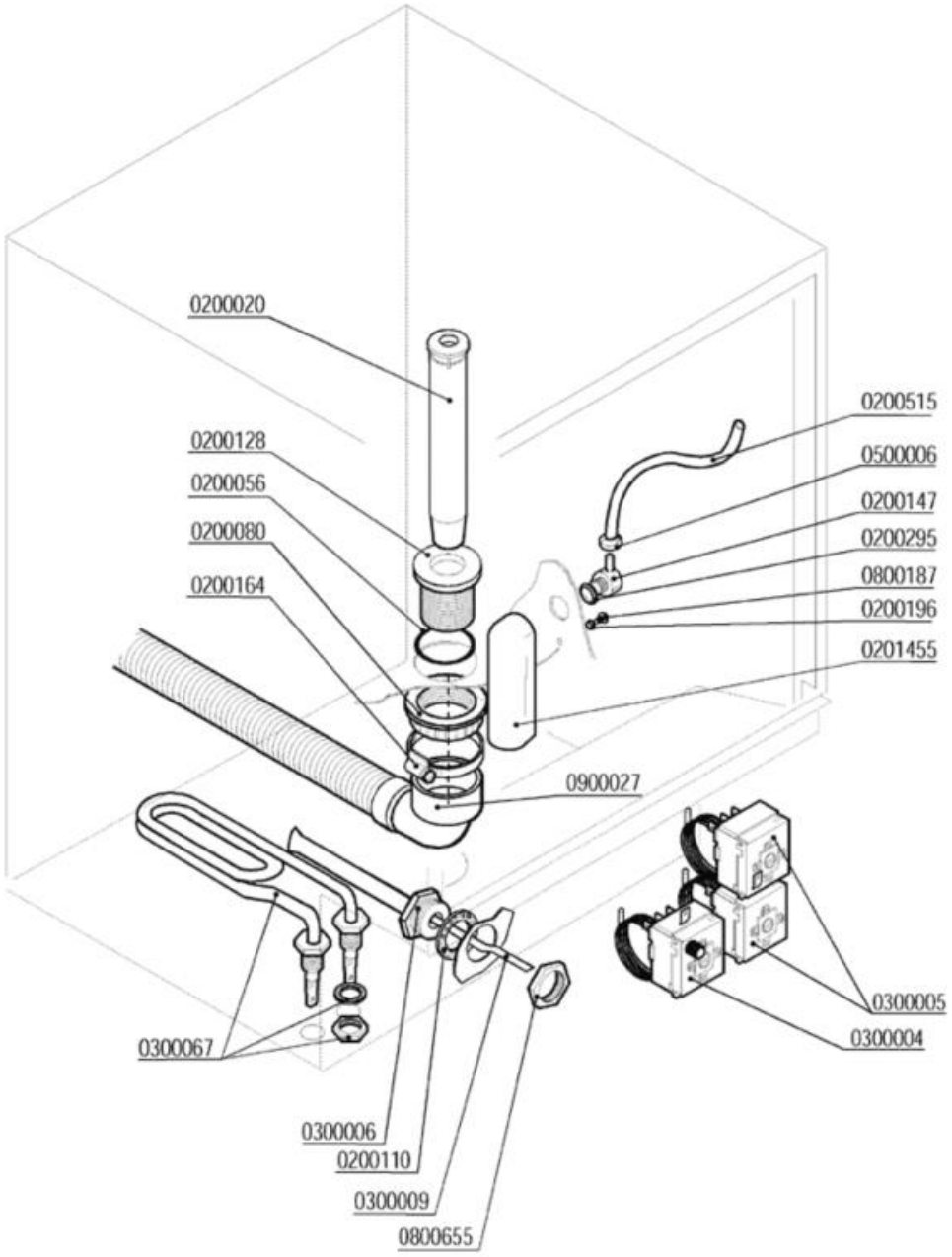

Codice	Descrizione	
0200020	Troppopieno 28x105	
0200056	OR 144 pilette 1" 1/4	
0200080	Ghiera 1"1/42190	
0200110	Guarnizione piana 31x21x2	
0200128	Piletta scarico 034 Rif.26	
0200147	Portagomma M12x4 90º 1821-94	
0200164	Fascetta 32-50	
0200196	Guarnizione Nyltite M3	
0200295	Guarnizione Nyltite M12	
0200515	Tubo pressostato 4,2x10,4	
0201455	Trappola d'aria anteriore L=85 mm	
0300004	**SOSTITUITO DA 0300196**	
0300005	Termostato 90ºC c.2000 1NONC boiler IMIT	
0300006	Guaina termostato inox	
0300009	Molla a frizione Rif.134	
0300067	Resistenza vasca 2000 W 220 V	
0500006	Fascetta SNP2/CLIC 11,5-13,5	
0800187	Vite inox ATFTCTCR 3,9x9,5	
0800655	Dado OT 1/2" nichelato	
0900027	Tubo scarico d.25 l.1,5 LB a gomito	

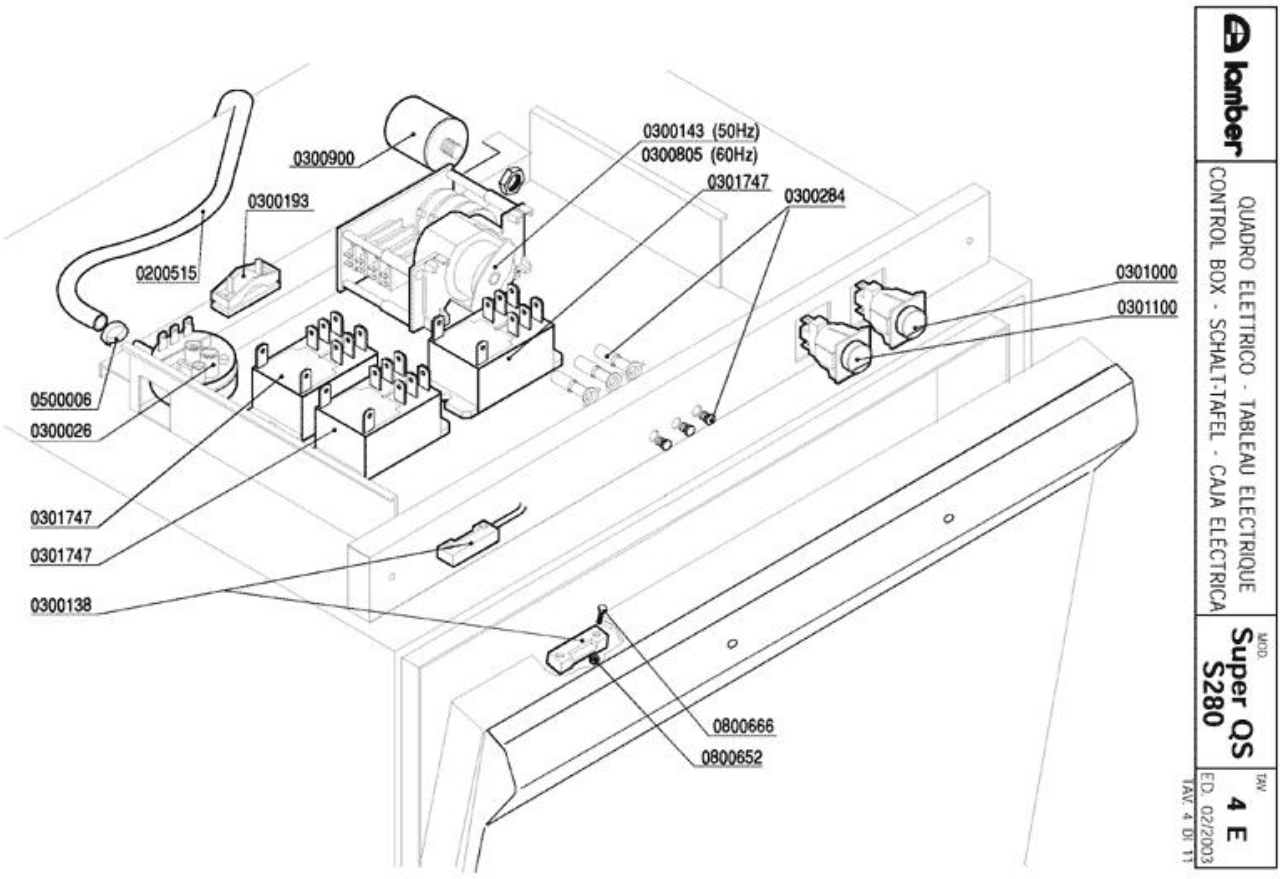
0300900
0300143 (50Hz)
0300805 (60Hz)
0301747
0300284
0300193
0200515
0301000
0301100
0500006
0300026
0301747
0301747
0300138
0800666
0800652
lamber
QUADRO ELETTRICO - TABLEAU ELECTRIQUE
CONTROL BOX - SCHALT-TAFEL - CAJA ELECTRICA
MOD.
Super QS
S280
TAV.
4 E
ED. 02/2003
TAV. 4 DI 11

Codice	Descrizione	
0200515	Tubo pressostato 4,2x10,4	
0300026	Pressostato 60/30 16A 1NONC	
0300138	Micro contatto magnetico 1NO +0800142	
0300143	Timer 120"	
0300193	Fissacavo PA 268 + vite 3,5X25	
0300284	**SOSTITUITO DA 0301910**	
0300805	Timer 120" 208/230-50-60hz R18-25"	
0300900	Filtro antidisturbo 411135001	
0301000	Interruttore bip. 0V 2N0 16 amp COMPLETO	
0301100	Pulsante unipol. OV 1NO 16amp COMPLETO	
0301747	***SOSTITUITO DA 0301745 Relé	
0500006	Fascetta SNP2/CLIC 11,5-13,5	
0800652	Dado inox autobloccante M3	
0800666	Vite inox TEM3X10	

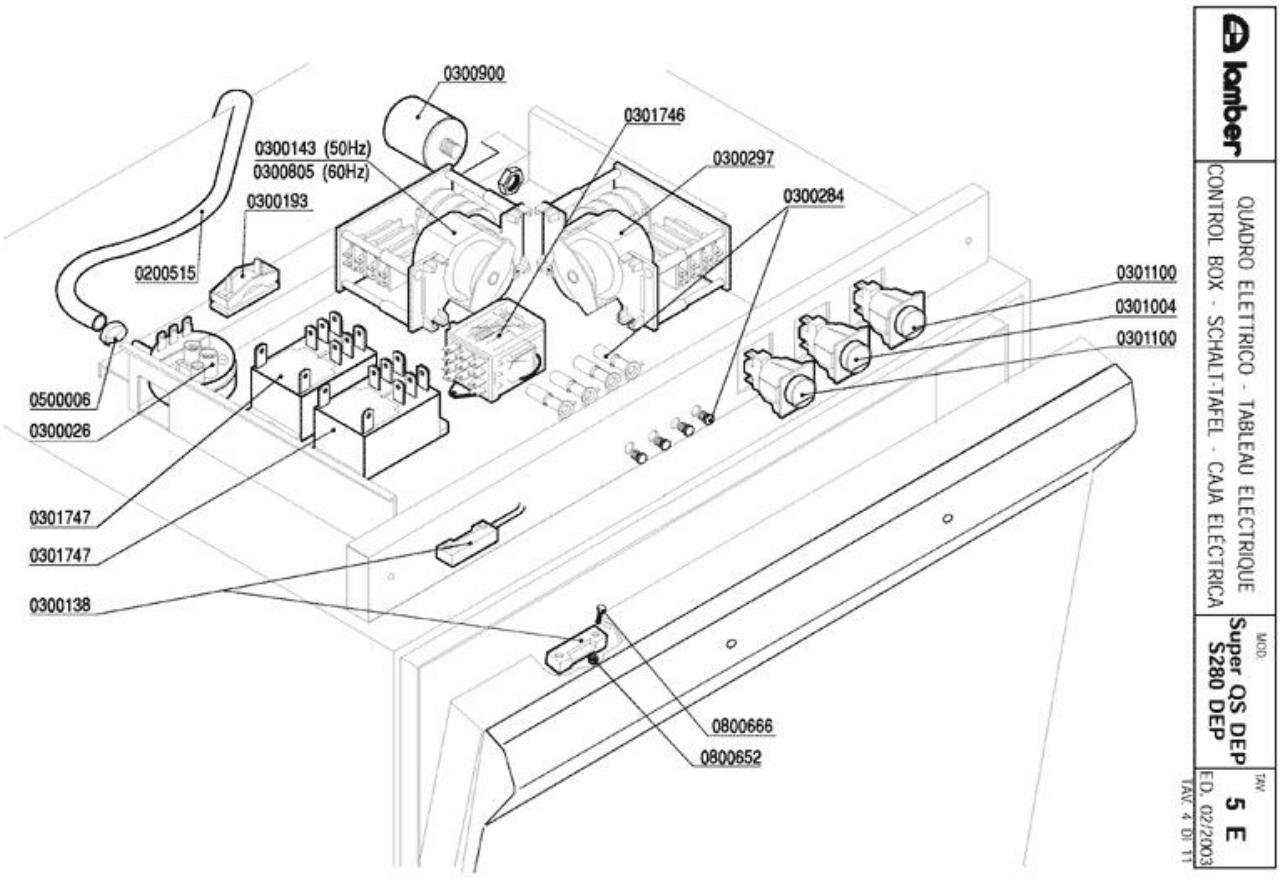
0300900
0301746
0300143 (50Hz)
0300805 (60Hz)
0300297
0300193
0300284
0200515
0301100
0301004
0301100
0500006
0300026
0301747
0301747
0300138
0800666
0800652
lamber
QUADRO ELETTRICO - TABLEAU ELECTRIQUE
CONTROL BOX - SCHALT-TAFEL - CAJA ELÉCTRICA
MOD.
Super QS DEP
S280 DEP
TAV.
5 E
ED. 02/2003
TAV. 4 DI 11

Codice	Descrizione	
0200515	Tubo pressostato 4,2x10,4	
0300026	Pressostato 60/30 16A 1NONC	
0300138	Micro contatto magnetico 1NO +0800142	
0300143	Timer 120"	
0300193	Fissacavo PA 268 + vite 3,5X25	
0300284	**SOSTITUITO DA 0301910**	
0300297	Timer rigenerazione	
0300805	Timer 120" 208/230-50-60hz R18-25"	
0300900	Filtro antidisturbo 411135001	
0301004	Int./dev. 0V 1NO/1NONC 16amp COMPLETO	
0301100	Pulsante unipol. OV 1NO 16amp COMPLETO	
0301746	Relé FINDER 3NA-NC 16A 220/50 scambio	
0301747	***SOSTITUITO DA 0301745 Relé	
0500006	Fascetta SNP2/CLIC 11,5-13,5	
0800652	Dado inox autobloccante M3	
0800666	Vite inox TEM3X10	

lamber	GRUPPO POMPA SCARICO - POMPE DE VIDANGE DRAIN PUMPE PARTS - ABLAUFPUMPE BOMBA DESAGUE	MOD. Super QS S280	TAV. 6 E ED. 02/2003

TAV. 6 DI 11

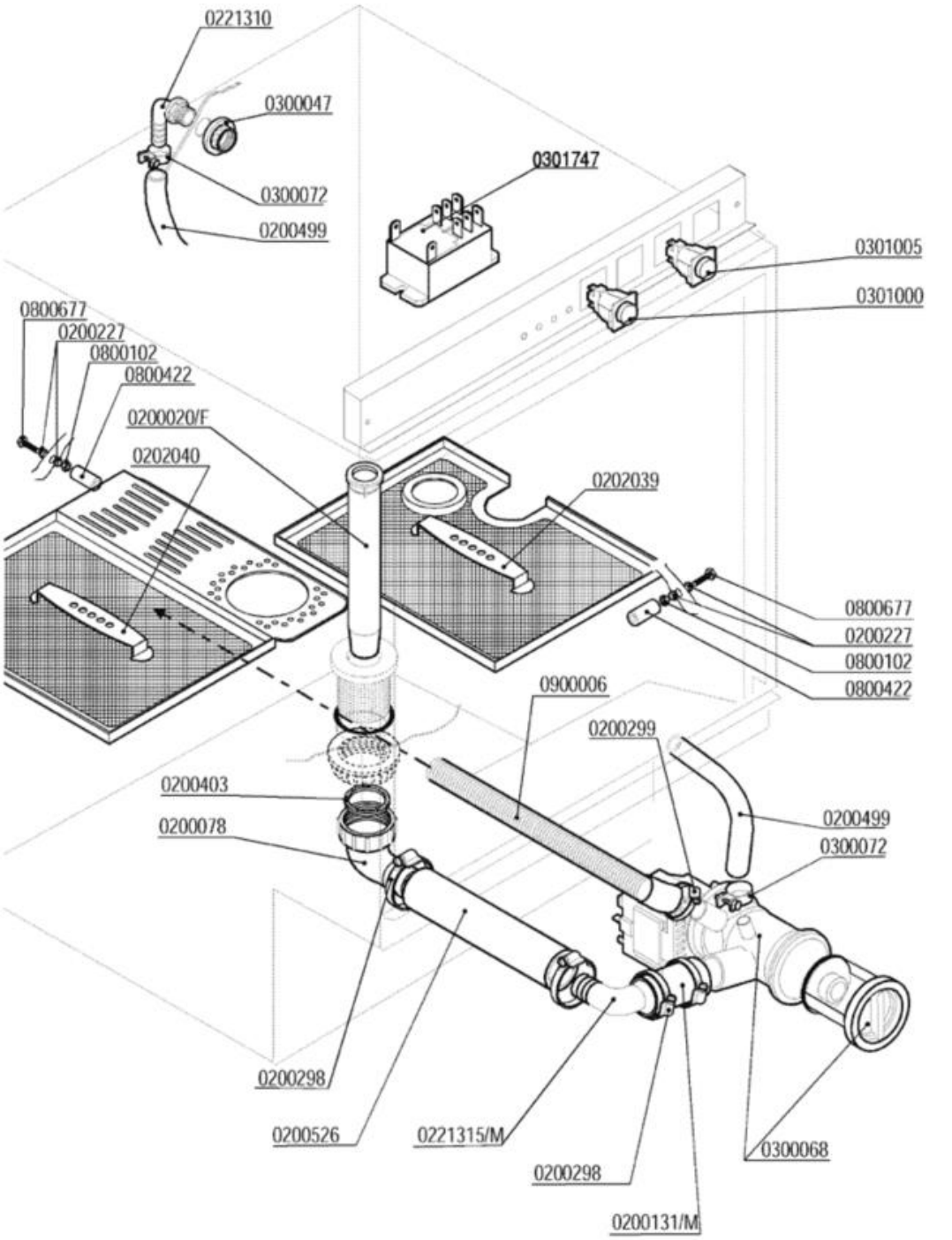

Codice	Descrizione	
0200078	Raccordo scarico 1"1/4x32 2121 PP	
0200227	Guarnizione Nyltite M4	
0200298	Fascetta 25-40	
0200299	Fascetta 20-32	
0200403	Guarnizione piana 38x27x2 3794	
0200499	Tubo gomma 12x19,5 food quality	
0200526	Manicotto aspirazione pompa scarico	
0221310	Portagomma a gomito 3/8"Mx12	
0300047	Dado PP 3/8" 2190	
0300068	Elettropompa scarico 40W/230/50 FILTRO	
0300072	Fascetta nylon 5215-200-48	
0301000	Interruttore bip. 0V 2N0 16 amp COMPLETO	
0301005	Int./Dev. 0V 2NONC 16amp.COMPLETO	
0800102	Dado inox M4	
0800422	Distanziale filettato FF01 4080 15	
0800677	Vite inox TEM4x10	
0900006	Tubo scarico d.19,5 per pompa scarico	

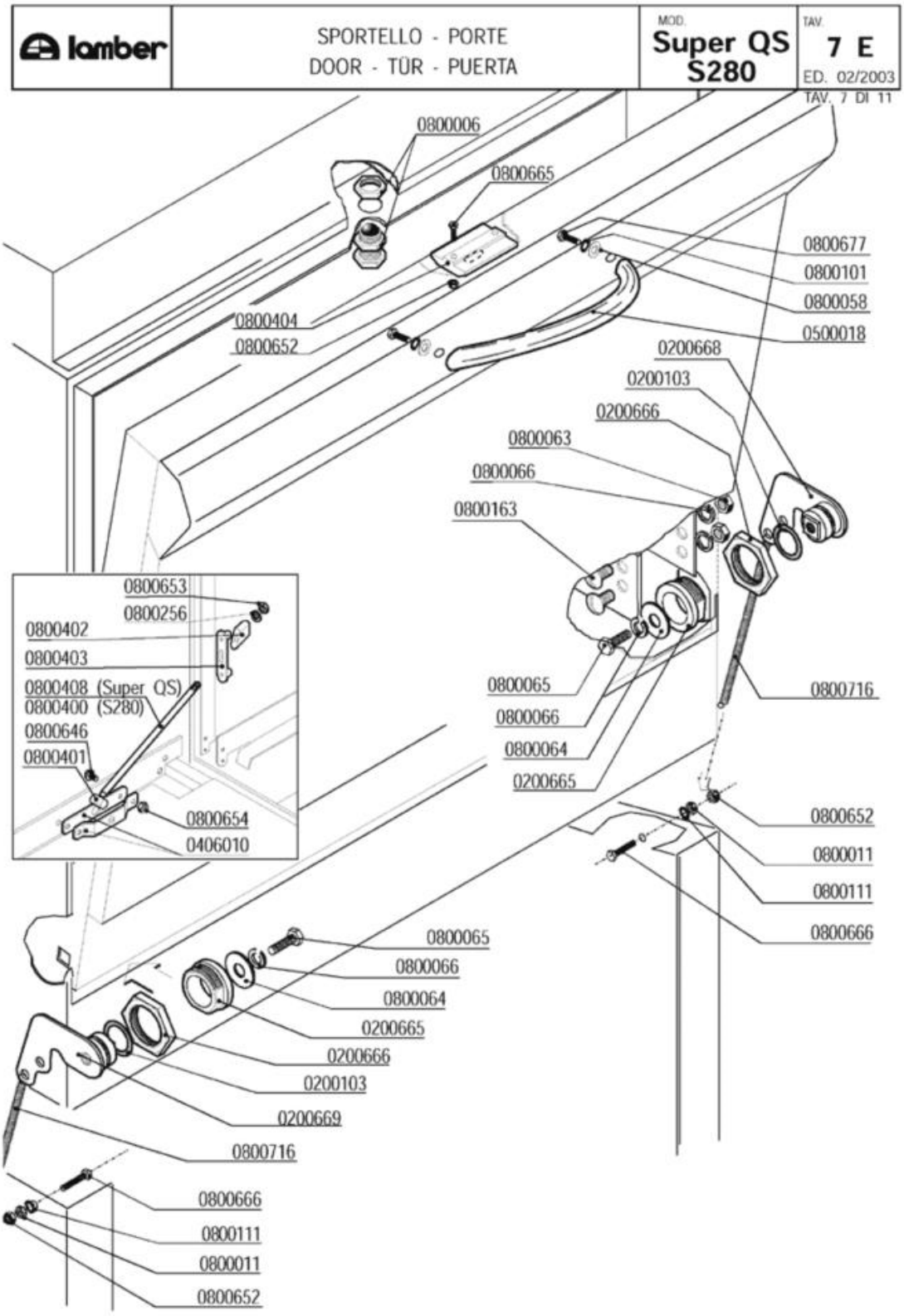
lamber
SPORTELLO - PORTE
DOOR - TÜR - PUERTA
MOD.
Super QS
S280
TAV.
7 E
ED. 02/2003
TAV. 7 DI 11
0800006
0800665
0800677
0800101
0800058
0500018
0800404
0800652
0200668
0200103
0200666
0800063
0800066
0800163
0800653
0800256
0800402
0800403
0800408 (Super QS)
0800400 (S280)
0800646
0800401
0800654
0406010
0800065
0800066
0800064
0200665
0800716
0800652
0800011
0800111
0800666
0800065
0800066
0800064
0200665
0200666
0200103
0200669
0800716
0800666
0800111
0800011
0800652

Codice	Descrizione	
0200103	OR 2050 supporto ugello d.16mm	
0200665	Bussola perno sportello c/molla 5952	
0200666	Dado perno sportello c/molla 5952	
0200668	Piastrina/perno tendimolla porta DX 6291	
0200669	Piastrina/perno tendimolla porta SX 6291	
0406010	Staffa tirante porta F/LB 2500-2501/95	
0500018	Maniglia inox LB ELESA 160mm	
0800006	Cricchetto Rif.32+33+32 con dadi 255-83	
0800011	Dado inox M3	
0800058	Rondella piana inox 4x12	
0800063	Dado inox M6	
0800064	Rondella piana inox diam.6x18	
0800065	Vite inox TEM6x16	
0800066	Rondella grower inox diam.6	
0800101	Rondella dentellata inox d.4	
0800111	Rondella dentellata inox d.3	
0800163	Vite inox POELIER M6X10	
0800256	Rondella piana inox d.5	
0800400	Tirante sportello M5x305 795	
0800401	Perno tirante sportello	
0800402	Fermo tirante sportello	
0800403	Piastrina scorrimento sportello	
0800404	Bloccascrocchetto	
0800408	Tirante sportello corto GS4-P700 2243/95	
0800646	Vite inox POELIER M4X10 largh.testa 9,5	
0800652	Dado inox autobloccante M3	
0800653	Dado inox autobloccante M5	
0800654	Dado inox autobloccante M4	
0800665	Vite inox TEM3X8	
0800666	Vite inox TEM3X10	
0800677	Vite inox TEM4x10	
0800716	Molla sportelli LB	

lamber	CARROZZERIA - CARROSSERIE HOOD - KARROSSERIE - CARROCERÍA	MOD. Super QS	TAV. 8 E ED. 02/2003

TAV. 8 DI 11

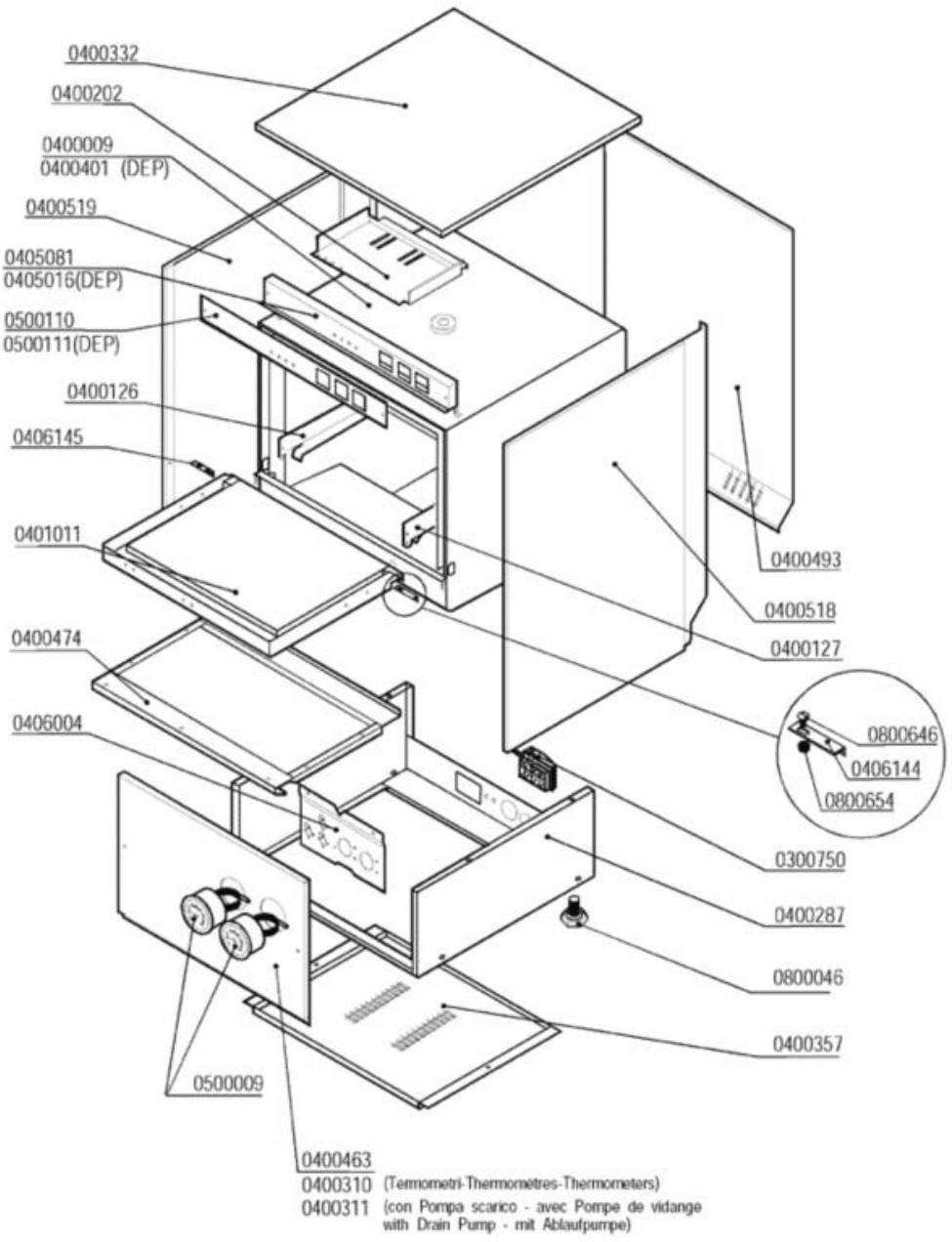

Codice	Descrizione	
0300750	Fissacavo esterno PA244-C/PA244L-N4	
0400126	Guida sx DSP1 965	
0400127	Guida dx DSP1 965	
0400202	Piastra cablaggio LB/A81EM 2564	
0400287	Basamento QS/S280 2817/2819/2820	
0400310	Pannello anteriore QS-S280 c/termometri	
0400311	Pannello anteriore QS COIB.P.S. 2842	
0400332	Pannello superiore QS-S280 COIB.GS4 2654	
0400357	Pannello inferiore QS basamento 1781-94	
0400463	Pannello anteriore QS/S280 COIB.2660	
0400474	Pannello sportello QS-GS4 2220/2221	
0400493	Pannello retro QS COIB.2656	
0400518	Pannello laterale QS DX 2655	
0400519	Pannello laterale QS SX 2655	
0401011	Sportello QS-GS4 2218/2219	
0405081	Pannello comando QS/S280 COIB.2582	
0500009	Termometro tondo d.52 C/F	
0500110	Targa PCB QS LAMBER	
0800046	Piedino M10	
0800646	Vite inox POELIER M4X10 largh.testa 9,5	
0800654	Dado inox autobloccante M4	

lamber	CARROZZERIA - CARROSSERIE HOOD - KARROSSERIE - CARROCERÍA	MOD. S280	TAV. 9 E ED. 02/2003

TAV. 9 DI 11

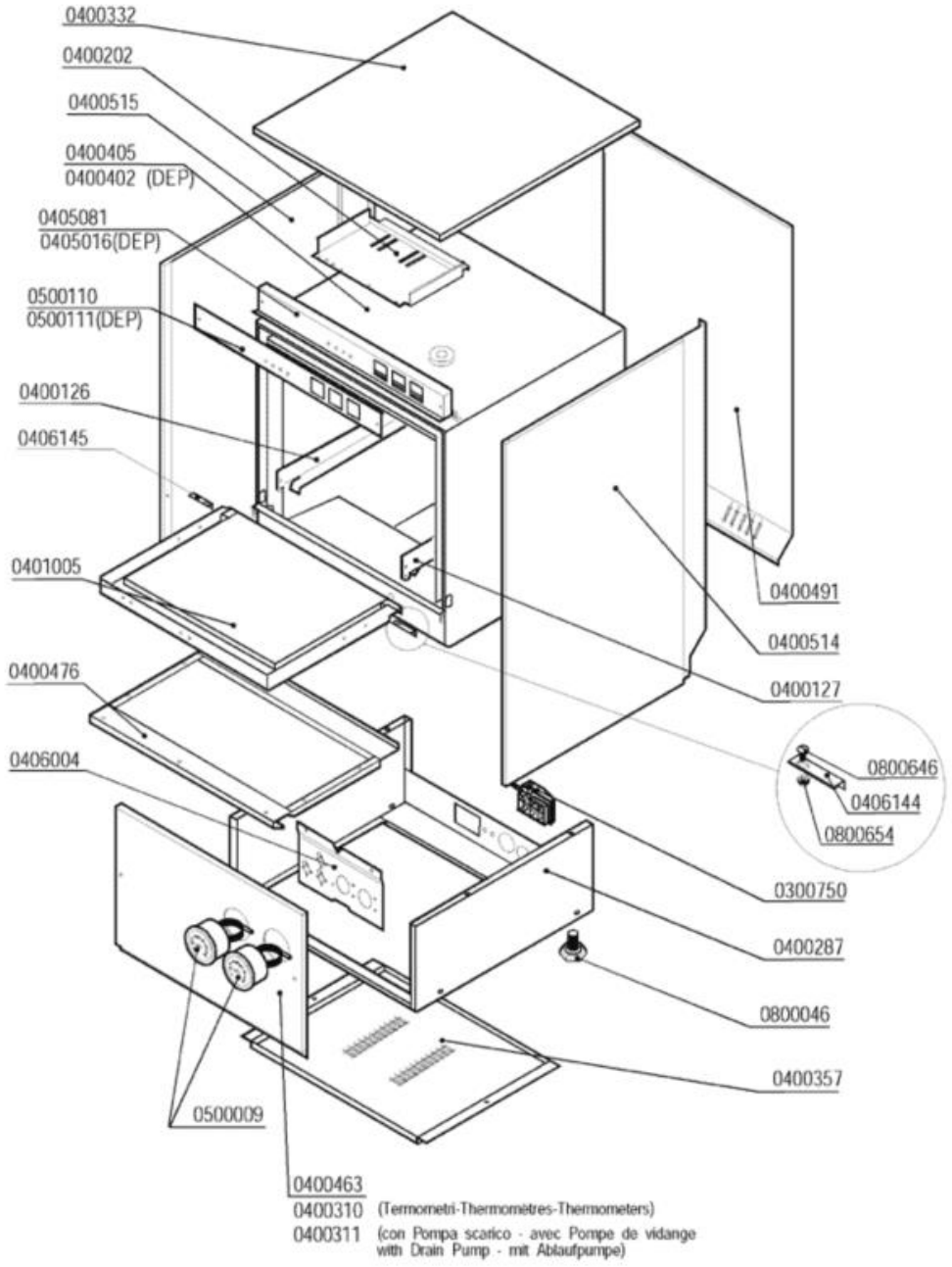

Codice	Descrizione	
0300750	Fissacavo esterno PA244-C/PA244L-N4	
0400126	Guida sx DSP1 965	
0400127	Guida dx DSP1 965	
0400202	Piastra cablaggio LB/A81EM 2564	
0400287	Basamento QS/S280 2817/2819/2820	
0400310	Pannello anteriore QS-S280 c/termometri	
0400311	Pannello anteriore QS COIB.P.S. 2842	
0400332	Pannello superiore QS-S280 COIB.GS4 2654	
0400357	Pannello inferiore QS basamento 1781-94	
0400405	Cassone S280	
0400463	Pannello anteriore QS/S280 COIB.2660	
0400476	Pannello sportello S280	
0400491	Pannello retro S280 COIB.2658	
0400514	Pannello laterale DX S280 2657	
0400515	Pannello laterale S280 SX 2657	
0401005	Sportello S280 COIB.2672/2673	
0405081	Pannello comando QS/S280 COIB.2582	
0500009	Termometro tondo d.52 C/F	
0500110	Targa PCB QS LAMBER	
0800046	Piedino M10	
0800646	Vite inox POELIER M4X10 largh.testa 9,5	
0800654	Dado inox autobloccante M4	

lamber	GRUPPO DEPURATORE-GROUPE ADOUCISSEUR WATER-SOFTENER-WASSERENTKALKER DESCONCENTRADOR	MOD. Super QS S280	TAV. 10 E ED. 02/2003

TAV. 10 DI 11

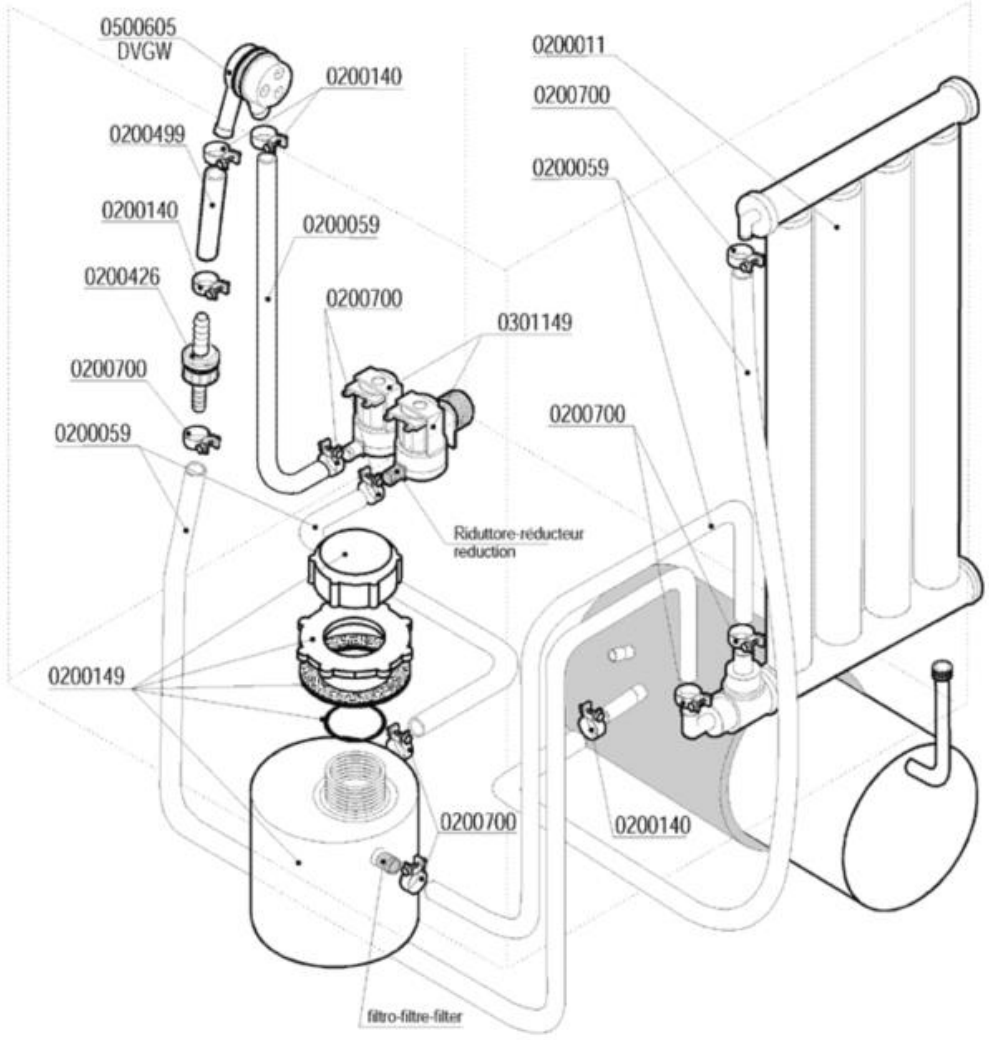

Codice	Descrizione	
0200011	Decalcificatore a colonna	
0200059	Tubo gomma 10x17 food quality	
0200140	Fascetta collare 17x19	
0200149	Contenitore sale per depuratore	
0200426	Valvola antiritorno dep AuK WZ-165-004	
0200499	Tubo gomma 12x19,5 food quality	
0200700	Fascetta collare benzina 16x18	
0301149	Elettrovalvola doppia c/regolatore 0,5lt	
0500605	Valvola rompivuoto DVGW GD	

lamber	DOSATORI - DOSEURS DISPENSERS - DOSIERGERÄTE-DOSIFICADORES	MOD. Super QS S280	TAV. 11 E ED. 02/2003

TAV. 11 DI 11

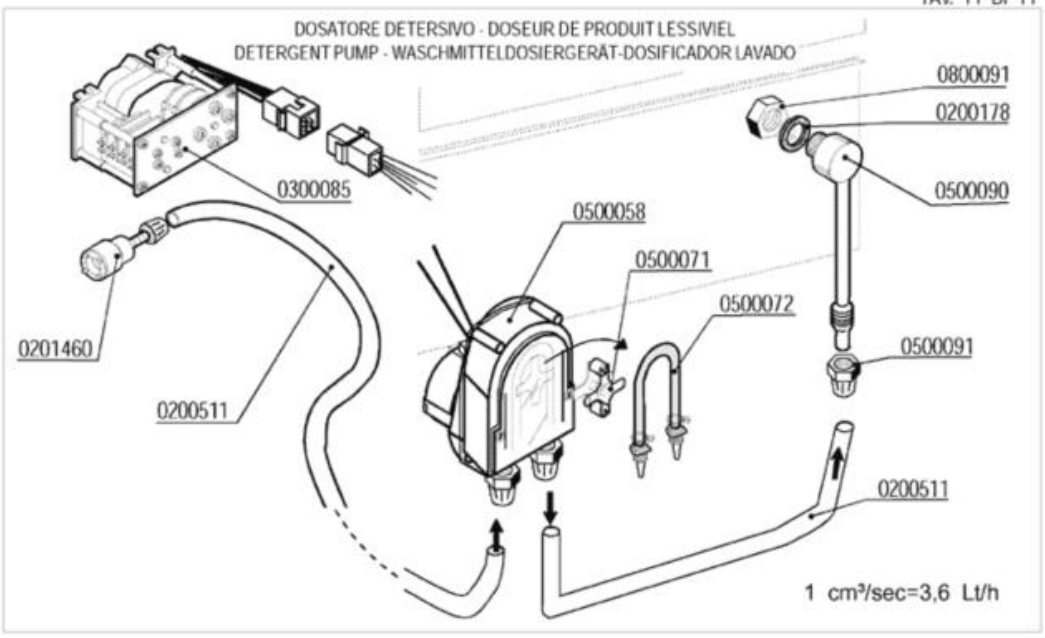

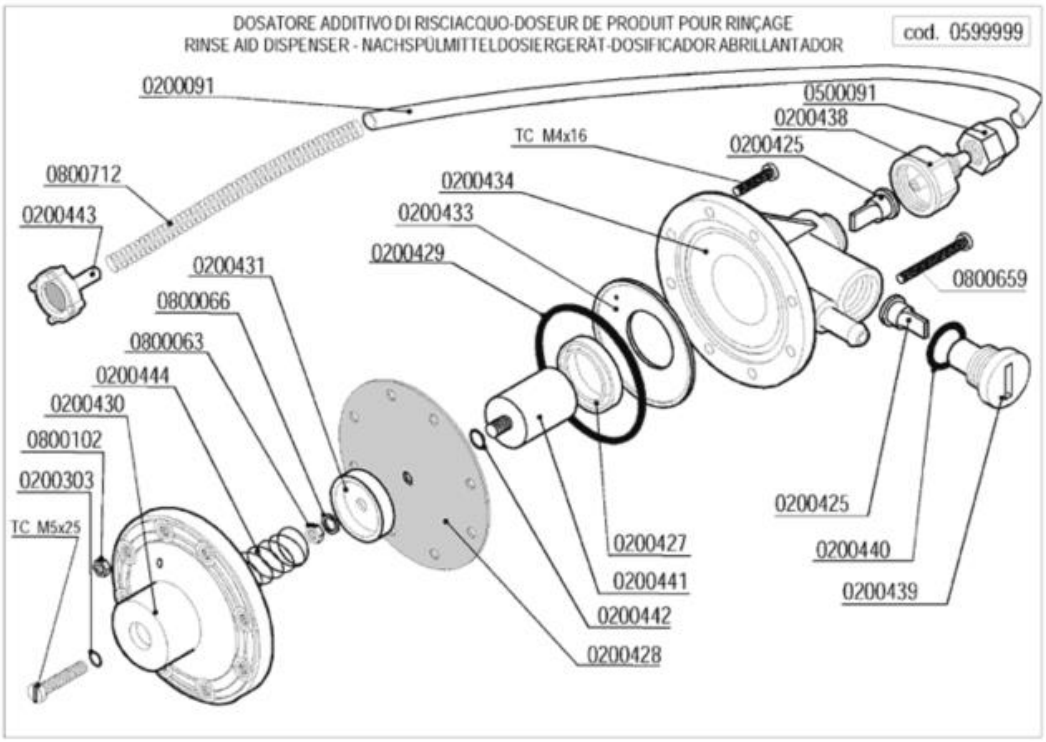

Codice	Descrizione	
0200091	Tubo cristallo PP 4x6	
0200178	Guarnizione piana 19x12x2 Rif.121	
0200303	OR 2021 ugelli risciacquo mescola FDA	
0200425	Valvola Dosatore Brillantante	
0200427	Anello MIN VITON Dosatore Idrico 3000	
0200428	Membrana Dosatore Idrico mod.3000	
0200429	OR 3218 Dosatore Idrico mod.3000	
0200431	Rosetta guida molla dos.idrico mod.3000	
0200433	Flangia interna dosatore idrico mod.3000	
0200434	Corpo dosatore idrico mod.3000	
0200438	Raccordo aspirazione dos.idrico 3000	
0200439	Tappo portavalvola dos.idrico 3000	
0200440	Guarnizione OR 3056 dos.idrico 3000	
0200441	Kit pistone completo dos.idrico 3000	
0200442	OR 2025 Dosatore Idrico 3000	
0200443	Filtro fondo dos.idrico 3000	
0200511	Tubo PVC cristallo 4x6 rosso (detersivo)	
0201460	Filtro inox di fondo dosatore lavaggio	
0300085	Timer 60" dosatore 1CF1CR	
0500058	** Dosatore SOSTITUITO DA 0500060 **	
0500071	Croce portarullini peristaltica 1PRL001	
0500072	Tubo SANTOPRENE peris.ET. new model	
0500090	Iniettore inox detersivo 2101/2103/1821	
0500091	Dado PVC iniettore detersivo 2102	
0599999	Dosatore brillantante MOD.3000	
0800063	Dado inox M6	
0800066	Rondella grower inox diam.6	
0800091	Dado inox M12	
0800102	Dado inox M4	
0800659	Vite inox TCTCR M4x40	
0800712	Molla inox 160mm per tubo brillantante	