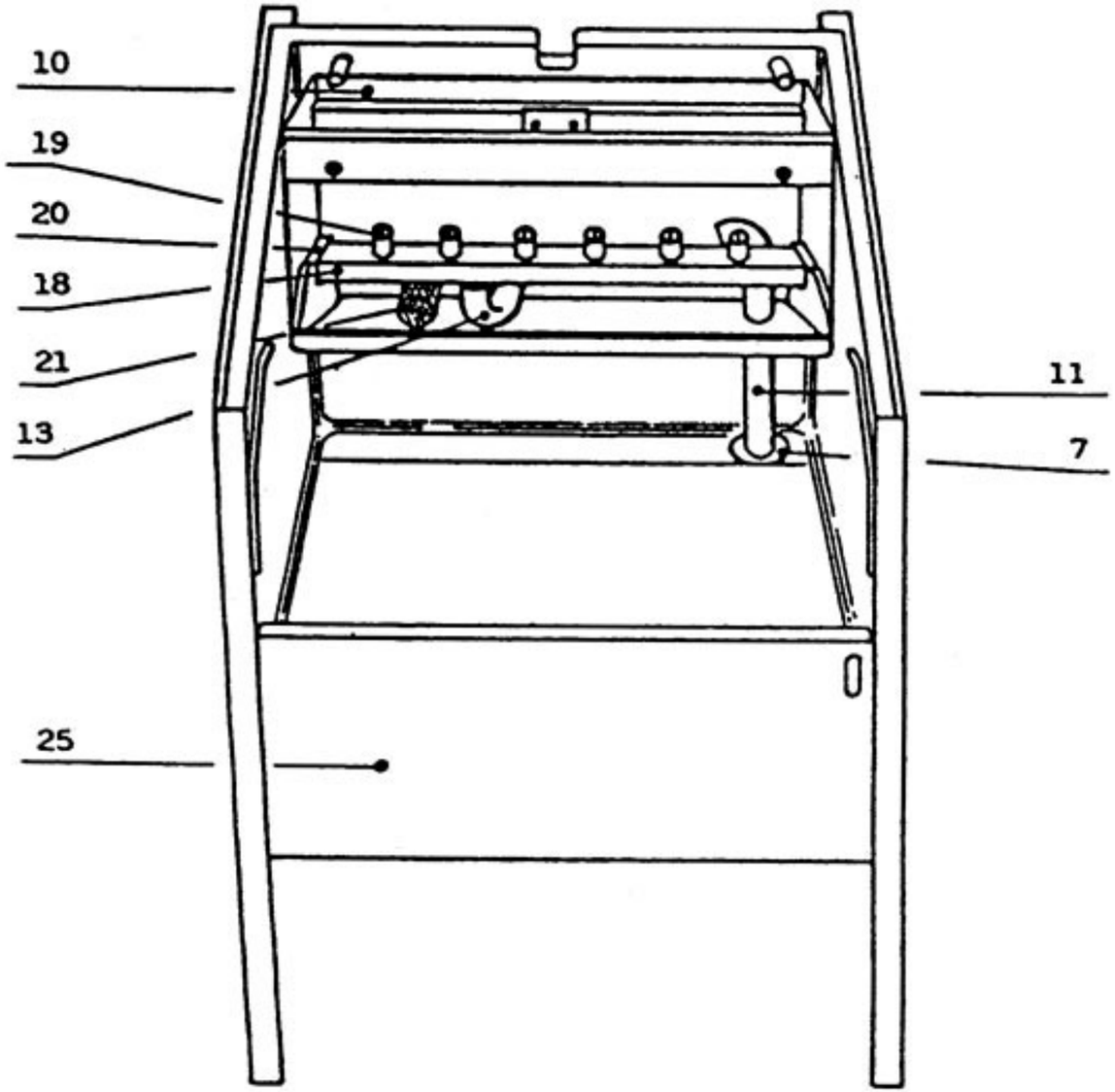

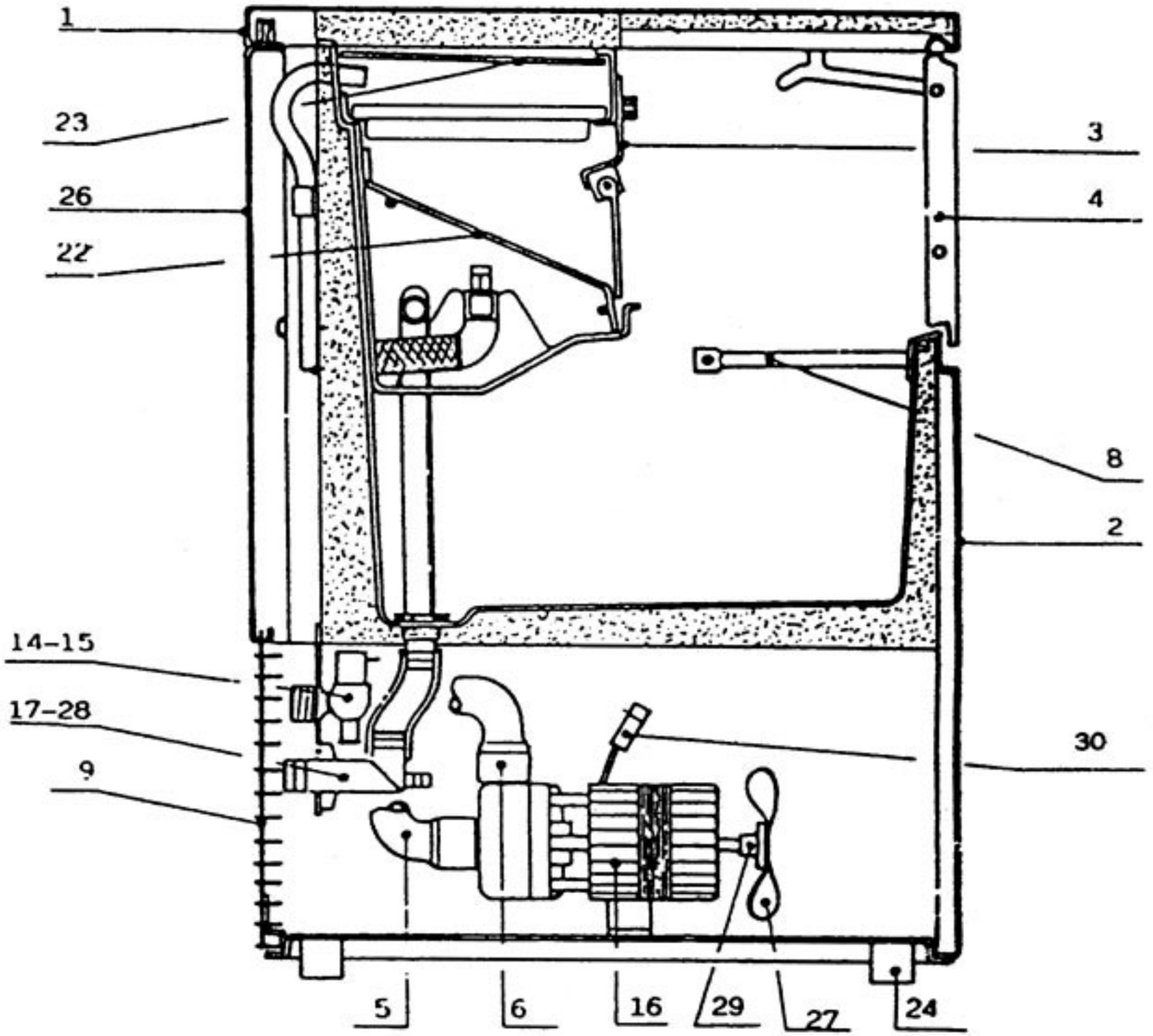

FABRICADOR DE CUBITOS FCB-60

MUEBLE Y MOTOBOMBA

ITEM	DENOMINACION	CODIGO
1	CUBIERTA SUPERIOR	BR00C22133
2	PANEL FRONTAL (RANURADO)	BR00022509
3	CONJUNTO Y SOPORTE DE CORTINILLAS	BR00C22059
4	PUERTA	BR00011084
5	CODO DE ASPIRACION	BR00013015
6	CODO DE IMPULSION	BR00013016
7	TUERCA DE DESAGÜE	BR00010007
8	BULBO DE NIVEL DE CONTENEDOR	BR00020008
9	REJILLA POSTERIOR	BR00D12015
10	CONTENEDOR DE EVAPORADOR	BR00010034
11	CONDUCTO PARA REBOSADERO	BR00013017
	REBOSADERO	BR00013109
13	CONDUCTO A INYECTORES	BR00013005
14	ELECTROVALVULA DE 1 VIA (MOD. "A")	BR00023001
15	ELECTROVALVULA DE 2 VIAS (MOD. "W")	BR00023010
16	MOTOBOMBA	BR00023002
17	VALVULA DE DESCARGA (MOD. "A")	BR00C10006
18	CONJUNTO DISTRIBUIDOR	BR00C20058
19	INYECTOR	BR00D20002
20	TAPON DEL DISTRIBUIDOR	BR00010012
21	FILTRO DE SUCCION	BR00020005
22	DESLIZADERA	BR00D12017
23	CUBIERTA DE EVAPORADOR	BR00010039
24	PATA	BR00010040
25	MUEBLE EXTERIOR COMPLETO	BR00C11009
26	PANEL POSTERIOR	BR00C22132
27	HELICE	BR00010213
28	VALVULA DE DESCARGA (MOD. "W")	BR00C26452
29	CONJUNTO FIJACION HELICE	BR00010014
30	CONECTOR	BR00023017

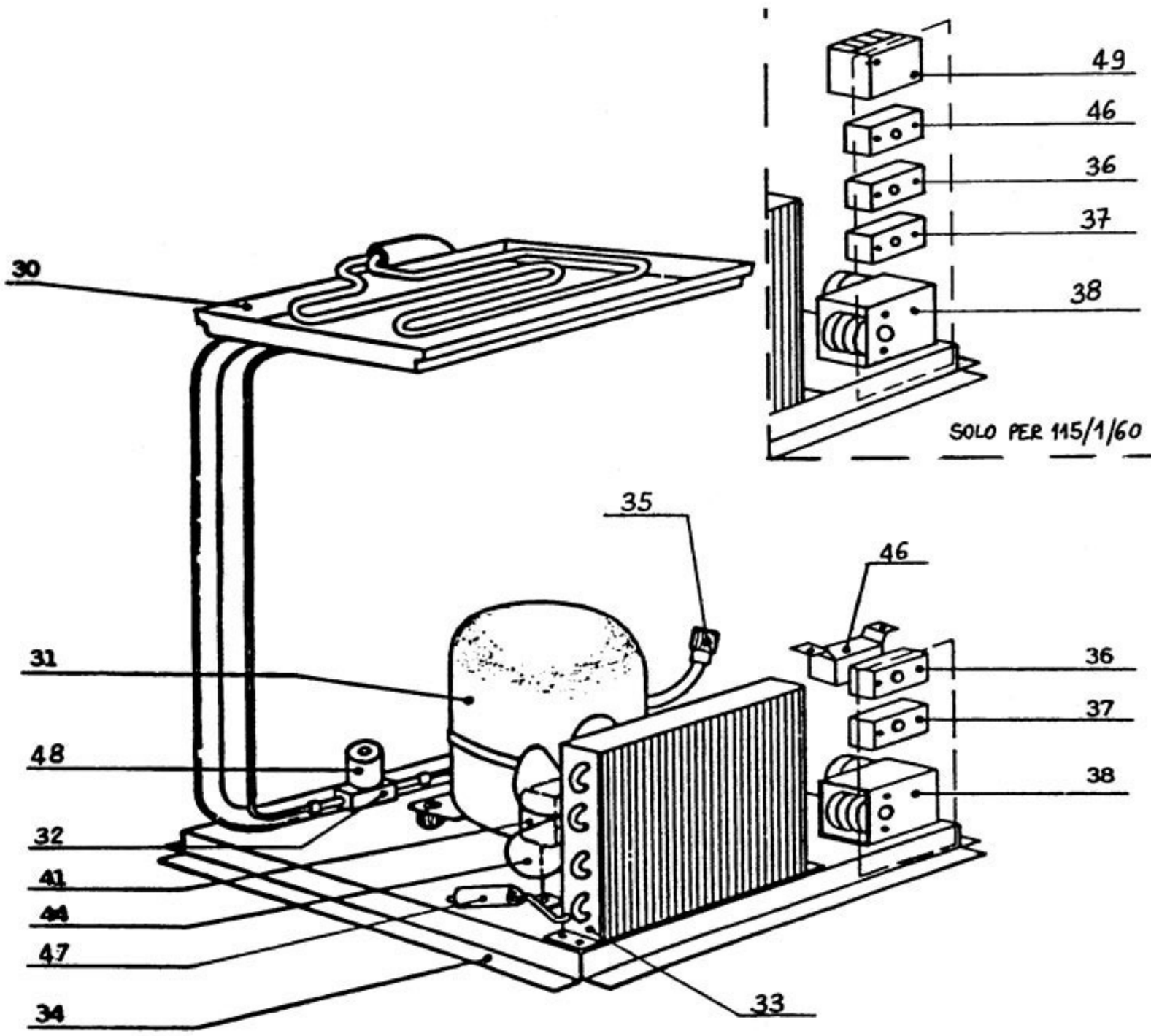

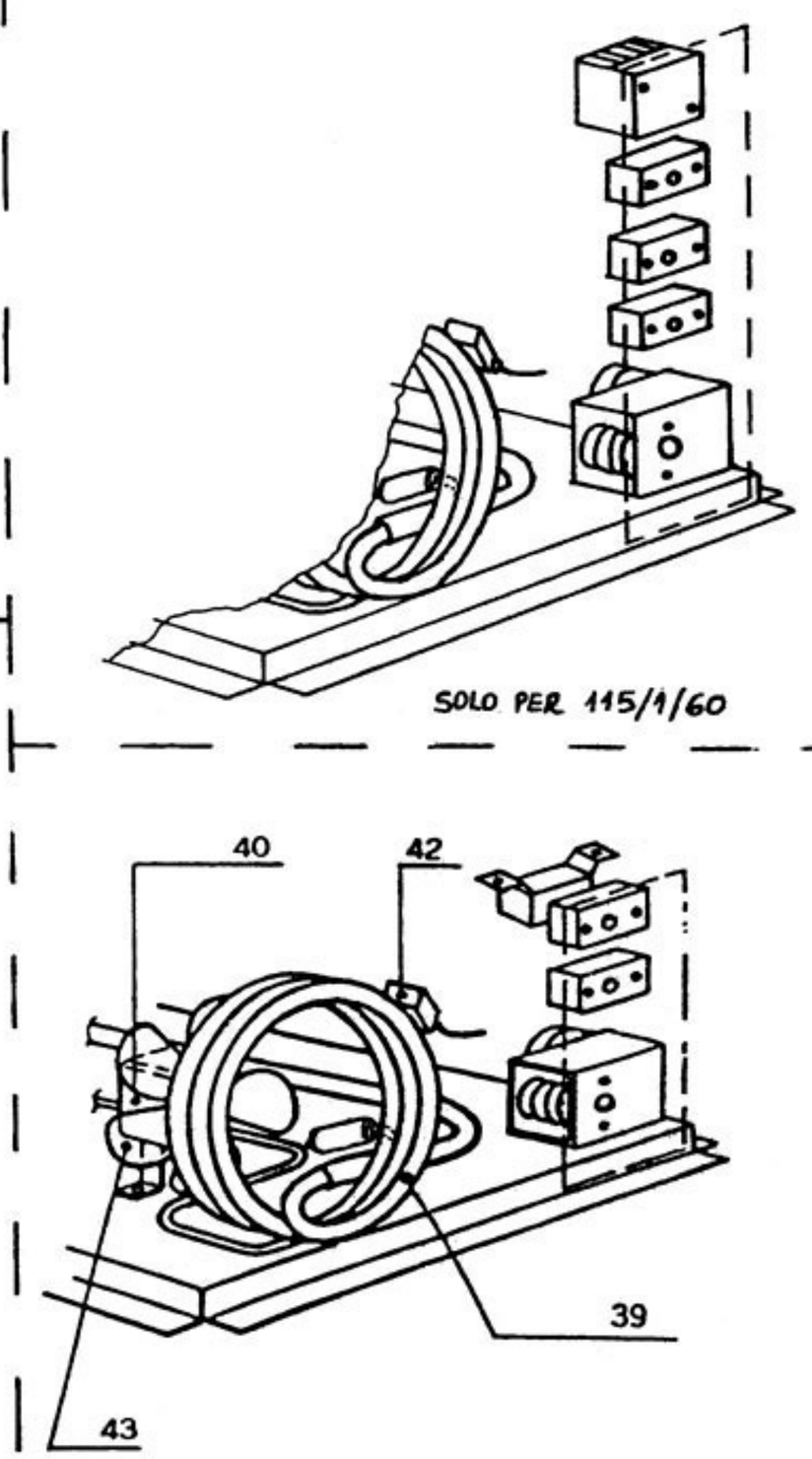

FABRICADOR DE CUBITOS FCB-60

W

RELACION DE GASES Y COMPRESORES DE **L'UNITÉ HERMETIQUE** PARA LOS FABRICADORES DE HIELO (230 V. - 50 Hz)

MODELO	GAS	CARGA (gr)	CODIGO	COMPRESOR
FCB-60-A	R-404-A	310	BR00023505	CAE4450Z
FCB-60-W	R-404-A	230	BR00023505	CAE4450Z
FCB-60-A	R-22	270	BR00023292	CAE9460T
FCB-60-W	R-22	230	BR00023292	CAE9460T

CIRCUITO DE REFRIGERACION

ITEM	DENOMINACION	CODIGO
30	EVAPORADOR	BR00D10047
31	COMPRESOR R404A - 50 Hz	BR00023505
31	COMPRESOR R404A - 60 Hz	BR00023495
31	COMPRESOR R22 - 50 Hz	BR00023292
31	COMPRESOR R22 - 60 Hz	BR00023347
32	VALVULA	BR00020410
33	CONDENSADOR	BR00020175
34	PLATAFORMA	BR00C21036
35	VALVULA DE CARGA-VACIADO	BR00020015
36	TERMOSTATO DE CONTENEDOR	BR00023005
37	TERMOSTATO DE EVAPORADOR	BR00023004
38	TEMPORIZADOR 50 Hz	BR00023222
38	TEMPORIZADOR 60 Hz	BR00023248
39	CONDENSADOR	BR00014034
40	MOTOR DE VENTILADOR (MOD. "W")	BR00023029
41	MOTOR DE VENTILADOR (MOD. "A")	BR00023067
42	TERMOSTATO DE SEGURIDAD	BR00C23114
43	HELICE (MOD. "W")	BR00010213
44	HELICE (MOD. "A") 50 Hz	BR00020031
44	HELICE (MOD. "A") 60 Hz	BR00020096
46	PRESOSTATO	BR00023175
47	VALVULA SECADOR	BR00014089
48	BOBINA DE VALVULA DE GAS CALIENTE	BR00023091
s/n	PILOTO VERDE	BR00023327